ardmak

ROTEX



Kaplinler

Couplings

ROTEX KAPLİNLER
Rotex Coupling

Teknik Detaylar — Technical Details

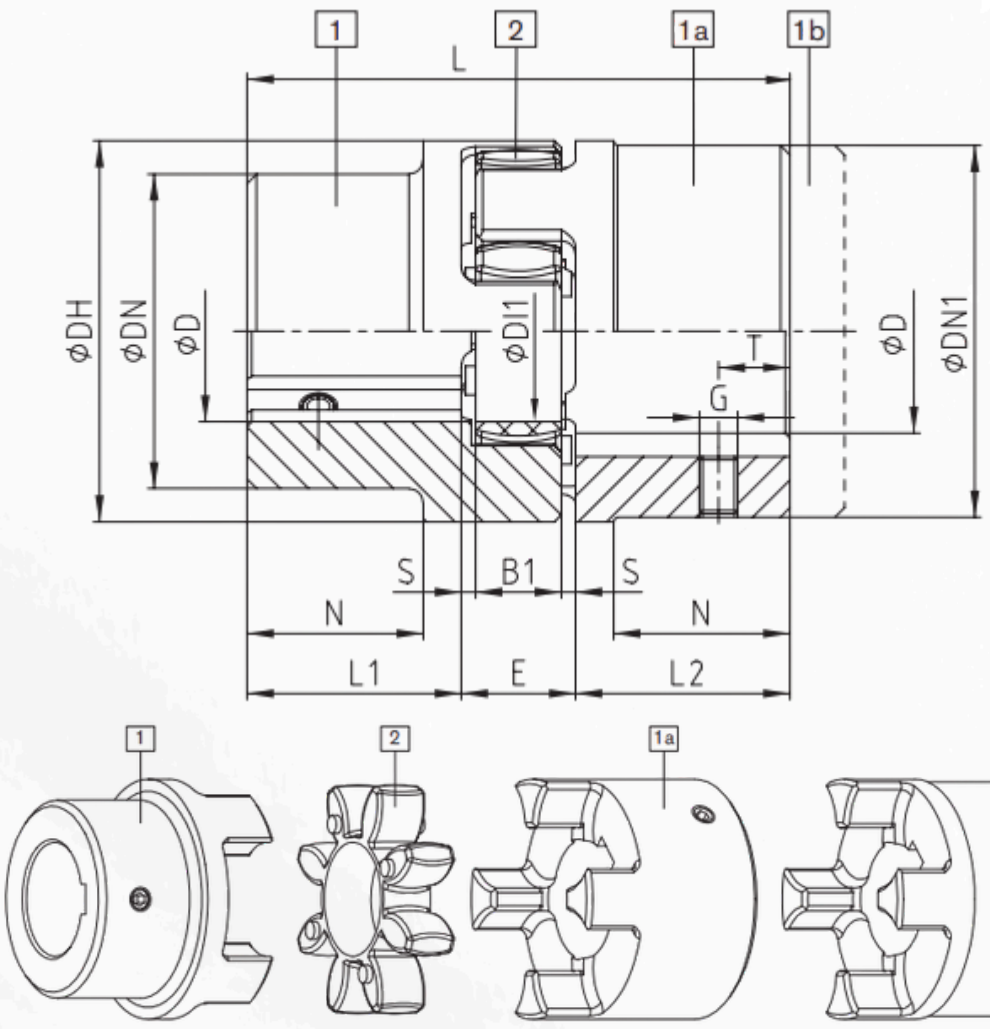



TEKNİK DETAYLAR

Kod (Code)	Bileşen (Component)	Dmin.	Dmax.	L	L1	L2	E	B1	S	DH	DI1	DN	DN1	N	G	T	TA [Nm]
RK-14	1a+1b	0	16	35	11	11	13	10	1,5	30	10	30	30	-	M4	5	1,5
		0	16	50	18,5	18,5	13	10	1,5	30	10	30	30	-	M4	5	1,5
RK-19	1a+1b	0	25	66	25	25	16	12	2	40	18	40	40	-	M5	10	2
		0	25	90	37	37	16	12	2	40	18	40	40	-	M5	10	2
RK-24	1a+1b	0	35	78	30	30	18	14	2	55	27	55	55	-	M5	10	2
		0	35	118	50	50	18	14	2	55	27	55	55	-	M5	10	2
RK-28	1a+1b	0	40	90	35	35	20	15	2,5	65	30	65	65	-	M8	15	10
		0	40	140	60	60	20	15	2,5	65	30	65	65	-	M8	15	10
RK-38	1+1b	0	48	114	45	45	24	18	3	80	38	70	80	27	M8	15	10
		0	48	164	70	70	24	18	3	80	38	80	80	-	M8	15	10
RK-42	1+1b	0	55	126	50	50	26	20	3	95	46	85	95	28	M8	20	10
		0	55	176	75	75	26	20	3	95	46	95	95	-	M8	20	10
RK-48	1+1b	0	62	140	56	56	28	21	3,5	105	51	95	105	32	M8	20	10
		0	62	188	80	80	28	21	3,5	105	51	105	105	-	M8	20	10
RK-55	1+1b	0	75	160	65	65	30	22	4	120	60	110	120	37	M10	20	17
		0	75	210	90	90	30	22	4	120	60	120	120	-	M10	20	17
RK-65	1+1b	0	80	185	75	75	35	26	4,5	135	68	115	135	47	M10	20	17
		0	80	235	100	100	35	26	4,5	135	68	135	135	-	M10	20	17
RK-75	1+1b	0	95	210	85	85	40	30	5	160	80	135	160	53	M10	25	17
		0	95	260	110	110	40	30	5	160	80	160	160	-	M10	25	17
RK-90	1+1b	0	110	245	100	100	45	34	5,5	200	100	160	200	62	M12	30	40
		0	110	295	125	125	45	34	5,5	200	100	200	200	-	M12	30	40
RK-100	1	0	115	270	110	110	50	38	6	225	113	180	225	89	M12	30	40
RK-110	1	0	125	295	120	120	55	42	6,5	290	127	200	290	96	M16	35	80
RK-125	1	60	145	340	140	140	60	46	7	290	147	230	290	112	M16	40	80
RK-140	1	60	160	375	155	155	65	50	7,5	320	165	255	320	124	M20	45	140
RK-160	1	80	185	425	175	175	75	57	9	370	190	290	370	140	M20	50	140
RK-180	1	85	200	475	195	195	85	64	10,5	420	220	325	420	156	M20	50	140

ardmak

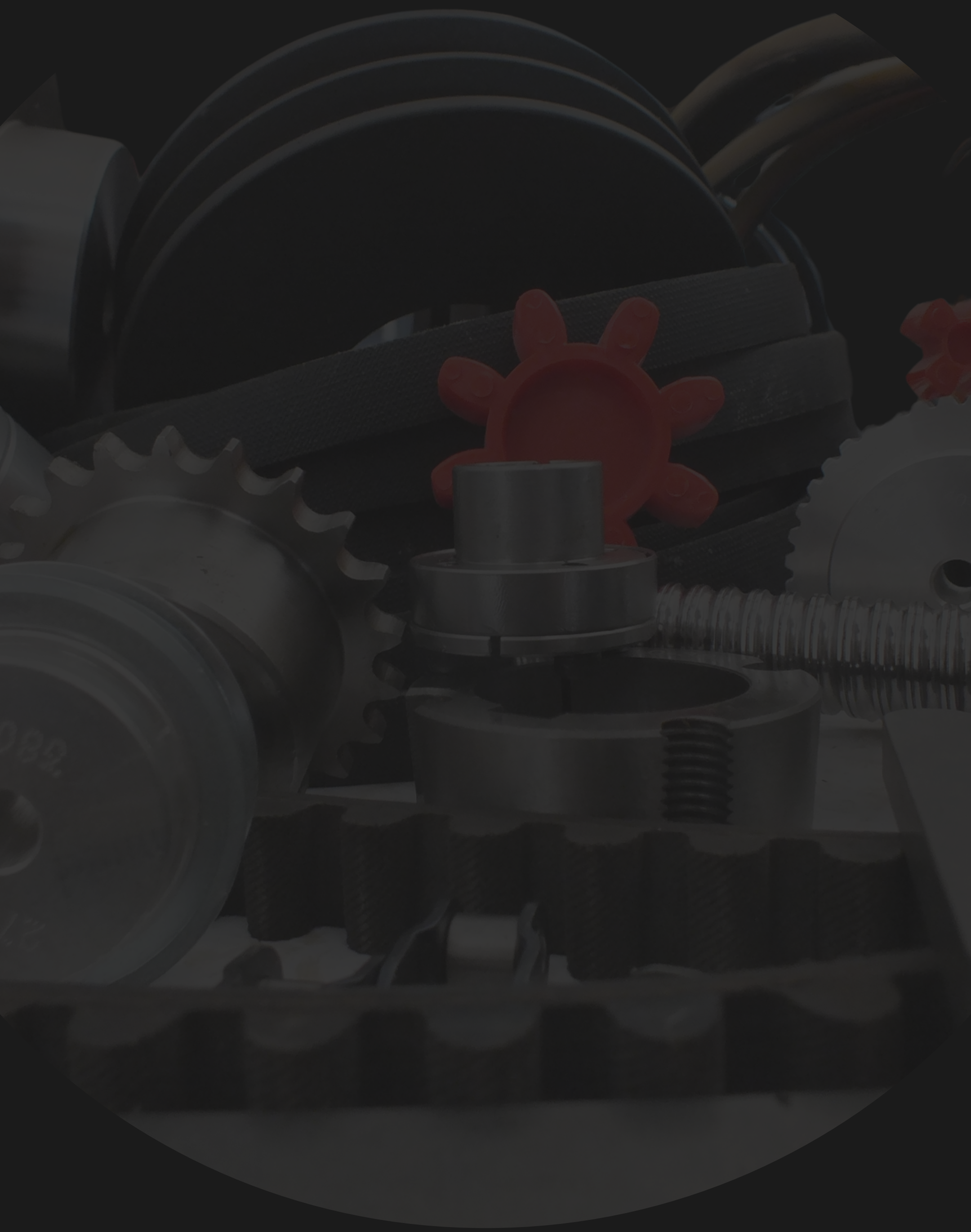

www.ardmakina.com
ard@ardmakina.com
0332 248 64 60