ardmak

DK

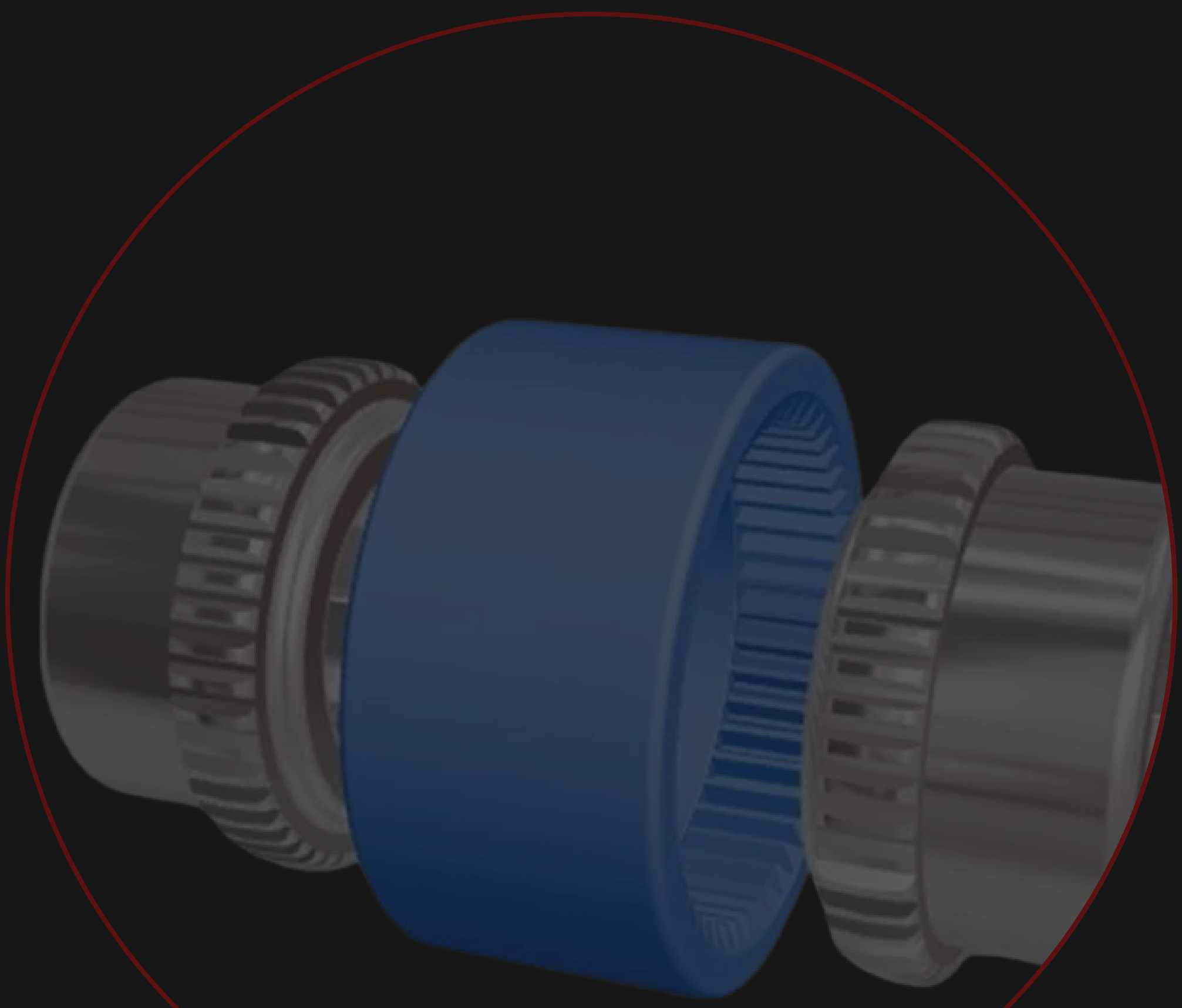

# Kaplinler

## *Couplings*

ardmak

# DK KAPLİNLER
# DK Couplings

Teknik Detaylar — Technical Details

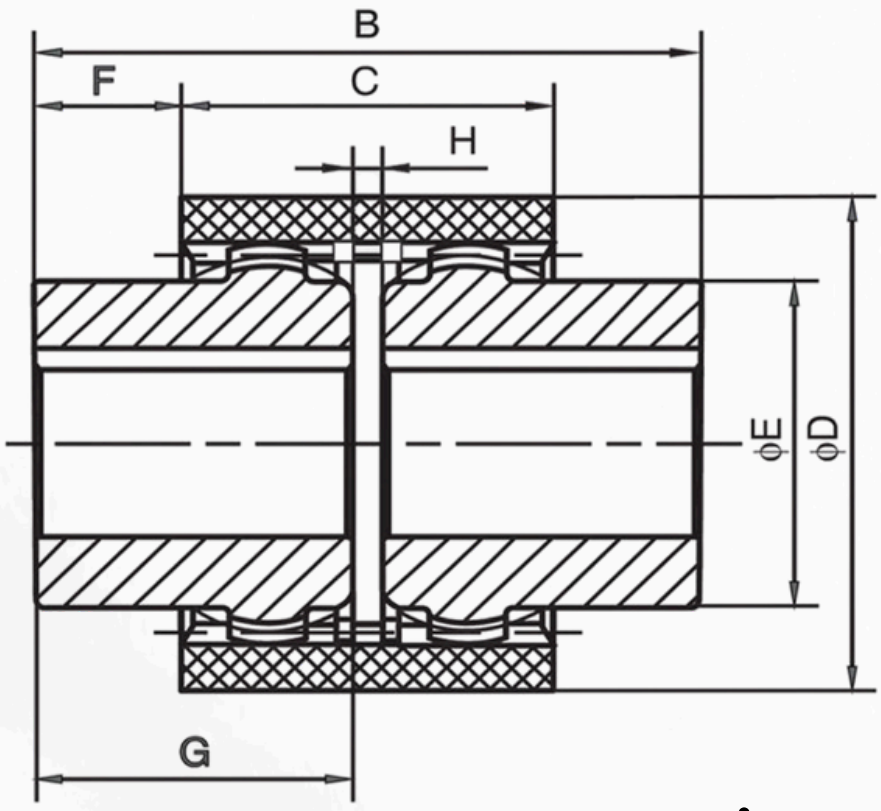


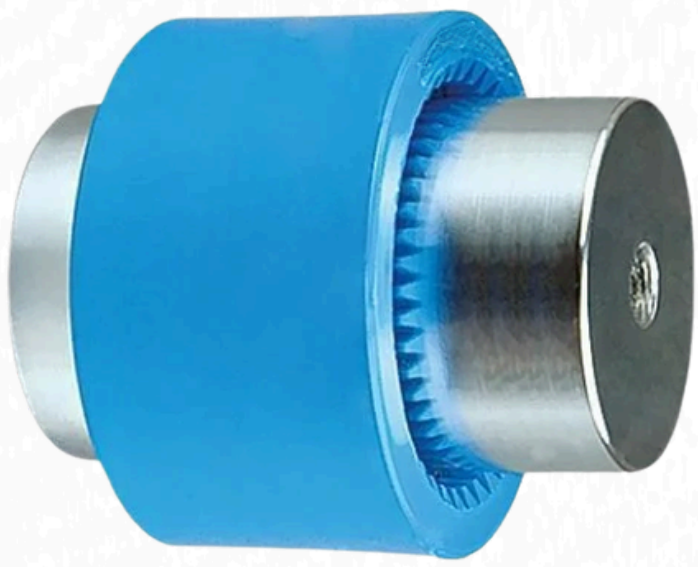

## TEKNİK DETAYLAR

| Kod (Code) | B | F | ØD | ØE | G | C | H | Mil Çapı max.Bore (mm) | (Kw) | (Kg) | Tip (Type) |
|---|---|---|---|---|---|---|---|---|---|---|---|
| DK-14 | 48 | 10 | 40 | 24 | 24 | 28 | 2 | 14 | 0,25-0,37 | 0,1 | DKK1 |
| DK-24 | 56 | 9,5 | 53 | 36 | 28 | 37 | 2 | 24 | 1,1-1,5 | 0,5 | DKK1 |
| DK-28 | 84 | 22 | 67 | 44 | 40 | 40 | 2 | 28 | 2,2-4 | 1 | DKK1 |
| DK-32 | 85 | 21 | 76 | 50 | 40 | 43 | 2 | 32 | 4-5,5 | 1,4 | DKK1 |
| DK-38 | 85 | 19 | 84 | 58 | 42 | 47 | 2 | 38 | 5,5-7,5 | 1,9 | DKK1 |
| DK-42 | 89 | 21 | 88 | 60 | 42 | 47 | 2 | 42 | 42309 | 2,3 | DKK1 |
| DK-48 | 97 | 25 | 99 | 68 | 47 | 47 | 2 | 48 | 18,5-22 | 2,9 | DKK1 |
| DK-55 | 116 | 29 | 121 | 85 | 55 | 58 | 2 | 55 | 30 | 5,3 | DKK1 |
| DK-60 | 140 | 36 | 138 | 91 | 68 | 68 | 2 | 60 | 37-45 | 7,8 | DKK1 |

## *DK Kaplinler*

*İki adet aynı yapıda çelik disli ve bir adet poliamid kovandan olusur. Hidrolik pompalarda en sık kullanılan kaplin çeşitlerindendir. Sık disleri sayesinde büyük montaj kolaylığı sağlar. Çalışma esnasında olusabilecek bir arıza ve sıkısma durumunda elastik parça kırılarak sigorta görevi yapar, sistem durur. Kaplinin diğer parçalarına zarar gelmez. Vibrasyona uygun değildir, poliamid kovan sert yapıdadır ve vibrasyonu motora iletir.*

# ardmak

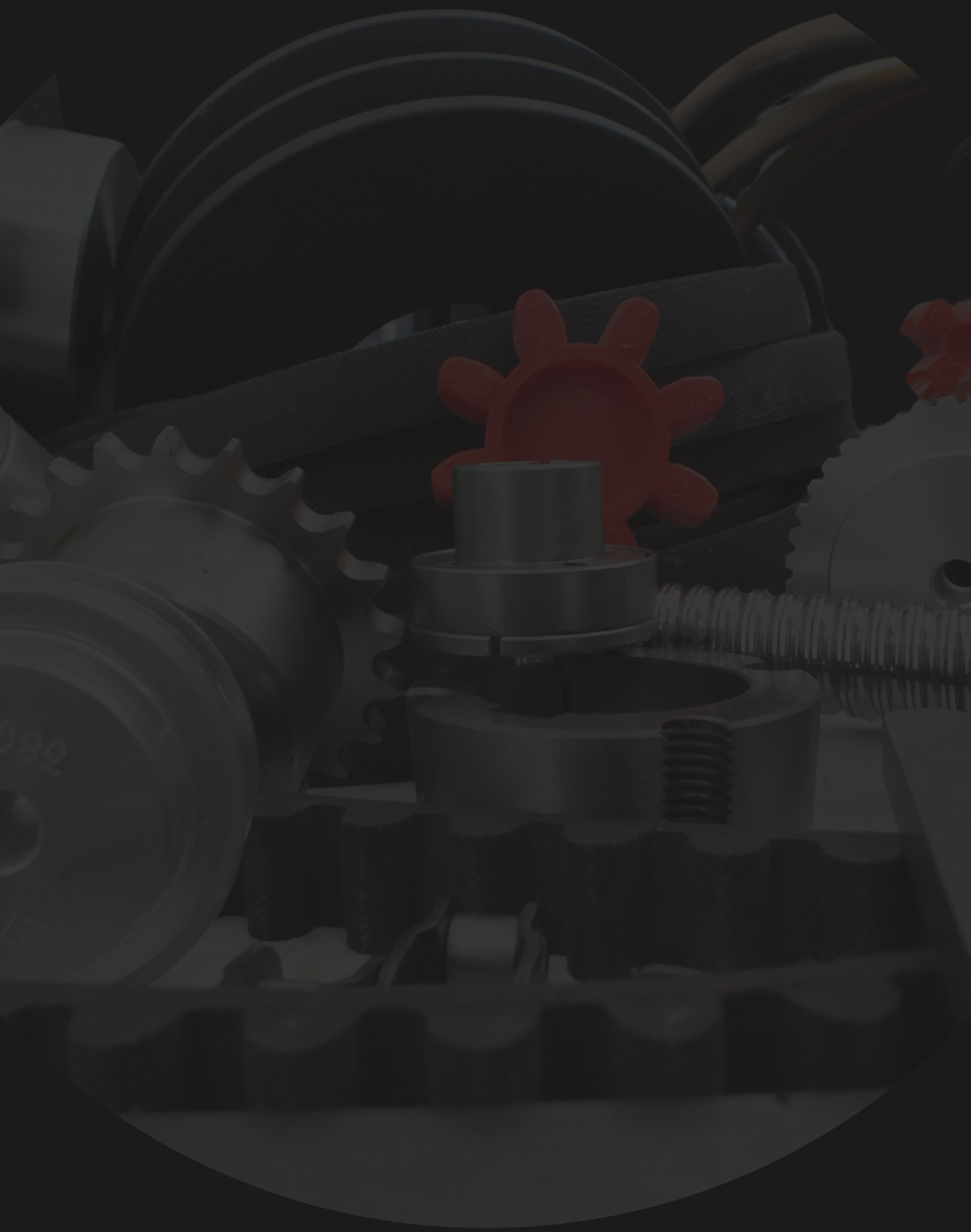

www.ardmakina.com
ard@ardmakina.com
0332 248 64 60