ardmak

DİSK



Kaplinler

Couplings

www.ardmakina.com

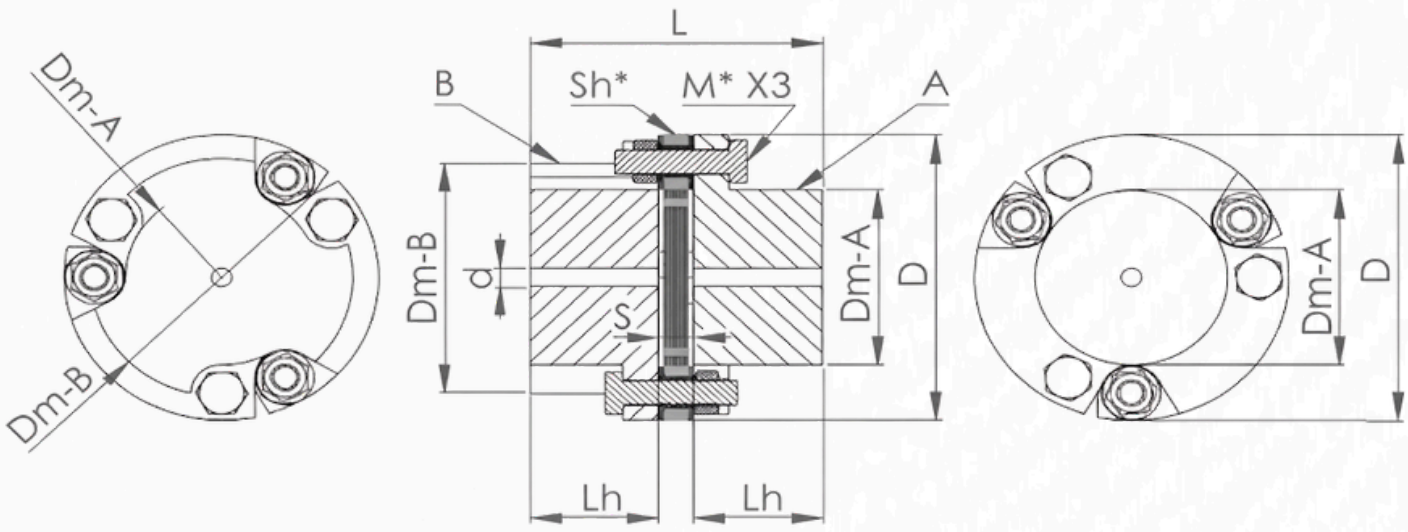

dik1

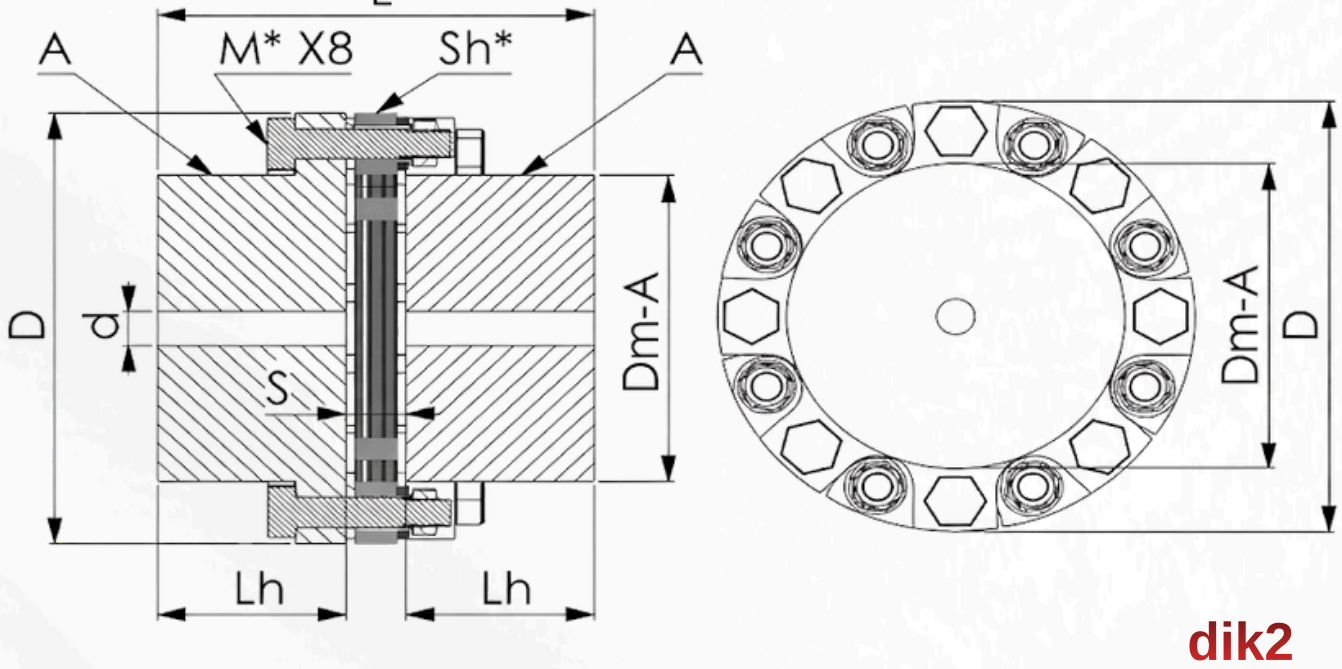

dik2

TEKNİK DETAYLAR

Kod (Code)	Tip	Stil	d min	d max	D	L	Lh1	Lh2	Dm-a	Dm-b	S	Sh	M*	Takım	A	B
CD-47-A / A	dik1	A	6	16	47	37	16	16	29	29	5	6x0,5	M4X3	A / A	A	B
CD-57-A / A	dik1	A	6	22	57	55	24	24	38	48	7	8x0,5	M4X3	A / A	A	B
CD-57-A / B	dik1	B	6	32	57	55	24	24	38	48	7	8x0,5	M4X3	A / B	A	B
CD-57-B / B	dik1	B	6	32	57	55	24	24	38	48	7	8x0,5	M4X3	B / B	A	B
CD-66-A / A	dik1	A	6	24	66	61,5	27	27	42	55	7,5	9x0,5	M5X3	A / A	A	B
CD-66-A / B	dik1	B	6	35	66	61,5	27	27	42	55	7,5	9x0,5	M5X3	A / B	A	B
CD-66-B / B	dik1	B	6	35	66	61,5	27	27	42	55	7,5	9x0,5	M5X3	B / B	A	B
CD-76-A / A	dik1	A	8	28	76	74	32	32	48	64	10	12x0,5	M6X3	A / A	A	B
CD-76-A / B	dik1	B	8	40	76	74	32	32	48	64	10	12x0,5	M6X3	A / B	A	B
CD-76-B / B	dik1	B	8	40	76	74	32	32	48	64	10	12x0,5	M6X3	B / B	A	B
CD-95-A / A	dik1	A	10	32	95	83	36	36	56	79	11	14x0,5	M8X3	A / A	A	B
CD-95-A / B	dik1	B	10	48	95	83	36	36	56	79	11	14x0,5	M8X3	A / B	A	B
CD-95-B / B	dik1	B	10	48	95	83	36	36	56	79	11	14x0,5	M8X3	B / B	A	B
CD-114-A / A	dik1	A	12	45	114	99	43	43	71	95	13	8x1	M8X3	A / A	A	B
CD-114-A / B	dik1	B	12	60	114	99	43	43	71	95	13	8x1	M8X3	A / B	A	B
CD-114-B / B	dik1	B	12	60	114	99	43	43	71	95	13	8x1	M8X3	B / B	A	B
CD-133-A / A	dik1	A	16	55	133	114	50	50	83	111	14	9x1	M12X3	A / A	A	B
CD-133-A / B	dik1	B	16	70	133	114	50	50	83	111	14	9x1	M12X3	A / B	A	B
CD-133-B / B	dik1	B	16	70	133	114	50	50	83	111	14	9x1	M12X3	B / B	A	B

TEKNİK DETAYLAR

Kod (Code)	Tip	Stil	d min	d max	D	L	Lh1	Lh2	Dm-a	Dm-b	S	Sh	M*	Takım	A	B
CD-152-A / A	dik1	A	18	60	152	141	62	62	93	127	17	11x1	M14X3	A / A	A	B
CD-152-A / B	dik1	B	18	75	152	141	62	62	93	127	17	11x1	M14X3	A / B	A	B
CD-152-B / B	dik1	B	18	75	152	141	62	62	93	127	17	11x1	M14X3	B / B	A	B
CD-172-A / A	dik1	A	20	65	172	160	70	70	102	143	20	12x1	M16X3	A / A	A	B
CD-172-A / B	dik1	B	20	85	172	160	70	70	102	143	20	12x1	M16X3	A / B	A	B
CD-172-B / B	dik1	B	20	85	172	160	70	70	102	143	20	12x1	M16X3	B / B	A	B
CD-197-A / A	dik1	A	25	75	197	183	80	80	116	164	23	15x1	M18X3	A / A	A	B
CD-197-A / B	dik1	B	25	95	197	183	80	80	116	164	23	15x1	M18X3	A / B	A	B
CD-197-B / B	dik1	B	25	95	197	183	80	80	116	164	23	15x1	M18X3	B / B	A	B
CD-229-A / A	dik1	A	25	90	229	220	95	95	137	191	30	20x1	M20X3	A / A	A	B
CD-229-A / B	dik1	B	25	105	229	220	95	95	137	191	30	20x1	M20X3	A / B	A	B
CD-229-B / B	dik1	B	25	105	229	220	95	95	137	191	30	20x1	M20X3	B / B	A	B
CD-267-A / A	dik1	A	30	100	267	253	108	108	155	222	37	25x1	M24X3	A / A	A	B
CD-267-A / B	dik1	B	30	120	267	253	108	108	155	222	37	25x1	M24X3	A / B	A	B
CD-267-B / B	dik1	B	30	120	267	253	108	108	155	222	37	25x1	M24X3	B / B	A	B
CD-305-A / A	dik2	A	35	140	305	281	121	121	216	216	39	18x1,5	M20X8	A / A	A	B
CD-395-A / A	dik2	A	50	180	395	394	174	174	272	272	46	17x2	M27X8	A / A	A	B
CD-440-A / A	dik2	A	60	200	440	510	230	230	300	300	50	19x2	M30X8	A / A	A	B
CD-490-A / A	dik2	A	60	230	490	562	255	255	340	340	52	16x2,5	M33X8	A / A	A	B
CD-560-A / A	dik2	A	70	260	560	644	295	295	386	386	54	14x3	M36X8	A / A	A	B

ardmak

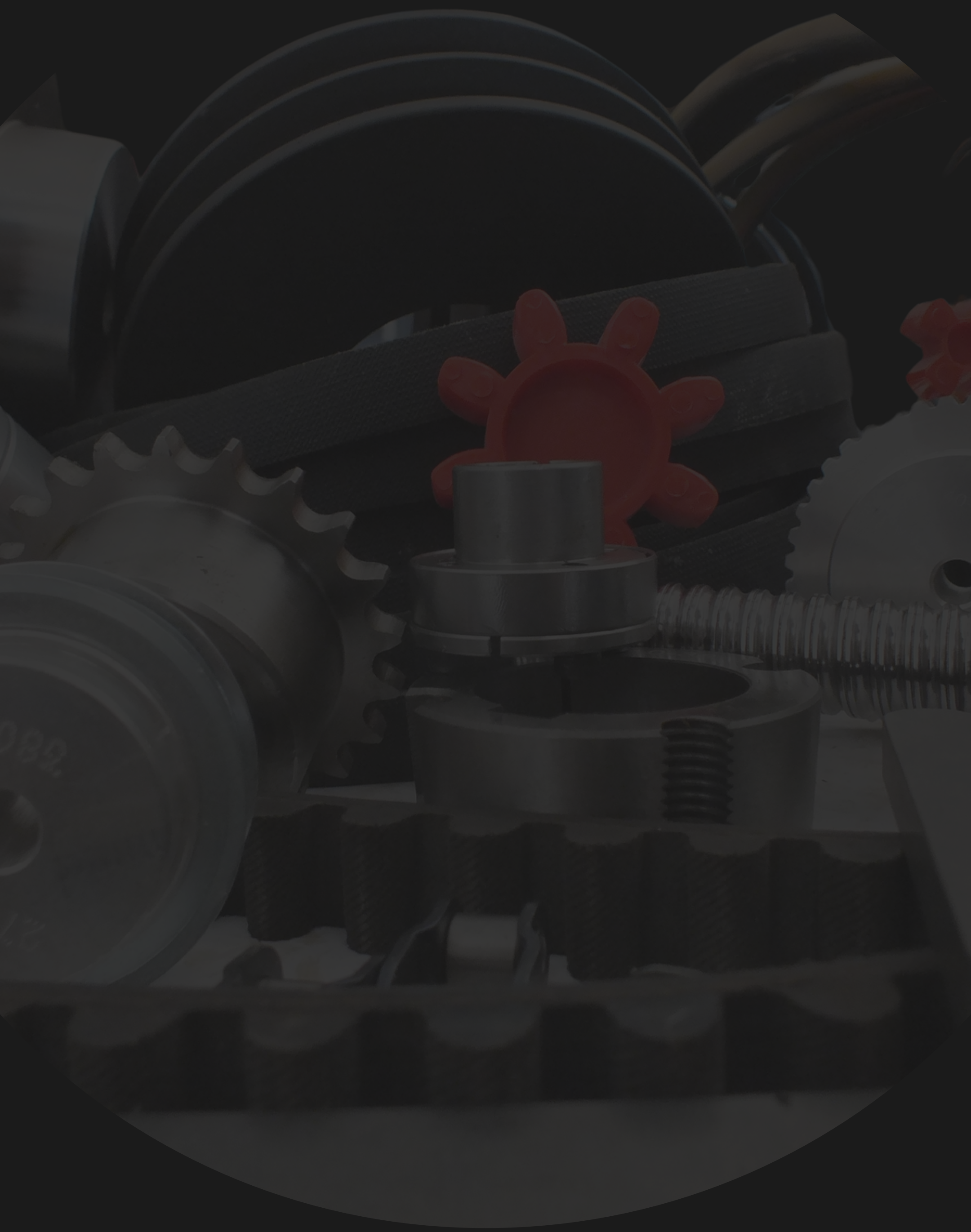

www.ardmakina.com
ard@ardmakina.com
0332 248 64 60