ardmak

PERNOLU DOLU



Kaplinler

Couplings

www.ardmakina.com

ardmak

DOLU PERNOLU KAPLİNLER
Solid Pin Couplings

Teknik Detaylar | Technical Details

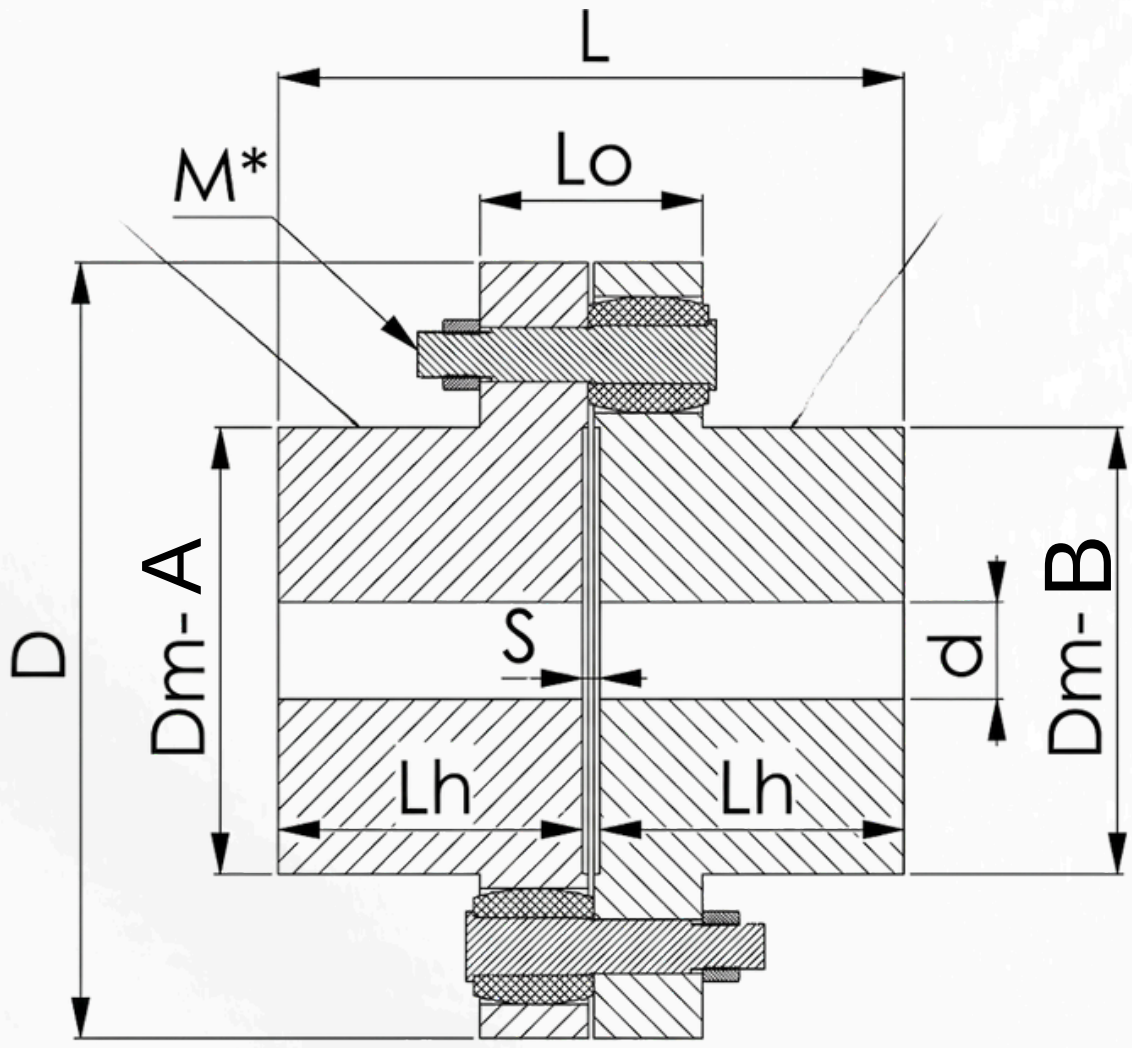



TEKNİK DETAYLAR

Kod (Code)	Tip	Stil	d	d max.	D	L	Lh1	Lh2	Lo	Fa	Fb	Dm-A	Dm-B	S	M*	Malzeme
PK-10-P	pkp1	A/B	8	28 32	88	81	38	38	37	22	22	46	52	5	M6 X 4	C 45
PK-11-P	pkp1	A/B	10	32 38	98	91	43	43	37	27	27	52	60	5	M6 X 8	C 45
PK-12-P	pkp1	A/B	12	38 42	118	101,5	48	48	55,5	23	23	60	68	5,5	M8 X 8	C 45
PK-16-P	pkp1	A/B	16	45 55	148	111,5	53	53	55,5	28	28	76	85	5,5	M8 X 10	C 45
PK-20-P	pkp1	A/B	20	55 65	178	141,5	68	68	69,5	36	36	90	100	5,5	M12 X 10	C 45
PK-25-P	pkp1	A/B	25	90 90	228	181,5	87,5	87,5	69,5	56	56	135	135	6,5	M12 X 12	C 45
PK-30-P	pkp1	A/B	25	95 95	252	202	97,5	97,5	84	59	59	140	140	7	M18 X 10	C 45
PK-35-P	pkp1	A/B	35	110 110	320	252	122,5	122,5	84	84	84	170	170	7	M18 X 14	GGG 55**
PK-40-P	pkp1	A/B	40	130 130	360	283	137	137	115	84	84	200	200	9	M24 X 10	GGG 55**
PK-45-P	pkp2	C / C	50	150	400	323	157	157	115	104	104	230	230	9	M24 X 16	GGG 55**
PK-50-P	pkp2	C / C	60	170	450	363	176	176	119	122	122	260	260	11	M30 X 12	GGG 55**
PK-60-P	pkp2	C / C	60	200	510	403	196	196	119	142	142	300	300	11	M30 X 16	GGG 55**
PK-70-P	pkp2	C / C	70	230	600	484	236	236	158	163	163	340	340	12	M36 X 12	GGG 55**
PK-80-P	pkp2	C / C	70	270	700	524	256	256	158	183	183	410	410	12	M36 X 16	GGG 55**
PK-100-P	pkp2	C / C	80	300	800	587	286,5	286,5	200	193,5	193,5	460	460	14	M42 X 16	GGG 55**
PK-120-P	pkp2	C / C	90	400	1100	704	344	344	200	252	252	620	620	16	M42 X 24	GGG 55**

ardmak

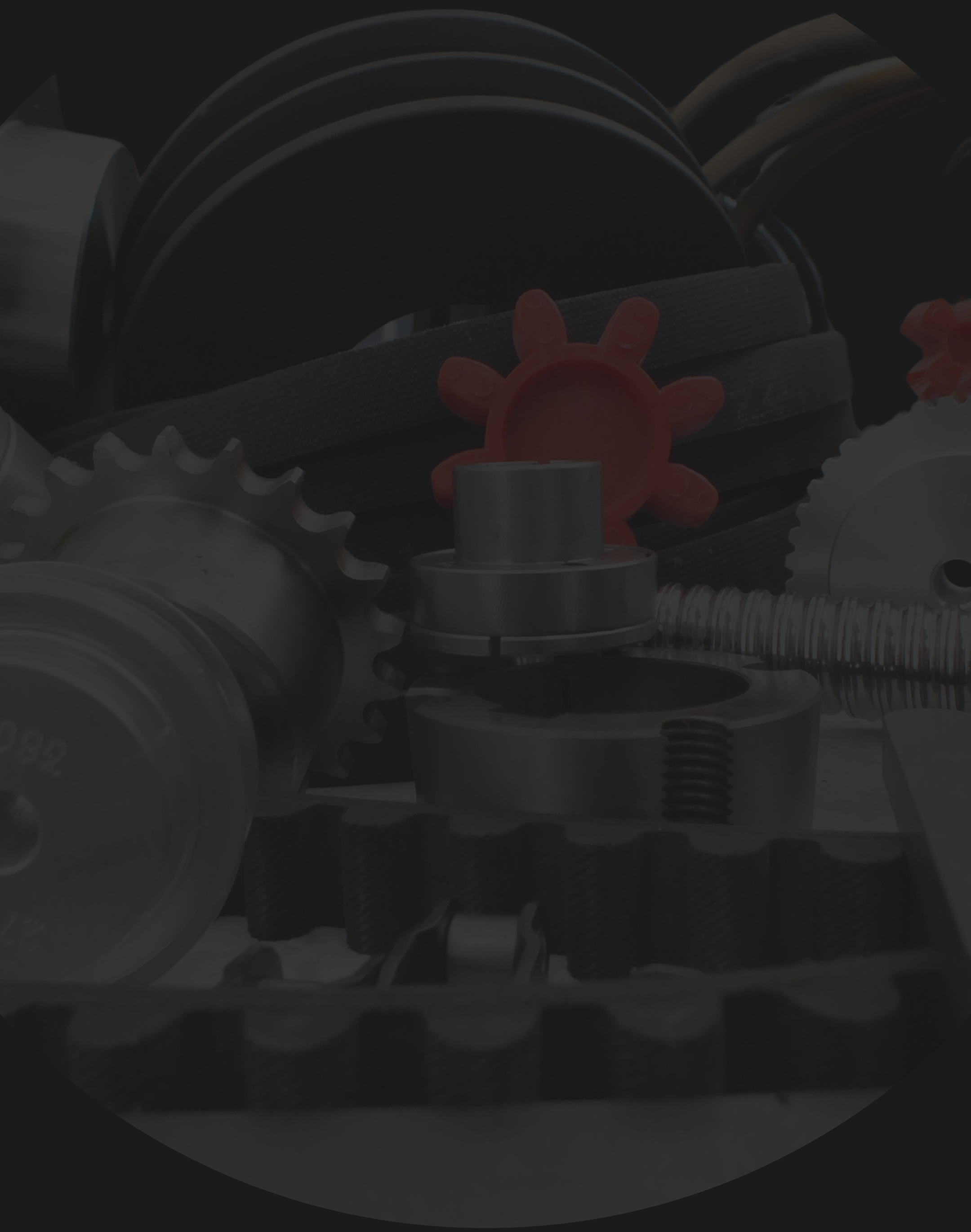

www.ardmakina.com
ard@ardmakina.com
0332 248 64 60