ardmak

BURÇLU PERNOLU



Kaplinler

Couplings

www.ardmakina.com

BURÇLU PERNOLU KAPLİNLER
Bushed Pin Couplings

Teknik Detaylar — Technical Details

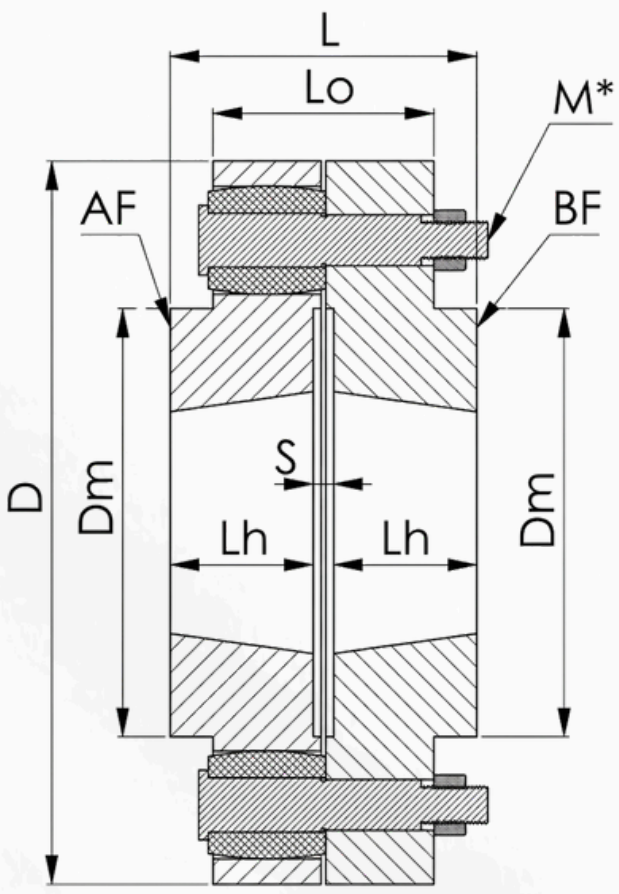

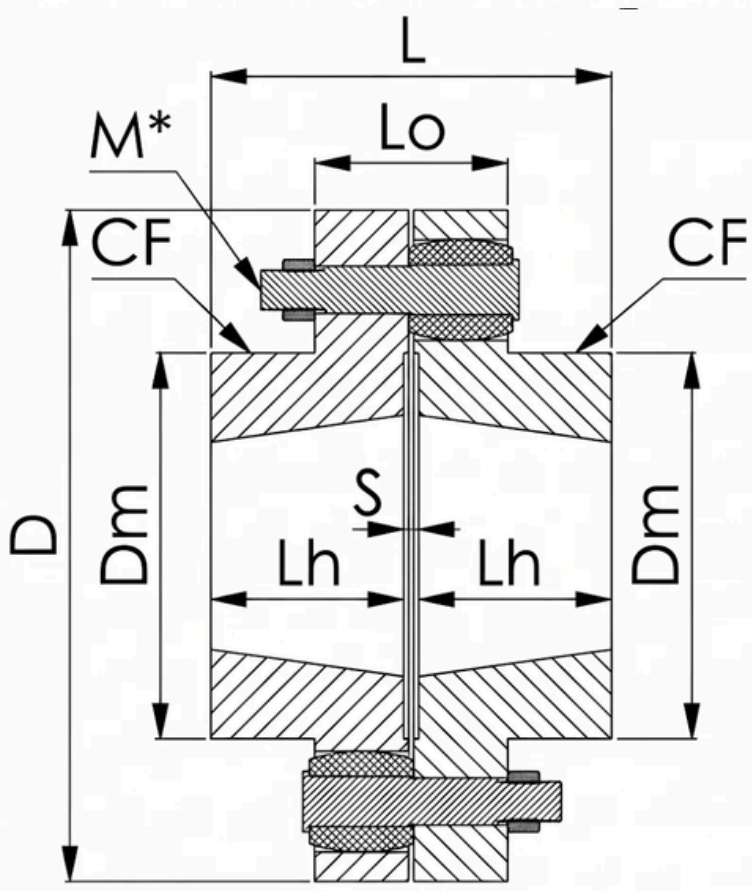

PKB1 PKB2

TEKNİK DETAYLAR

Kod (Code)	Tip (Type)	stil	Burc	d	d max.	D	L	Lh1	Lh2	Lo	Fa	Fb	Dm-A	Dm-B	S	M*	Malzeme
PK-10-B	pkb1	AF / BF	1008	9	25	88	49	22	22	37	6	6	46	46	5	M6 X 4	C45
PK-11-B	pkb1	AF / BF	1108	9	28	98	49	22	22	37	6	6	52	52	5	M6 X 8	C45
PK-12-B	pkb1	AF / BF	1210	12	32	118	55,5	25	25	55,5	0	0	-	-	5,5	M8 X 8	C45
PK-16-B	pkb1	AF / BF	1610	14	42	148	55,5	25	25	55,5	0	0	-	-	5,5	M8 X 10	C45
PK-20-B	pkb1	AF / BF	2012	18	50	178	69,5	32	32	69,5	0	0	-	-	5,5	M12 X 10	C45
PK-25-B	pkb1	AF / BF	2517	20	60	228	96,5	45	45	69,5	14	14	135	135	6,5	M12 X 12	C45
PK-30-B	pkb1	AF / BF	3020	25	75	252	111	52	52	84	14	14	140	140	7	M18 X 10	C45
PK-35-B	pkb1	AF / BF	3535	35	90	320	187	90	90	84	52	52	170	170	7	M18 X 14	GGG 55**
PK-40-B	pkb1	AF / BF	4040	40	100	360	213	102	102	115	49	49	200	200	9	M24 X 10	GGG 55**
PK-45-B	pkb2	CF / CF	4545	45	110	400	239	115	115	115	62	62	230	230	9	M24 X 16	GGG 55**
PK-50-B	pkb2	CD / CF	5050	50	125	450	271	130	130	119	76	76	260	260	11	M30 X 12	GGG 55**



ardmak

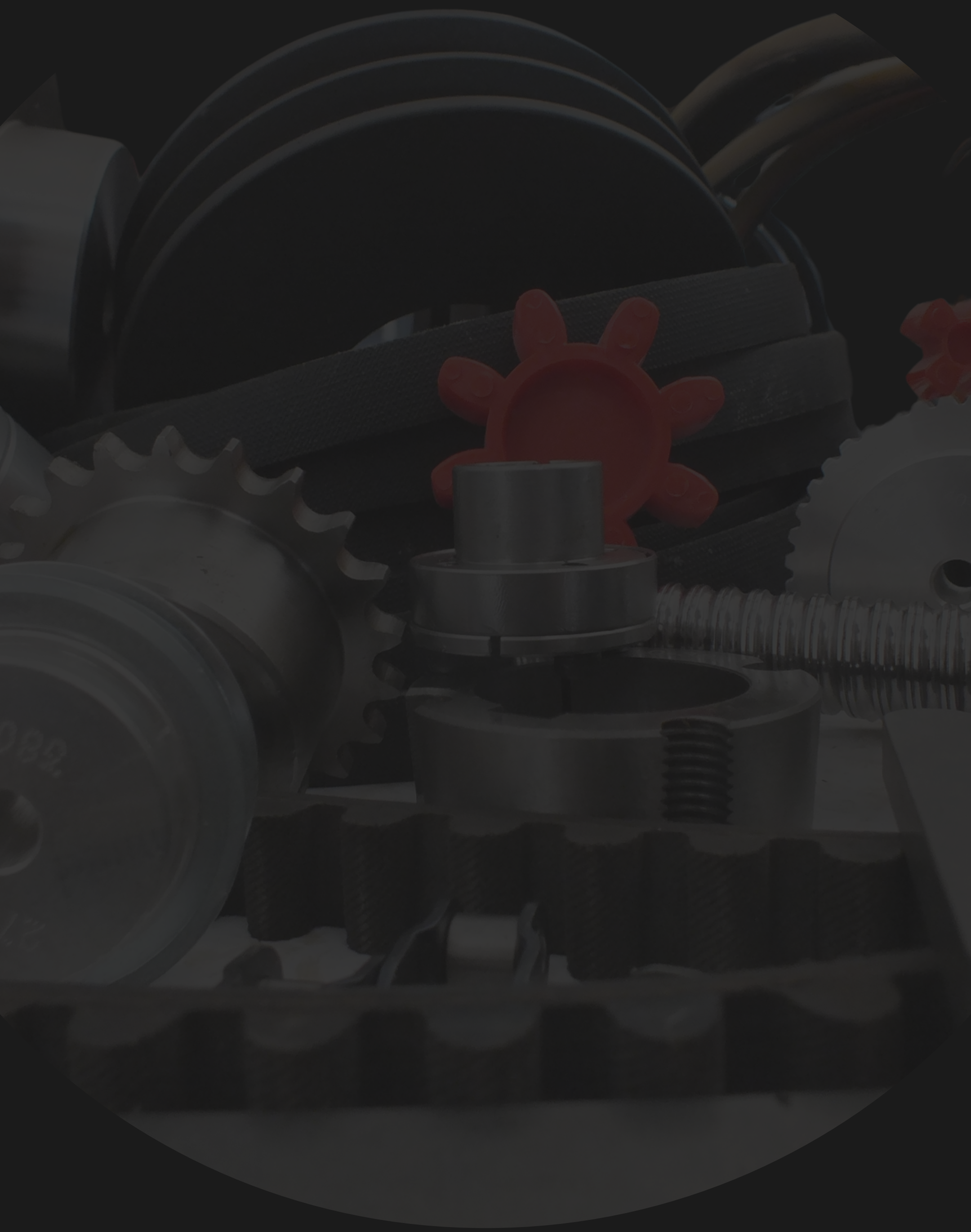

www.ardmakina.com
ard@ardmakina.com
0332 248 64 60