ardmak

YARIM AY

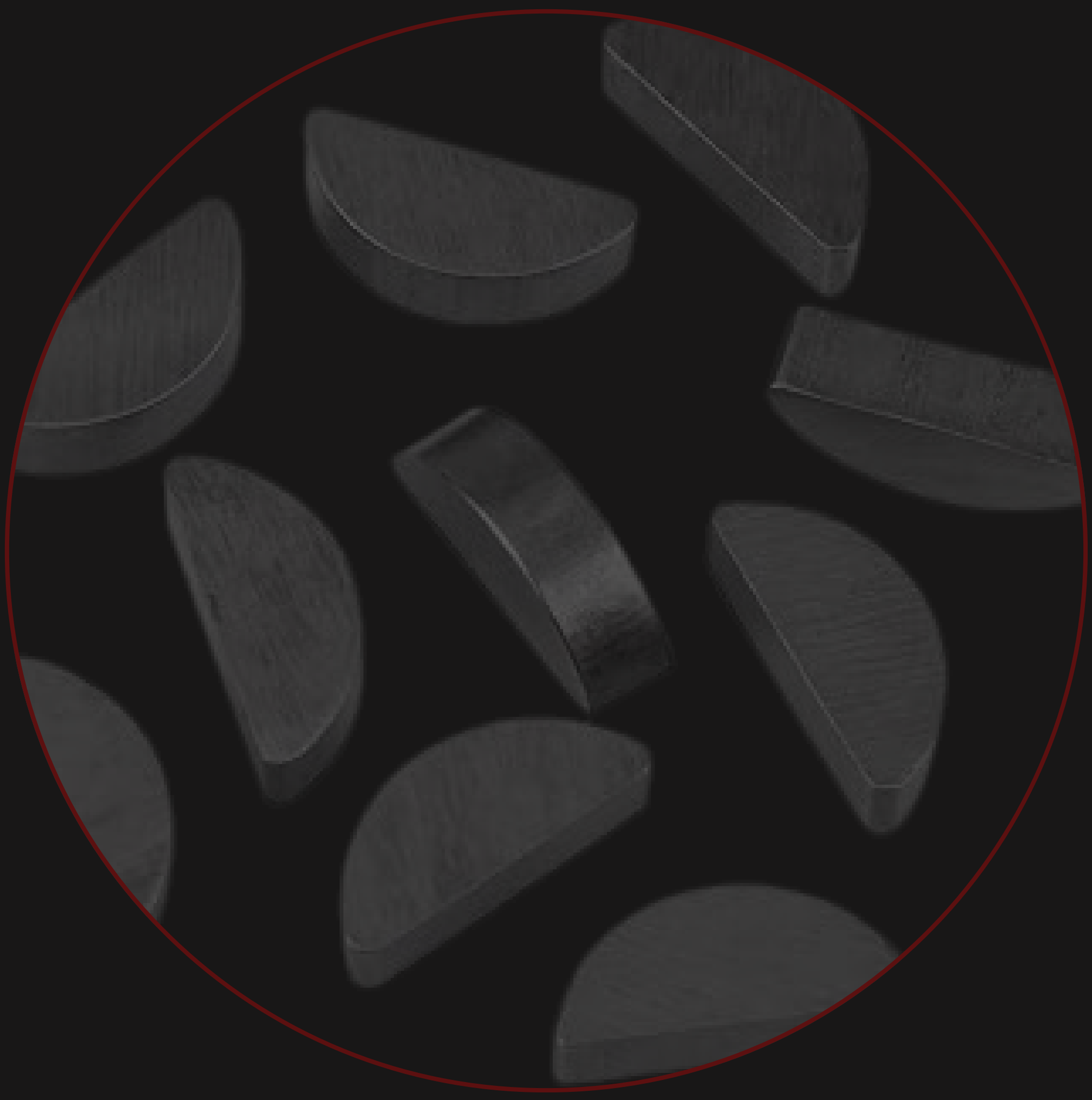

Yarım Ay Kamalar

Woodruff Keys

YARIM AY KAMALAR
Woodruff Keys

Teknik Detaylar Technical Details

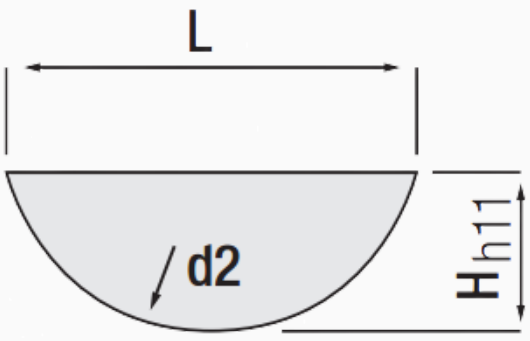

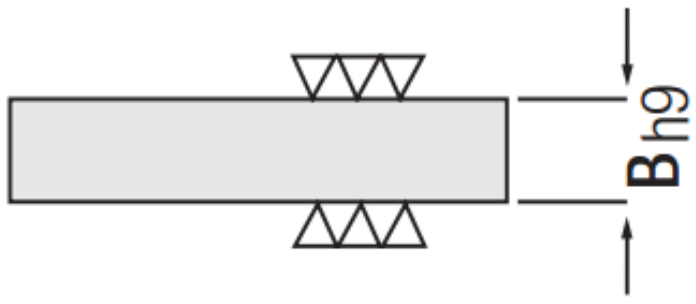

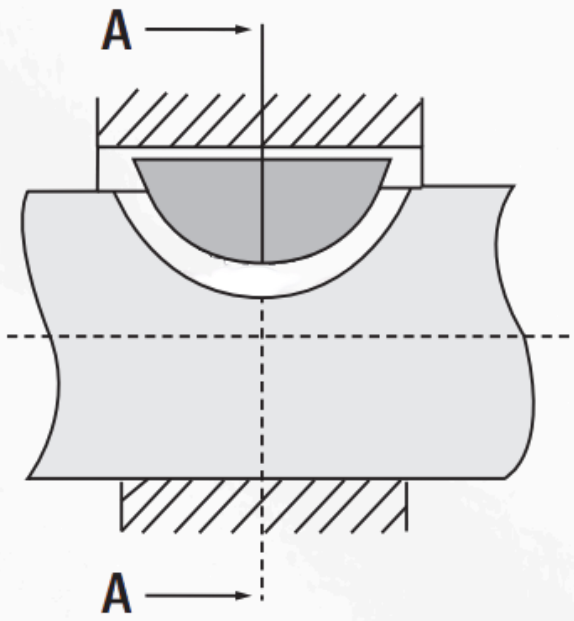



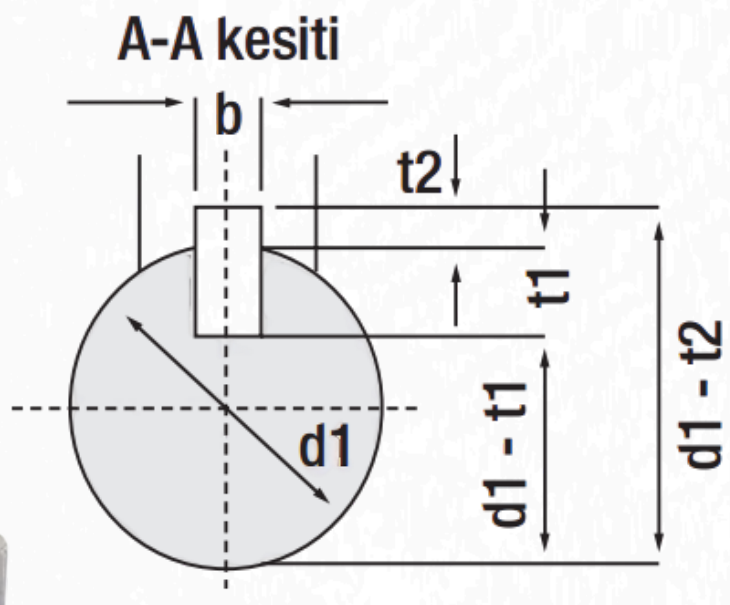



TEKNİK DETAYLAR

Kod (Code)	B (mm)	H (mm)	L (mm)	d2 (mm)	d1		R	
					min.	max.	min.	max.
3-5	3	5	12,65	13	8	10	0,16	0,25
4-5	4	5	12,65	13	10	12	0,16	0,25
3-6,5	3	6,50	15,72	16	8	10	0,16	0,25
4-6,5	4	6,50	15,72	16	10	12	0,16	0,25
5-6,5	5	6,50	15,72	16	12	17	0,16	0,25
4-7,5	4	7,50	18,57	19	10	12	0,25	0,40
5-7,5	5	7,50	18,57	19	12	17	0,25	0,40
6-7,5	6	7,50	18,57	19	17	22	0,25	0,40
5,-9	5	9	21,63	22	12	17	0,25	0,40
6-9	6	9	21,63	22	17	22	0,25	0,40
8-9	8	9	21,63	22	22	30	0,25	0,40
6-11	6	11	27,35	28	17	22	0,25	0,40
8-11	8	11	27,35	28	22	30	0,25	0,40
10-11	10	11	27,35	28	30	38	0,25	0,40

Malzeme: CK45 Yüzey Pürüzlülüğü: Ra 0.36 - Rt. 2.6 Çekme Dayanımı (N / mm2): 850

Akma Dayanımı (N / mm2): 750

ardmak

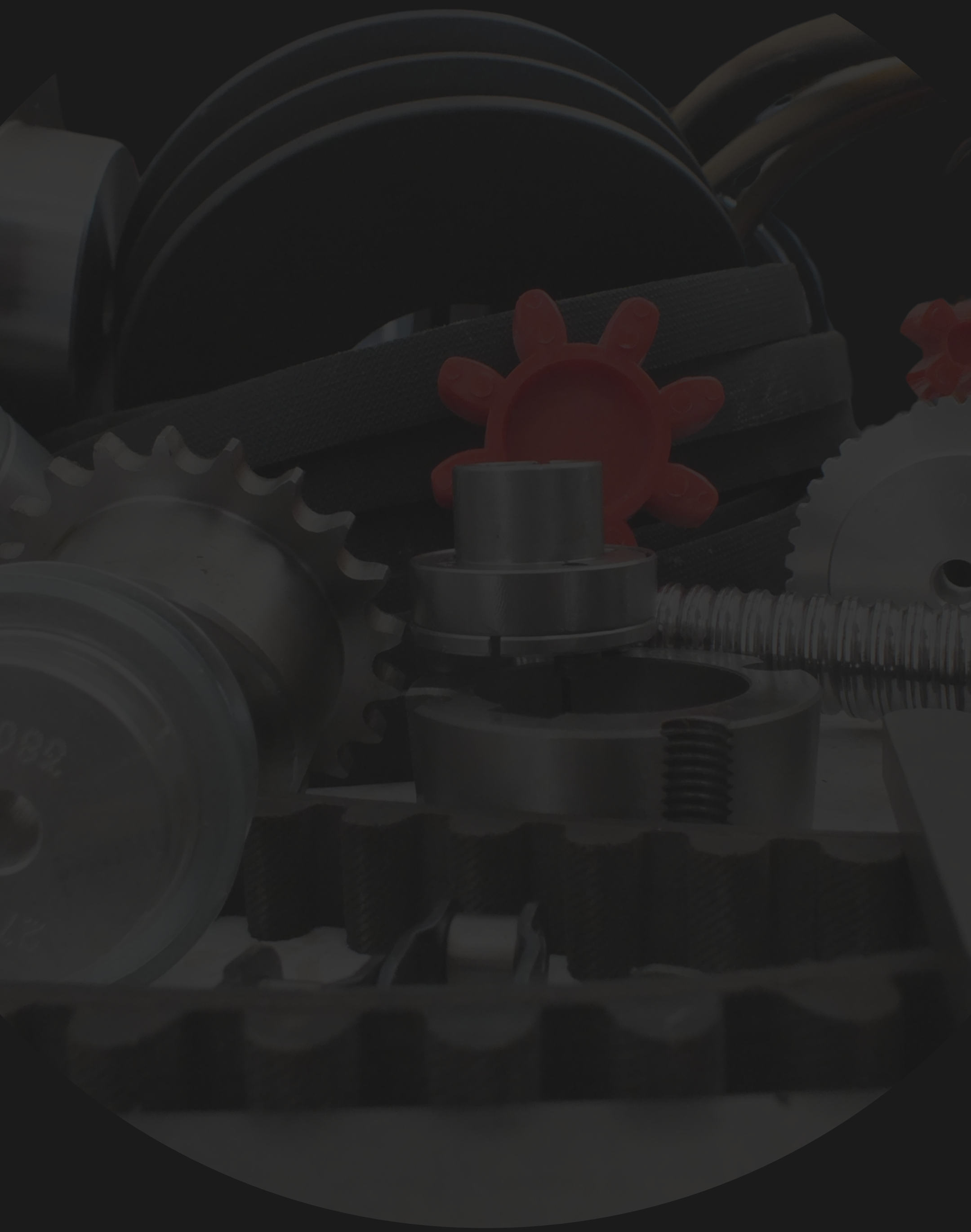

www.ardmakina.com
ard@ardmakina.com
0332 248 64 60