ardmak

SN-SNA



Rulman Yatakları

Bearing Housings

www.ardmakina.com

ardmak

RULMAN YATAKLARI
Bearing Housings

SN Rulman Yatakları SN Bearing Housings

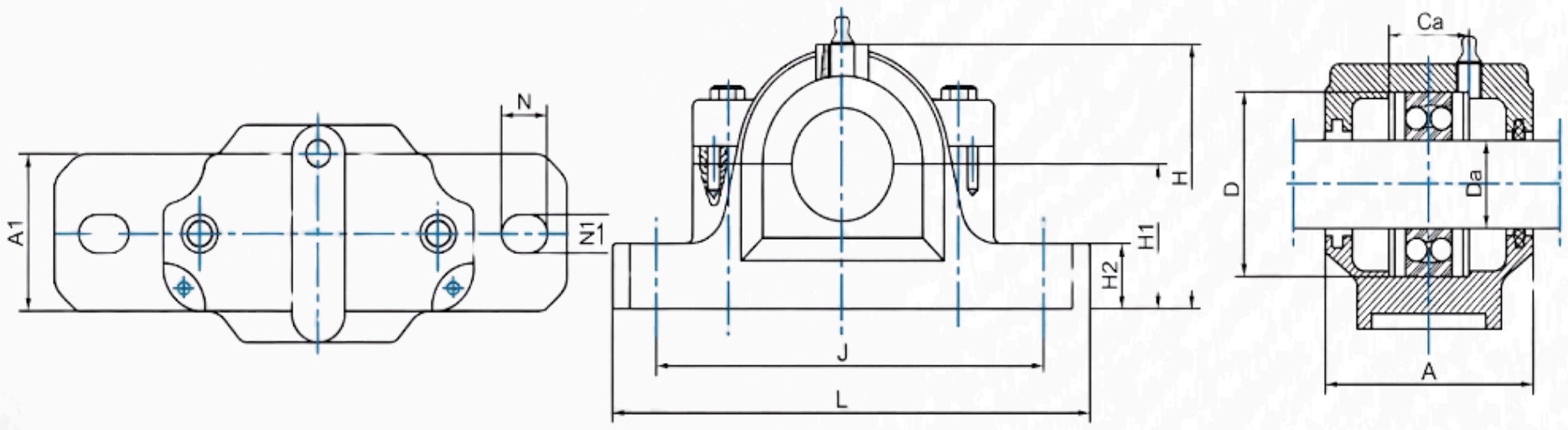

TEKNİK DETAYLAR

Kod (Code)	Da	D	A1	A	Ca	H	H1	H2	J	L	N	N1	Kg	RULMAN	MANŞON	KEÇE
SN-505	20	52	46	67	25	74	40	19	130	165	20	15	1,4	1205K	H205	2FRB 5/52
SN-505-1	20	52	46	67	25	74	40	19	130	165	20	15	1,4	2205K	H305	2FRB 3,5/52
SN-506	25	62	52	77	32	89	50	22	150	185	20	15	1,9	1206K	H206	2FRB 8/62
SN-506-1	25	62	52	77	32	89	50	22	150	185	20	15	1,9	2206K	H306	2FRB 6/62
SN-507	30	72	52	82	34	93	50	22	150	185	20	15	2	1207K	H207	2FRB 8,5/72
SN-507-1	30	72	52	82	34	93	50	22	150	185	20	15	2	2207K	H307	2FRB 5,5/72
SN-508	35	80	60	85	39	107	60	25	170	205	20	15	2,8	1208K	H208	2FRB 10,5/80
SN-508-1	35	80	60	85	39	107	60	25	170	205	20	15	2,8	2208K	H308	2FRB 8/80
SN-509	40	85	60	85	30	109	60	25	170	205	20	15	2,9	1209K	H209	2FRB 5,5/85
SN-509-1	40	85	60	85	30	109	60	25	170	205	20	15	2,9	2209K	H309	2FRB 3/8,85
SN-510	45	90	60	90	41	113	60	25	170	205	20	15	3	1210K	H210	2FRB 10,5/90
SN-510-1	45	90	60	90	41	113	60	25	170	205	20	15	3	2210K	H310	2FRB 9/90
SN-511	50	100	70	95	44	127	70	28	210	255	24	18	4,2	1211K	H211	2FRB 11,5/100
SN-511-1	50	100	70	95	44	127	70	28	210	255	24	18	4,2	2211K	H311	2FRB 9,5/100
SN-512	55	110	70	105	48	133	70	30	210	255	24	18	4,9	1212K	H212	2FRB 13/110
SN-512-1	55	110	70	105	48	133	70	30	210	255	24	18	4,9	2212K	H312	2FRB 10/110
SN-513	60	120	80	110	51	148	80	30	230	275	24	18	6,2	1213K	H213	2FRB 14/120
SN-513-1	60	120	80	110	51	148	80	30	230	275	24	18	6,2	2213K	H313	2FRB 10/120
SN-515	65	130	80	115	56	154	80	30	230	280	24	18	6,8	1215K	H215	2FRB 15,5/130
SN-515-1	65	130	80	115	56	154	80	30	230	280	24	18	6,8	2215K	H315	2FRB 12,5/130

ardmak

RULMAN YATAKLARI
Bearing Housings

SN Rulman Yatakları SN Bearing Housings

SN

Kod (Code)	Da	D	A1	A	Ca	H	H1	H2	J	L	N	N1	Kg	RULMAN	MANŞON	KEÇE
SN-516	70	140	90	120	58	175	95	32	260	315	28	22	9,3	1216K	H216	2FRB 16/140
SN-516-1	70	140	90	120	58	175	95	32	260	315	28	22	9,3	2216K	H316	2FRB 12,5/140
SN-517	75	150	90	125	61	183	95	32	260	320	28	22	9,7	1217K	H217	2FRB 16,5/150
SN-517-1	75	150	90	125	61	183	95	32	260	320	28	22	9,7	2217K	H317	2FRB 12,5/150
SN-518	80	160	100	140	65	193	100	35	290	345	28	22	12,8	1218K	H218	2FRB 17,5/160
SN-518-1	80	160	100	140	65	193	100	35	290	345	28	22	12,8	2218K	H318	2FRB 12,5/160
SN-519	85	170	100	145	68	210	112	35	290	345	28	22	14,5	1219K	H219	2FRB 18/170
SN-519-1	85	170	100	145	68	210	112	35	290	345	28	22	14,5	2219K	H319	2FRB 12,5/170
SN-520	90	180	110	160	701	215	112	40	320	380	32	26	17	1220K	H220	2FRB 18/180
SN-520-1	90	180	110	160	701	215	112	40	320	380	32	26	17	2220K	H320	2FRB 12/180
SN-522	100	200	120	175	80	239	125	45	350	410	32	26	19	1222K	H222	2FRB 21/200
SN-522-1	100	200	120	175	80	239	125	45	350	410	32	26	19	2222K	H322	2FRB 13,5/200
SN-524	110	215	120	185	85	270	140	45	350	410	32	26	24,5	22224K	H3124	2FRB 14/215
SN-524-1	110	215	120	185	85	270	140	45	350	410	32	26	24,5	23224K	H2324	2FRB 5/215
SN-526	115	230	130	190	90	290	150	50	380	445	35	28	30	22226K	H3126	2FRB 13/230
SN-526-1	115	230	130	190	90	290	150	50	380	445	35	28	30	23226K	H2326	2FRB 5/230
SN-528	125	250	150	205	98	302	150	50	420	500	42	35	38	22228K	H3128	2FRB 15/250
SN-528-1	125	250	150	205	98	302	150	50	420	500	42	35	38	23228K	H2328	2FRB 5/250
SN-530	135	270	160	220	106	323	160	60	450	530	42	35	45,5	22230K	H3130	2FRB 16,5/270
SN-530-1	135	270	160	220	106	323	160	60	450	530	42	35	45,5	23230K	H2330	2FRB 5/270
SN-532	140	290	160	235	114	345	170	60	470	550	42	35	54	22232K	H3132	2FRB 17/290
SN-532-1	140	290	160	235	114	345	170	60	470	550	42	35	54	23232K	H2332	2FRB 5/290

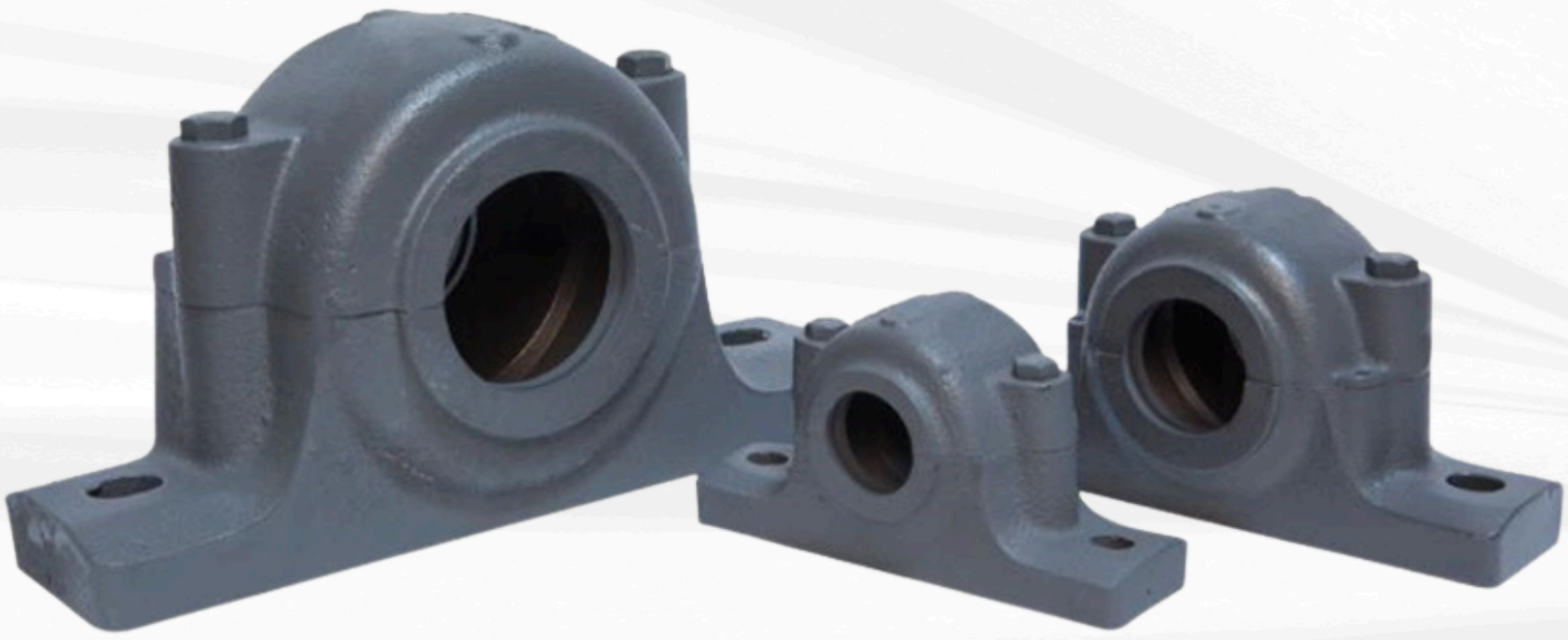

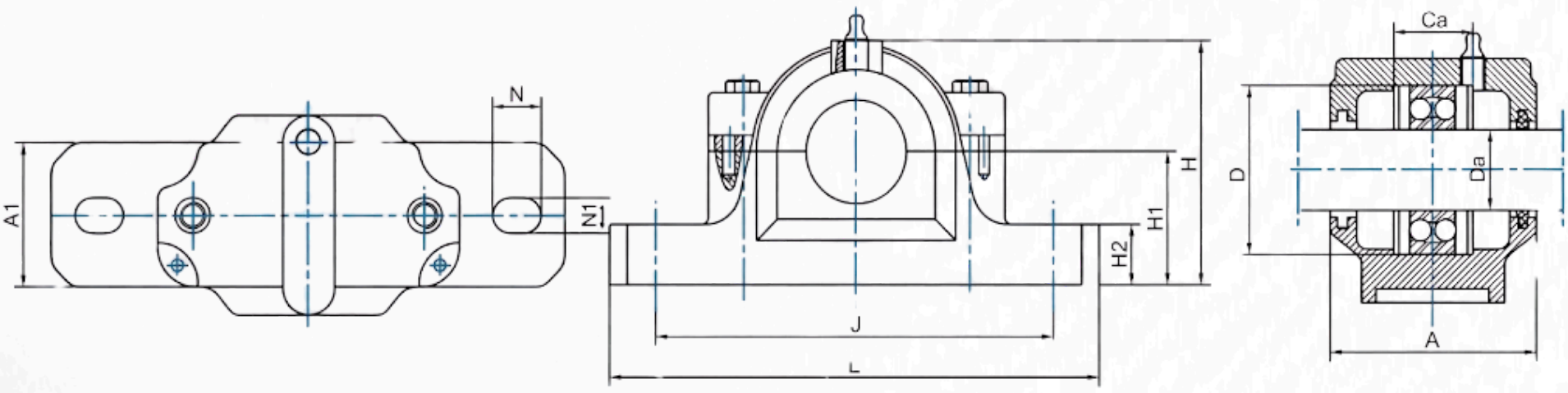

TEKNİK DETAYLAR

SNA

Kod (Code)	Da	D	A1	A	Ca	H	H1	H2	J	L	N	N1	Kg	Rulman (Bearing)	Mn	Kç
SNA-505	20	52	46	67	25	74	40	19	130	165	20	15	1,5	1205K	H205	2FRB 5/52
SNA-505-1	20	52	46	67	25	74	40	19	130	165	20	15	1,5	2205K	H305	2FRB 3,5/52
SNA-505-2	20	52	46	67	25	74	40	19	130	165	20	15	1,5	22205K	H305	2FRB 3,5/52
SNA-605-1	20	62	52	77	32	89	50	22	150	185	20	15	2	1305K	H305	2FRB 7,5/62
SNA-605-2	20	62	52	77	32	89	50	22	150	185	20	15	2	2305K	H2305	2FRB 4/62
SNA-506	25	62	52	77	32	89	50	22	150	185	20	15	2	1206K	H206	2FRB 8/62
SNA-506-1	25	62	52	77	32	89	50	22	150	185	20	15	2	2206K	H306	2FRB 6/62
SNA-506-2	25	62	52	77	32	89	50	22	150	185	20	15	2	22206K	H306	2FRB 6/62
SNA-606	25	72	52	82	34	93	50	22	150	185	20	15	2,2	1306K	H306	2FRB 7,5/72
SNA-606-1	25	72	52	82	34	93	50	22	150	185	20	15	2,2	2306K	H2306	2FRB 3,5/72
SNA-507	30	72	52	82	34	93	50	22	150	185	20	15	2,2	1207K	H207	2FRB 8,5/72
SNA-507-1	30	72	52	82	34	93	50	22	150	185	20	15	2,2	2207K	H307	2FRB 5,5/72
SNA-507-2	30	72	52	82	34	93	50	22	150	185	20	15	2,2	22207K	H307	2FRB 5,5/72
SNA-607	30	80	60	85	39	107	60	25	170	205	20	15	2,9	1307K	H307	2FRB 9/80
SNA-607-1	30	80	60	85	39	107	60	25	170	205	20	15	2,9	2307K	H2307	2FRB 4/80
SNA-508	35	80	60	85	39	107	60	25	170	205	20	15	2,9	1208K	H208	2FRB 10,5/80
SNA-508-1	35	80	60	85	39	107	60	25	170	205	20	15	2,9	2208K	H308	2FRB 8/80
SNA-508-2	35	80	60	85	39	107	60	25	170	205	20	15	2,9	22208K	H308	2FRB 8/80
SNA-509	40	85	60	85	30	109	60	25	170	205	20	15	2,9	1209K	H209	2FRB 5,5/85
SNA-509-1	40	85	60	85	30	109	60	25	170	205	20	15	2,9	2209K	H309	2FRB 3,5/85
SNA-509-2	40	85	60	85	30	109	60	25	170	205	20	15	2,9	22209K	H309	2FRB 3,5/85
SNA-608	35	90	60	90	41	113	60	25	170	205	20	15	3,2	1308K	H308	2FRB 9/90
SNA-608-1	35	90	60	90	41	113	60	25	170	205	20	15	3,2	2308K	H2308	2FRB 4/90
SNA-608-2	35	90	60	90	41	113	60	25	170	205	20	15	3,2	21308K	H308	2FRB 9/90
SNA-608-3	35	90	60	90	41	113	60	25	170	205	20	15	3,2	22308K	H2308	2FRB 4/90

SNA

Kod (Code)	Da	D	A1	A	Ca	H	H1	H2	J	L	N	N1	Kg	Rulman (Bearing)	Mn	Kç
SNA-510	45	90	60	90	41	113	60	25	170	205	20	15	3,2	1210K	H210	2FRB 10,5/90
SNA-510-1	45	90	60	90	41	113	60	25	170	205	20	15	3,2	2210K	H310	2FRB 9/90
SNA-510-2	45	90	60	90	41	113	60	25	170	205	20	15	3,2	22210K	H310	2FRB 9/90
SNA-609	40	100	70	95	44	127	70	28	210	255	24	18	4,4	1309	H309	2FRB 9,5/100
SNA-609-1	40	100	70	95	44	127	70	28	210	255	24	18	4,4	2309K	H2309	2FRB 4/100
SNA-609-2	40	100	70	95	44	127	70	28	210	255	24	18	4,4	21309K	H309	2FRB 9,5/100
SNA-609-3	40	100	70	95	44	127	70	28	210	255	24	18	4,4	22309K	H2309	2FRB 4/100
SNA-511	50	100	70	95	44	127	70	28	210	255	24	18	4,4	1211K	H211	2FRB 11,5/100
SNA-511-1	50	100	70	95	44	127	70	28	210	255	24	18	4,4	2211K	H311	2FRB 9,5/100
SNA-511-2	50	100	70	95	44	127	70	28	210	255	24	18	4,4	22211K	H311	2FRB 9,5/100
SNA-610	45	110	70	105	48	133	70	30	210	255	24	18	5,1	1310K	H309	2FRB 10,5/110
SNA-610-1	45	110	70	105	48	133	70	30	210	255	24	18	5,1	2310K	H2309	2FRB 4/110
SNA-610-2	45	110	70	105	48	133	70	30	210	255	24	18	5,1	21310K	H309	2FRB 10,5/110
SNA-610-3	45	110	70	105	48	133	70	30	210	255	24	18	5,1	22310K	H2309	2FRB 4/110
SNA-610-4	45	110	70	105	48	133	70	30	210	255	24	18	5,1	1212K	H212	2FRB 13/110
SNA-512	55	110	70	105	48	133	70	30	210	255	24	18	5,1	2212K	H312	2FRB 10/110
SNA-512-1	55	110	70	105	48	133	70	30	210	255	24	18	5,1	22212K	H312	2FRB 10/110
SNA-512-2	55	110	70	105	48	133	70	30	210	255	24	18	5,1	1311K	H311	2FRB 11/120
SNA-611	50	120	80	110	51	148	80	30	230	275	24	18	6,5	2311K	H2311	2FRB 4/120
SNA-611-1	50	120	80	110	51	148	80	30	230	275	24	18	6,5	21311K	H311	2FRB 11/120
SNA-611-2	50	120	80	110	51	148	80	30	230	275	24	18	6,5	22311K	H2311	2FRB 4/120
SNA-513	60	120	80	110	51	148	80	30	230	275	24	18	6,5	1213K	H213	2FRB 14/120
SNA-513-1	60	120	80	110	51	148	80	30	230	275	24	18	6,5	2213K	H313	2FRB 10/120
SNA-513-2	60	120	80	110	51	148	80	30	230	275	24	18	6,5	22213K	H313	2FRB 10/120
SNA-612	55	130	80	115	56	154	80	30	230	280	24	18	7	1312K	H312	2FRB 12,5/130
SNA-612-1	55	130	80	115	56	154	80	30	230	280	24	18	7	2312K	H2312	2FRB 5/130
SNA-612-2	55	130	80	115	56	154	80	30	230	280	24	18	7	21312K	H312	2FRB 12,5/130
SNA-612-3	55	130	80	115	56	154	80	30	230	280	24	18	7	22312K	H2312	2FRB 5/130
SNA-515	65	130	80	115	56	154	80	30	230	280	24	18	7	1215K	H215	2FRB 15,5/130
SNA-515-1	65	130	80	115	56	154	80	30	230	280	24	18	7	2215K	H315	2FRB 12,5/140
SNA-515-2	65	130	80	115	56	154	80	30	230	280	24	18	7	22215K	H315	2FRB 12,5/130
SNA-613	60	140	90	120	58	175	95	32	260	315	28	22	9,5	1313K	H313	2FRB 12,5/140
SNA-613-1	60	140	90	120	58	175	95	32	260	315	28	22	9,5	2313K	H2313	2FRB 5/140
SNA-613-2	60	140	90	120	58	175	95	32	260	315	28	22	9,5	21313K	H313	2FRB 12,5/140
SNA-613-3	60	140	90	120	58	175	95	32	260	315	28	22	9,5	22313K	H2313	2FRB 5/140

SNA Rulman Yatakları SNA Bearing Housings

SNA

Kod (Code)	Da	D	A1	A	Ca	H	H1	H2	J	L	N	N1	Kg	Rulman (Bearing)	Mn	Kç
SNA-516	70	140	90	120	58	175	95	32	260	315	28	22	9,5	1216K	H216	2FRB 16/140
SNA-516-1	70	140	90	120	58	175	95	32	260	315	28	22	9,5	2216K	H316	2FRB 12,5/140
SNA-516-2	70	140	90	120	58	175	95	32	260	315	28	22	9,5	22216K	H316	2FRB 12,5/140
SNA-517	75	150	90	125	61	183	95	32	260	320	28	22	10	1217K	H217	2FRB 16,5/150
SNA-517-1	75	150	90	125	61	183	95	32	260	320	28	22	10	2217K	H317	2FRB 12,5/150
SNA-517-2	75	150	90	125	61	183	95	32	260	320	28	22	10	22217K	H317	2FRB 12,5/150
SNA-615	65	160	100	140	65	193	100	35	290	345	28	22	12,5	1315K	H315	2FRB 14/160
SNA-615-1	65	160	100	140	65	193	100	35	290	345	28	22	12,5	2315K	H2315	2FRB 5/160
SNA-615-2	65	160	100	140	65	193	100	35	290	345	28	22	12,5	21315K	H315	2FRB 14/160
SNA-615-3	65	160	100	140	65	193	100	35	290	345	28	22	12,5	22315K	H2315	2FRB 5/160
SNA-518	80	160	100	140	65	193	100	35	290	345	28	22	12,5	1218K	H218	2FRB 17,5/160
SNA-518-1	80	160	100	140	65	193	100	35	290	345	28	22	12,5	2218K	H318	2FRB 12,5/160
SNA-518-2	80	160	100	140	65	193	100	35	290	345	28	22	12,5	22218K	H318	2FRB 12,5/160
SNA-616	70	170	100	145	68	210	112	35	290	345	28	22	13,7	1316K	H316	2FRB 14,5/170
SNA-616-1	70	170	100	145	68	210	112	35	290	345	28	22	13,7	2316K	H2316	2FRB 5/170
SNA-616-2	70	170	100	145	68	210	112	35	290	345	28	22	13,7	21316K	H316	2FRB 14,5/170
SNA-616-3	70	170	100	145	68	210	112	35	290	345	28	22	13,7	22316K	H2316	2FRB 5/170
SNA-519	85	170	100	145	68	210	112	35	290	345	28	22	13,7	1219K	H219	2FRB 18/170
SNA-519-1	85	170	100	145	68	210	112	35	290	345	28	22	13,7	2219K	H319	2FRB 12,5/170
SNA-519-2	85	170	100	145	68	210	112	35	290	345	28	22	13,7	22219K	H319	2FRB 12,5/170
SNA-617	75	180	110	160	70	215	112	40	320	380	32	25	17,6	1317K	H317	2FRB 14,5/180
SNA-617-1	75	180	110	160	70	215	112	40	320	380	32	25	17,6	2317K	H2317	2FRB 5/180
SNA-617-2	75	180	110	160	70	215	112	40	320	380	32	25	17,6	21317K	H317	2FRB 14,5/180
SNA-617-3	75	180	110	160	70	215	112	40	320	380	32	25	17,6	22317K	H2317	2FRB 5/180
SNA-520	90	180	110	160	70	215	112	40	320	380	32	25	17,6	1220K	H220	2FRB 18/180
SNA-520-1	90	180	110	160	70	215	112	40	320	380	32	25	17,6	2222K	H320	2FRB 12/180
SNA-520-2	90	180	110	160	70	215	112	40	320	380	32	25	17,6	22220K	H320	2FRB 12/180
SNA-520-3	90	180	110	160	70	215	112	40	320	380	32	25	17,6	23220K	H2320	2FRB 4,85/180
SNA-618	80	190	110	155	95	229	112	40	320	380	32	25	22	1318K	H318	2FRB 15,50/190
SNA-618-1	80	190	110	155	95	229	112	40	320	380	32	25	22	21318K	H318	2FRB 15,5/190
SNA-618-2	80	190	110	155	95	229	112	40	320	380	32	25	22	2318K	H2318	2FRB 5/190

ardmak

RULMAN YATAKLARI
Bearing Housings

SNA Rulman Yatakları — SNA Bearing Housings

SNA

Kod (Code)	Da	D	A1	A	Ca	H	H1	H2	J	L	N	N1	Kg	Rulman (Bearing)	Mn	Kç
SNA-619	85	200	120	175	80	239	125	45	350	410	32	25	22	1319K	H319	2FRB 17,5/200
SNA-619-1	85	200	120	175	80	239	125	45	350	410	32	25	22	2319K	H2319	2FRB 6,5/200
SNA-619-2	85	200	120	175	80	239	125	45	350	410	32	25	22	21319K	H319	2FRB 17,5/200
SNA-619-3	85	200	120	175	80	239	125	45	350	410	32	25	22	22319K	H2319	2FRB 6,5/200
SNA-522	100	200	120	175	80	239	125	45	350	410	32	25	22	1222K	H222	2FRB 21,/200
SNA-522-1	100	200	120	175	80	239	125	45	350	410	32	25	22	2222K	H322	2FRB 13,5/200
SNA-522-2	100	200	120	175	80	239	125	45	350	410	32	25	22	22222K	H322	2FRB 13,5/200
SNA-522-3	100	200	120	175	80	239	125	45	350	410	32	25	22	23222K	H2322	2FRB 5,10/200
SNA-620	90	215	120	185	86	271	140	45	350	410	32	26	26,2	1320K	H320	2FRB 19,5/215
SNA-620-1	90	215	120	185	86	271	140	45	350	410	32	26	26,2	2320K	H2320	2FRB 6,5/215
SNA-620-2	90	215	120	185	86	271	140	45	350	410	32	26	26,2	21320K	H320	2FRB 19,5/215
SNA-620-3	90	215	120	185	86	271	140	45	350	410	32	26	26,2	22320K	H2320	2FRB 6,5/215
SNA-524	110	215	120	185	86	271	140	45	350	410	32	26	26,2	1224K	H3124	2FRB 22/215
SNA-524-1	110	215	120	185	86	271	140	45	350	410	32	26	26,2	22224K	H3124	2FRB 14/215
SNA-524-2	110	215	120	185	86	271	140	45	350	410	32	26	26,2	23224K	H2324	2FRB 5/215
SNA-526	115	230	130	190	90	290	150	50	380	445	45	28	33	22226K	H3126	2FRB 13/230
SNA-526-1	115	230	130	190	90	290	150	50	380	445	45	28	33	23226K	H2326	2FRB 5/230
SNA-528	125	250	150	205	98	302	150	50	420	500	42	35	40	22228K	H3128	2FRB 15/250
SNA-528-1	125	250	150	205	98	302	150	50	420	500	42	35	40	23228K	H2328	2FRB 5/250
SNA-530	135	270	160	220	106	323	160	60	450	530	42	35	49	22230K	H3130	2FRB 16,5/270
SNA-530-1	135	270	160	220	106	323	160	60	450	530	42	35	49	23230K	H2330	2FRB 5/270
SNA-532	140	290	160	235	114	344	170	60	470	550	42	35	55	22232K	H3132	2FRB 17/290
SNA-532-1	140	290	160	235	114	344	170	60	470	550	42	35	55	23232K	H2332	2FRB 5/290



ardmak

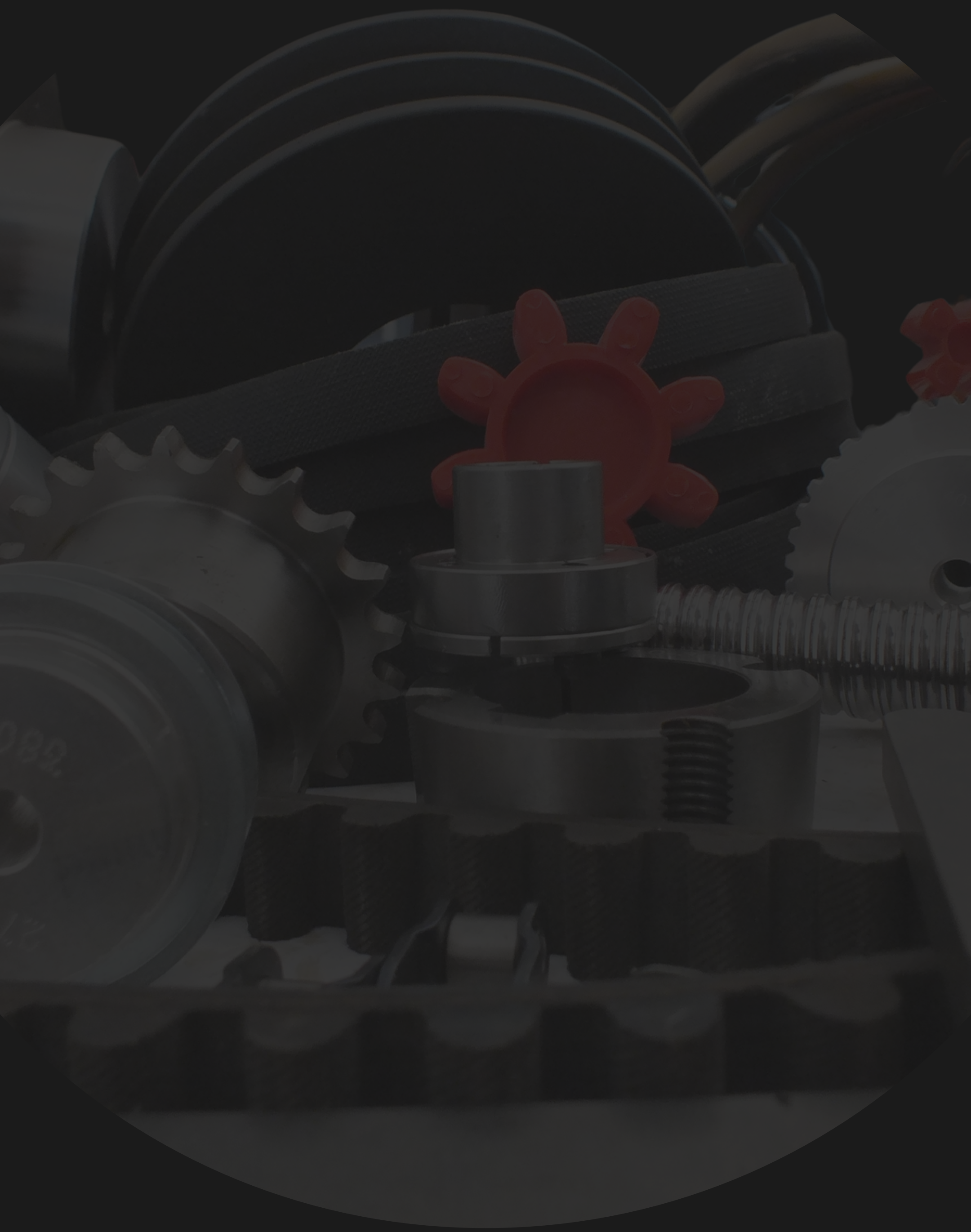

www.ardmakina.com
ard@ardmakina.com
0332 248 64 60