ardmak



Endüstriyel Zincirler

Industrial Chains

www.ardmakina.com

Tek Sıra Zincirler — Single Strand Chains

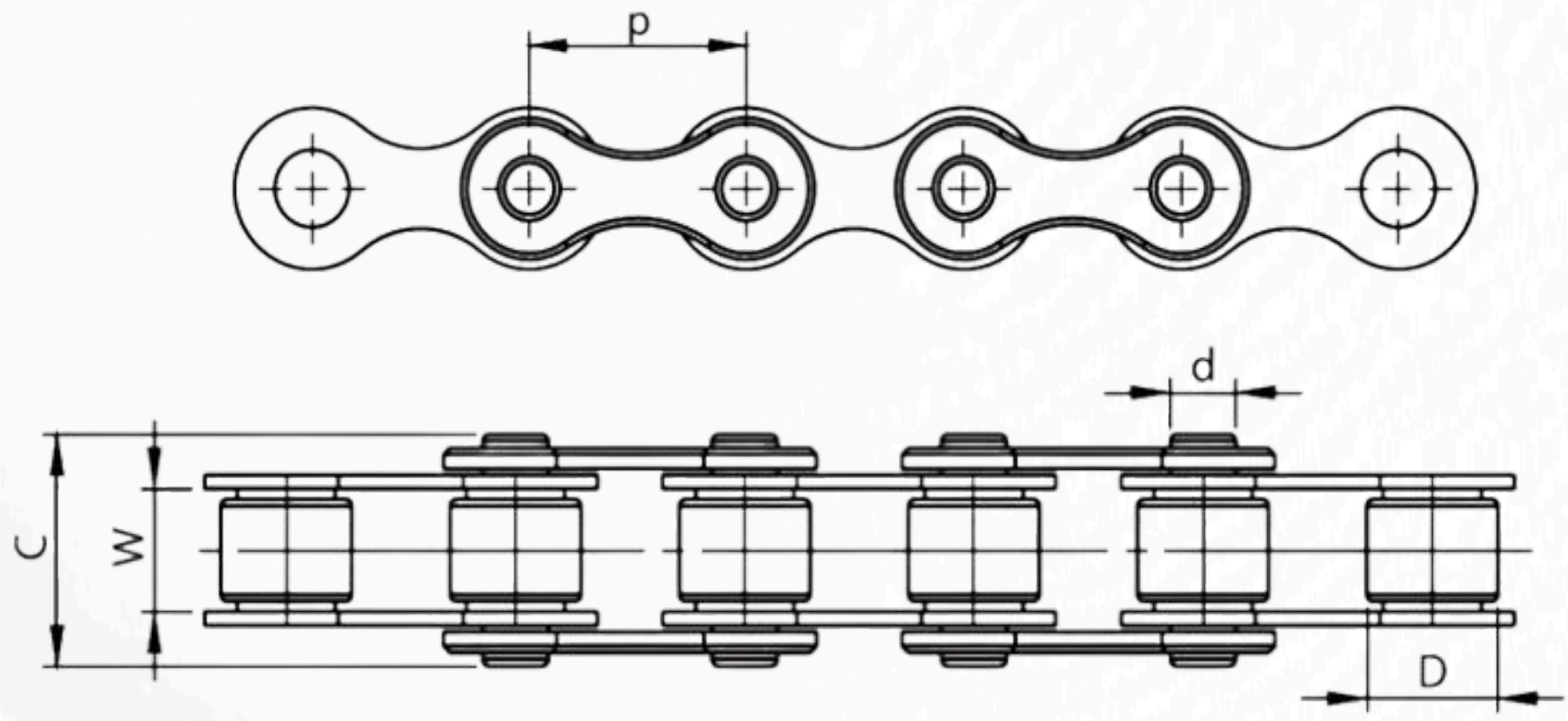

Kod (Code)	P	A	B	C	D	E	F	g/G	Minimum Çekme Dayanımı (kN) Minimum Tensile Strength	Ortalama Çekme Dayanımı (Kn) Average Tensile Strength	kg/m
04B-1	6	4	2,8	1,85	6,8	7,8	5	0,6	3	3,2	0,11
05B-1	8	5	3	2,31	8,2	8,9	7,1	0,8	5	5,9	0,2
*06B-1	9,53	6,35	5,72	3,28	13,15	14,1	8,2	1,3	9	10,4	0,41
08B-1	12,7	8,51	7,75	4,45	16,7	18,2	11,8	1,6	18	19,4	0,69
10B-1	15,88	10,16	9,65	5,08	19,5	20,9	14,7	1,7	22,4	27,5	0,93
12B-1	19,05	12,07	11,68	5,72	22,5	24,2	16	1,85	29	32,2	1,15
16B-1	25,4	15,88	17,02	8,28	36,1	37,4	21	4.15/3.1	60	72,8	2,71
20B-1	31,75	19,05	19,56	10,19	41,3	45	26,4	4.5/3.5	95	106,7	3,7
24B-1	38,1	25,4	25,4	14,63	53,4	57,8	33,2	6.0/4.8	160	178	7,1
28B-1	44,45	27,94	30,99	15,9	65,1	69,5	36,7	7.5/6.0	200	222	8,5
32B-1	50,8	29,21	30,99	17,81	66	71	42	7.0/6.0	250	277,5	10,25
40B-1	63,5	39,37	38,1	22,89	82,2	89,2	52,96	8.5/8.0	355	394	16,35
48B-1	76,2	48,26	45,72	29,24	99,1	107	63,8	12.0/10.0	560	621,6	25
56B-1	88,9	53,98	53,34	34,32	114,6	123	77,8	13.5/12.0	850	940	35,88
64B-1	101,6	63,5	60,96	39,4	130	138,5	90,17	15.0/13.0	1120	1240	46,5

Zincirler

Endüstriyel alanda kullanılan zincirler 5 parçadan oluşmaktadır. Makara, pim, makara bağlantı plakası, pim bağlantı plakası ve burçtur. Kullanılacak zincir çekeceği yüke göre tercih edilmelidir. Zincirler tek sıra, çift sıra ve üç sıra olarak kullanılabilmektedir. Bunların dışında özel amaçlı zincirlerde mevcuttur. (Pimli zincir, kulaklı zincir vb.)

Çift Sıra Zincirler — Double Strand Chains

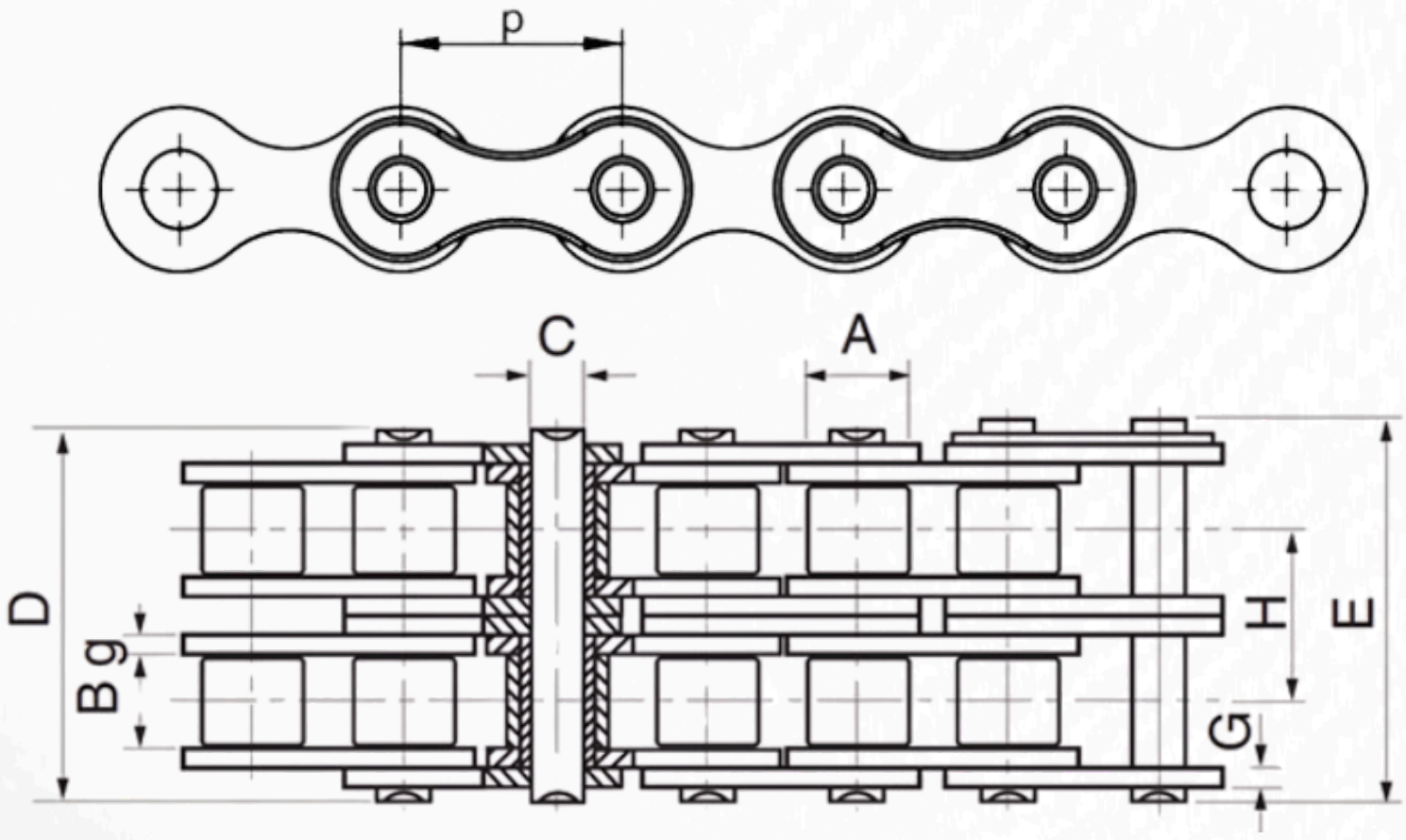

Kod (Code)	P	A	B	C	D	E	F	g/G	Minimum Çekme Dayanımı (kN)	Ortalama Çekme Dayanımı (Kn)	kg/m
									Minimum Tensile Strength	Average Tensile Strength	
05B-2	8	5	3	2,31	13,9	14,5	7,1	0,8	7,8	10,2	0,33
*06B-2	9,53	6,35	5,72	3,28	23,4	24,4	8,2	1,3	16,9	18,7	0,77
08B-2	12,7	8,51	7,75	4,45	31,2	32,2	11,8	1,6	32	38,7	1,34
10B-2	15,88	10,16	9,65	5,08	36,1	37,5	14,7	1,7	44,5	56,2	1,84
12B-2	19,05	12,07	11,68	5,72	42	43,6	16	1,85	57,8	66,1	2,31
16B-2	25,4	15,88	17,02	8,28	68	69,3	21	4.15/3.1	106	133	5,42
20B-2	31,75	19,05	19,56	10,19	77,8	81,5	26,4	4.5/3.5	170	211,2	7,2
24B-2	38,1	25,4	25,4	14,63	101,7	106,2	33,2	6.0/4.8	280	319,2	13,4
28B-2	44,45	27,94	30,99	15,9	124,6	129,1	36,7	7.5/6.0	360	406,8	16,6
32B-2	50,8	29,21	30,99	17,81	124,6	129,6	42	7.0/6.0	450	508,5	21
40B-2	63,5	39,37	38,1	22,89	154,5	161,5	52,96	8.5/8.0	630	711,9	32
48B-2	76,2	48,26	45,72	29,24	190,4	198,2	63,8	12.0/10.0	1000	1130	50
56B-2	88,9	53,98	53,34	34,32	221,2	229,6	77,8	13.5/12.0	1600	1760	71,76
64B-2	101,6	63,5	60,96	39,4	249,9	258,4	90,17	15.0/13.0	2000	2200	93



Üç Sıra Zincirler — Triple Strand Chains

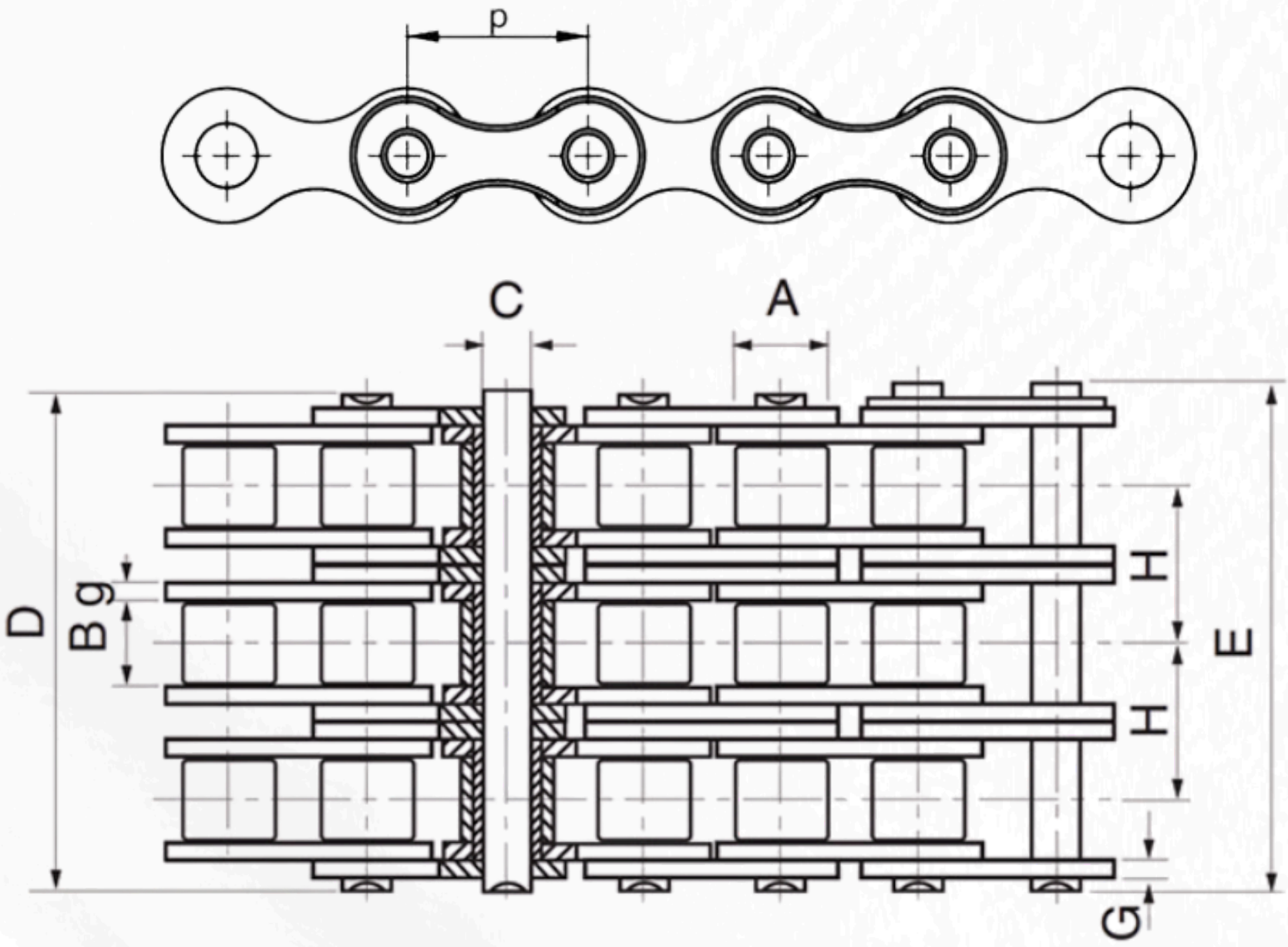

Kod (Code)	P	A	B	C	D	E	F	g/G	Minimum Çekme Dayanımı (kN) Minimum Tensile Strength	Ortalama Çekme Dayanımı (Kn) Average Tensile Strength	kg/m
05B-3	8	5	3	2,31	19,5	20,2	7,1	0,8	11,1	13,8	0,48
*06B-3	9,53	6,35	5,72	3,28	33,5	34,6	8,2	1,3	24,9	30,1	1,16
08B-3	12,7	8,51	7,75	4,45	45,1	46,1	11,8	1,6	47,5	57,8	2,03
10B-3	15,88	10,16	9,65	5,08	52,7	54,1	14,7	1,7	66,7	84,5	2,77
12B-3	19,05	12,07	11,68	5,72	61,5	63,1	16	1,85	86,7	101,8	3,46
16B-3	25,4	15,88	17,02	8,28	99,8	101,2	21	4.15/3.1	160	203,7	8,13
20B-3	31,75	19,05	19,56	10,19	114,2	117,9	26,4	4.5/3.5	250	290	10,82
24B-3	38,1	25,4	25,4	14,63	150,1	154,6	33,2	6.0/4.8	425	493	20,1
28B-3	44,45	27,94	30,99	15,9	184,2	188,7	36,7	7.5/6.0	530	609,5	24,92
32B-3	50,8	29,21	30,99	17,81	183,2	188,2	42	7.0/6.0	670	770,5	31,56
40B-3	63,5	39,37	38,1	22,89	226,8	233,8	52,96	8.5/8.0	950	1092,5	48,1
48B-3	76,2	48,26	45,72	29,24	281,6	289,4	63,8	12.0/10.0	1500	1710	75
56B-3	88,9	53,98	53,34	34,32	327,8	336,2	77,8	13.5/12.0	2240	2240	107,64
64B-3	101,6	63,5	60,96	39,4	369,8	378,3	90,17	15.0/13.0	3000	3300	139,5

ardmak

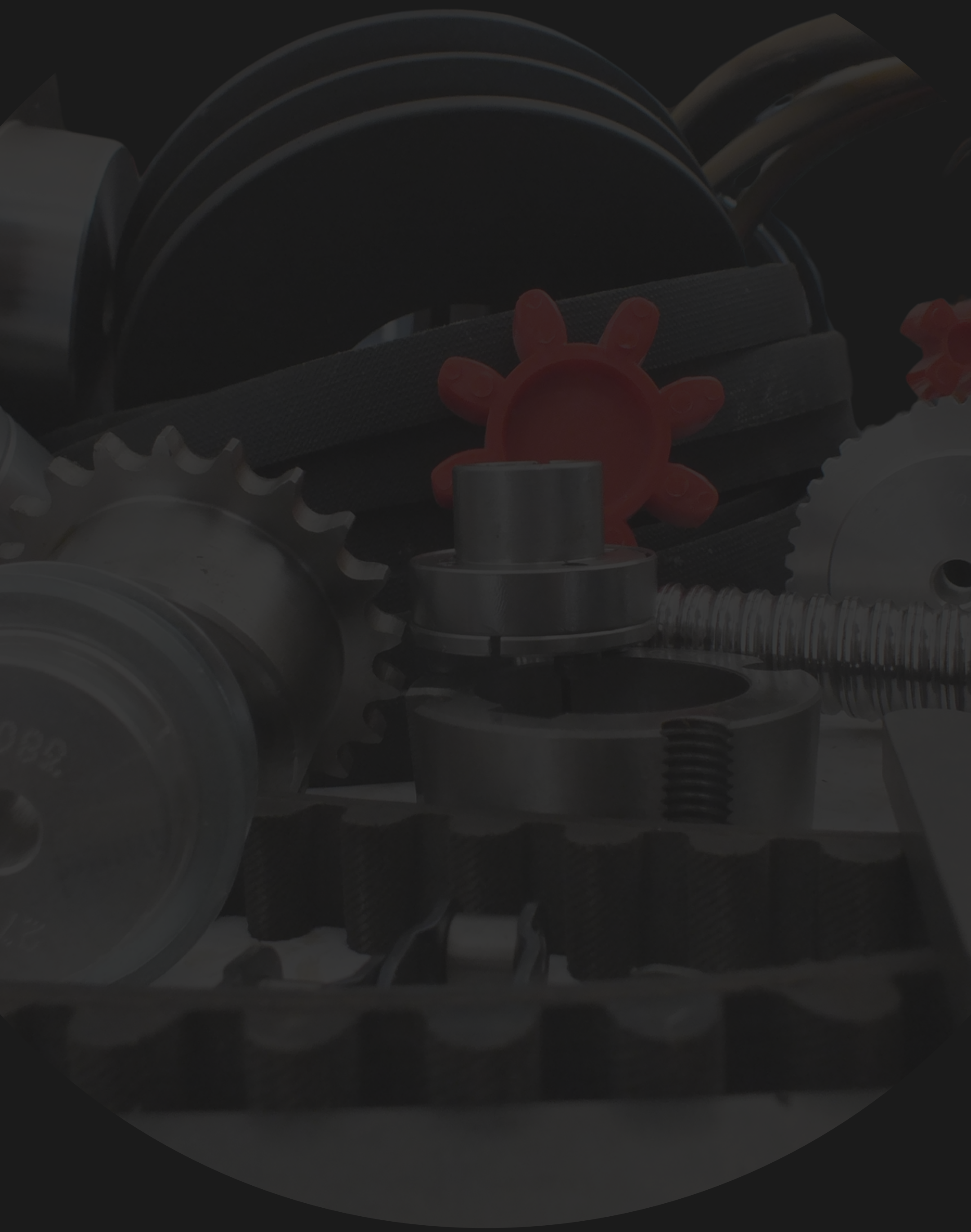

www.ardmakina.com
ard@ardmakina.com
0332 248 64 60