ardmak

MLA



Konik Kilitler (Kamasız Burçlar)

Taper Lock Bushings (Keyless Bushings)

KONİK KİLİTLER (KAMASIZ BURÇLAR)

Taper Lock Bushings (Keyless Bushings)

MLA Kamasız Burçlar MLA Taper Lock Bushings

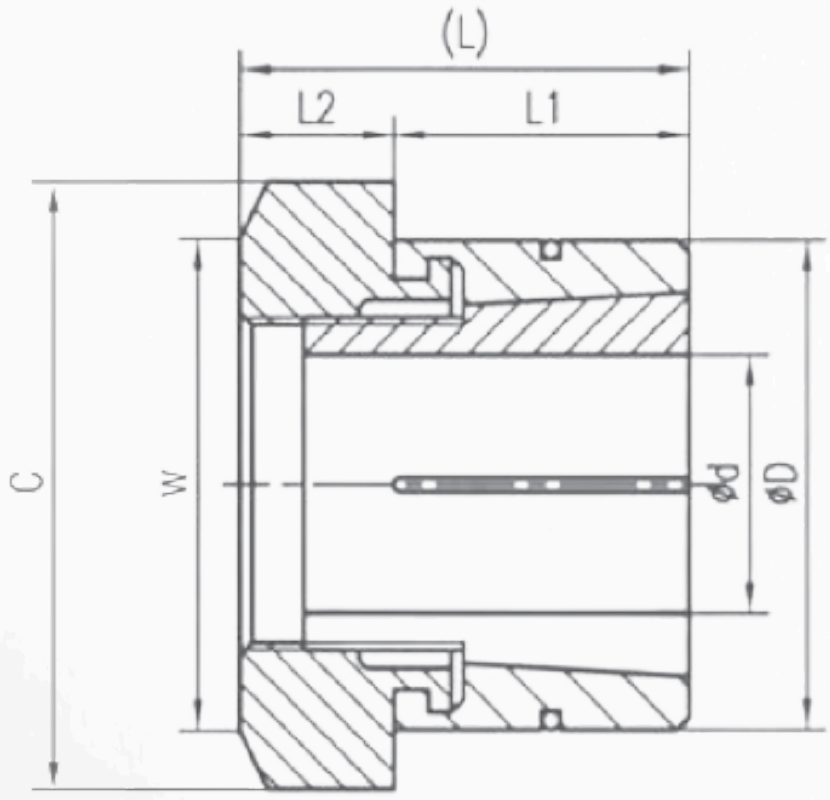



MLA

Kod (Code)	L	L1	L2	W	C	d	D
MLA5-16	15	10	5	17	19,6	5	16
MLA6-16	15	10	5	17	19,6	6	16
MLA7-21	21	14	7	22	25,4	7	21
MLA8-21	21	14	7	22	25,4	8	21
MLA9-21	21	14	7	22	25,4	9	21
MLA10-24	22	14	8	24	27,7	10	24
MLA11-24	22	14	8	24	27,7	11	24
MLA12-24	22	14	8	24	27,7	12	24
MLA14-31	27	17	10	32	37	14	31
MLA15-31	27	17	10	32	37	15	31
MLA16-31	27	17	10	32	37	16	31
MLA17-36	33	21	12	36	41,6	17	36
MLA18-36	33	21	12	36	41,6	18	36
MLA19-36	33	21	12	36	41,6	19	36
MLA20-41	35	23	12	41	47,3	20	41
MLA22-41	35	23	12	41	47,3	22	41
MLA24-41	35	23	12	41	47,3	24	41
MLA25-46	37	25	12	46	53,1	25	46
MLA28-46	37	25	12	46	53,1	28	46
MLA30-50	41	28	13	50	57,7	30	50
MLA32-50	41	28	13	50	57,7	32	50

Konik Kilitler (Kamasız Burçlar)

Kamasız burçlar çeşitli ölçülerde ve tiplerde imal edilmektedir. Kasnak, dişli vb. gibi hareket aktarma elemanlarını mille kamasız olarak birleştirmede kullanılmaktadır. Küçük çaplarda imal eidlebildiği gibi büyük çaplarda da imal edilebilir. Büyük mil çaplarında mile kama açma işlemlerinin zorluğu ortadan kalkmaktadır.

ardmak

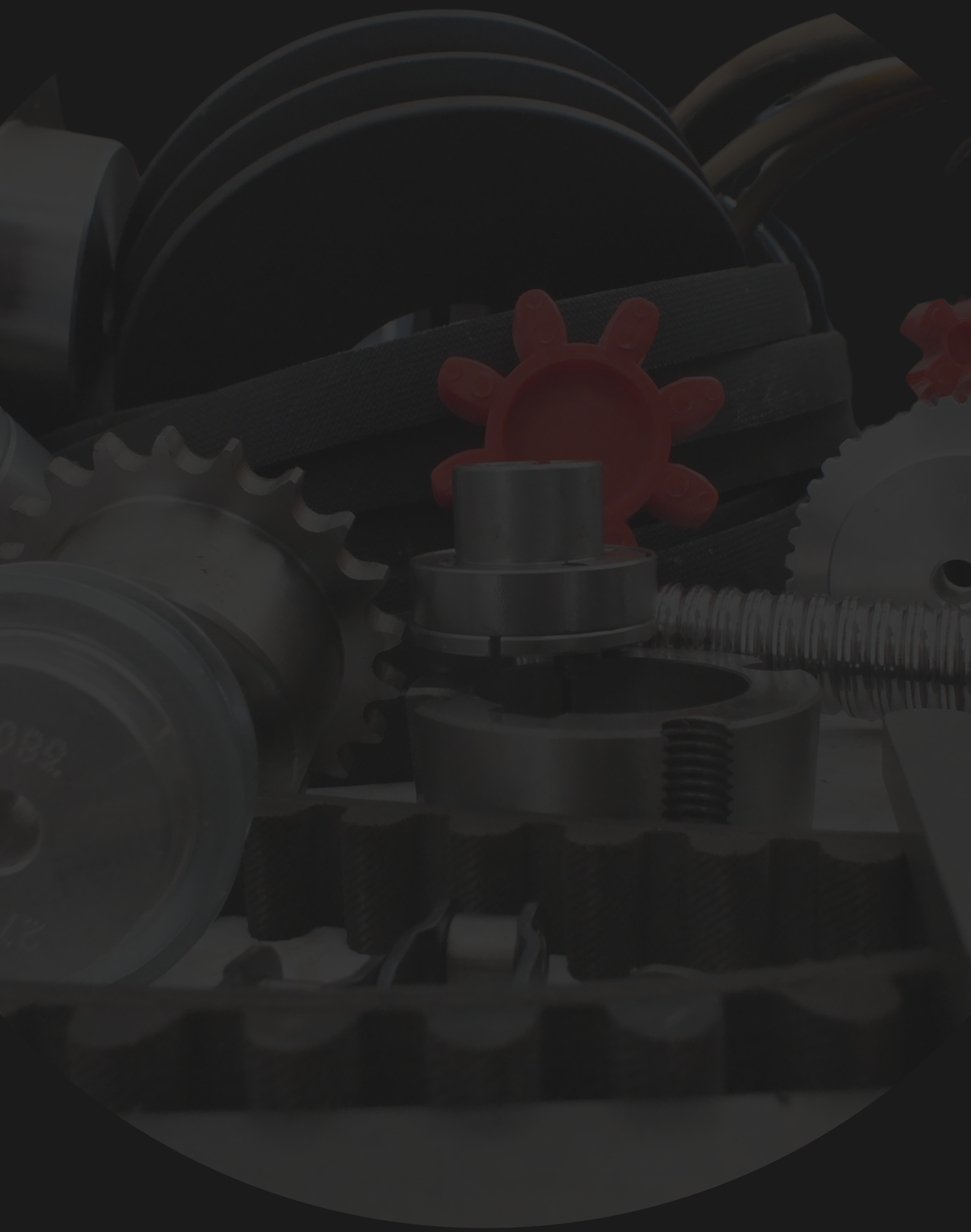

www.ardmakina.com
ard@ardmakina.com
0332 248 64 60