ardmak

501



Konik Kilitler (Kamasız Burçlar)

Taper Lock Bushings (Keyless Bushings)

KONİK KİLİTLER (KAMASIZ BURÇLAR)

Taper Lock Bushings (Keyless Bushings)

501 Kamasız Burçlar — 501 Taper Lock Bushings

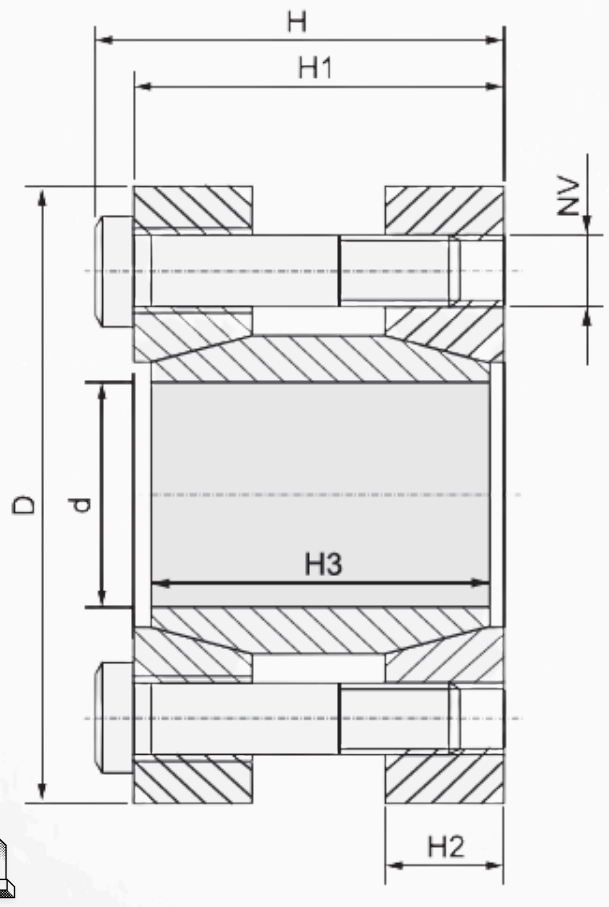



KB-501

Kod (code)	d	D	H	H1	NV	tip
KB501-22	22	60	44	40	M6x35x6	kb501
KB501-24	24	60	44	40	M6x35x6	kb501
KB501-25	25	66	48	44	M6x40x8	kb501
KB501-28	28	66	48	44	M6x40x8	kb501
KB501-29	29	66	48	44	M6x40x8	kb501
KB501-30	30	76	52	48	M6x45x8	kb501
KB501-32	32	76	52	48	M6x45x8	kb501
KB501-35	35	76	52	48	M6x45x8	kb501
KB501-36	36	96	62	56	M8x50x8	kb501
KB501-40	40	96	62	56	M8x50x8	kb501
KB501-44	44	96	62	56	M8x50x8	kb501
KB501-50	50	112	74	68	M8x60x10	kb501
KB501-51	51	112	74	68	M8x60x10	kb501
KB501-54	54	112	74	68	M8x60x10	kb501
KB501-55	55	120	84	78	M8x70x12	kb501
KB501-60	60	120	84	78	M8x70x12	kb501
KB501-63	63	120	84	78	M8x70x12	kb501

Kod (code)	d	D	H	H1	NV
KB501-65	65	148	95	88	M10x80x12
KB501-68	68	148	95	88	M10x80x12
KB501-70	70	148	95	88	M10x80x12
KB501-73	73	148	95	88	M10x80x12
KB501-74	74	170	112	104	M12x110x10
KB501-76	76	170	112	104	M12x110x10
KB501-80	80	170	112	104	M12x110x10
KB501-85	85	170	112	104	M12x110x10
KB501-86	86	185	124	116	M12x120x12
KB501-90	90	185	124	116	M12x120x12
KB501-92	92	185	124	116	M12x120x12
KB501-96	96	185	124	116	M12x120x12
KB501-100	100	197	134	126	M12x125x16
KB501-106	106	197	134	126	M12x125x16
KB501-108	108	197	134	126	M12x125x16
KB501-110	110	197	134	126	M12x125x16
KB501-120	120	230	162	152	M16x150x12
KB501-130	130	230	162	152	M16x150x12

Konik Kilitler (Kamasız Burçlar)

Kamasız burçlar çeşitli ölçülerde ve tiplerde imal edilmektedir. Kasnak, dişli vb. gibi hareket aktarma elemanlarını mille kamasız olarak birleştirmede kullanılmaktadır. Küçük çaplarda imal eidlebildiği gibi büyük çaplarda da imal edilebilir. Büyük mil çaplarında mile kama açma işlemlerinin zorluğu ortadan kalkmaktadır.

ardmak

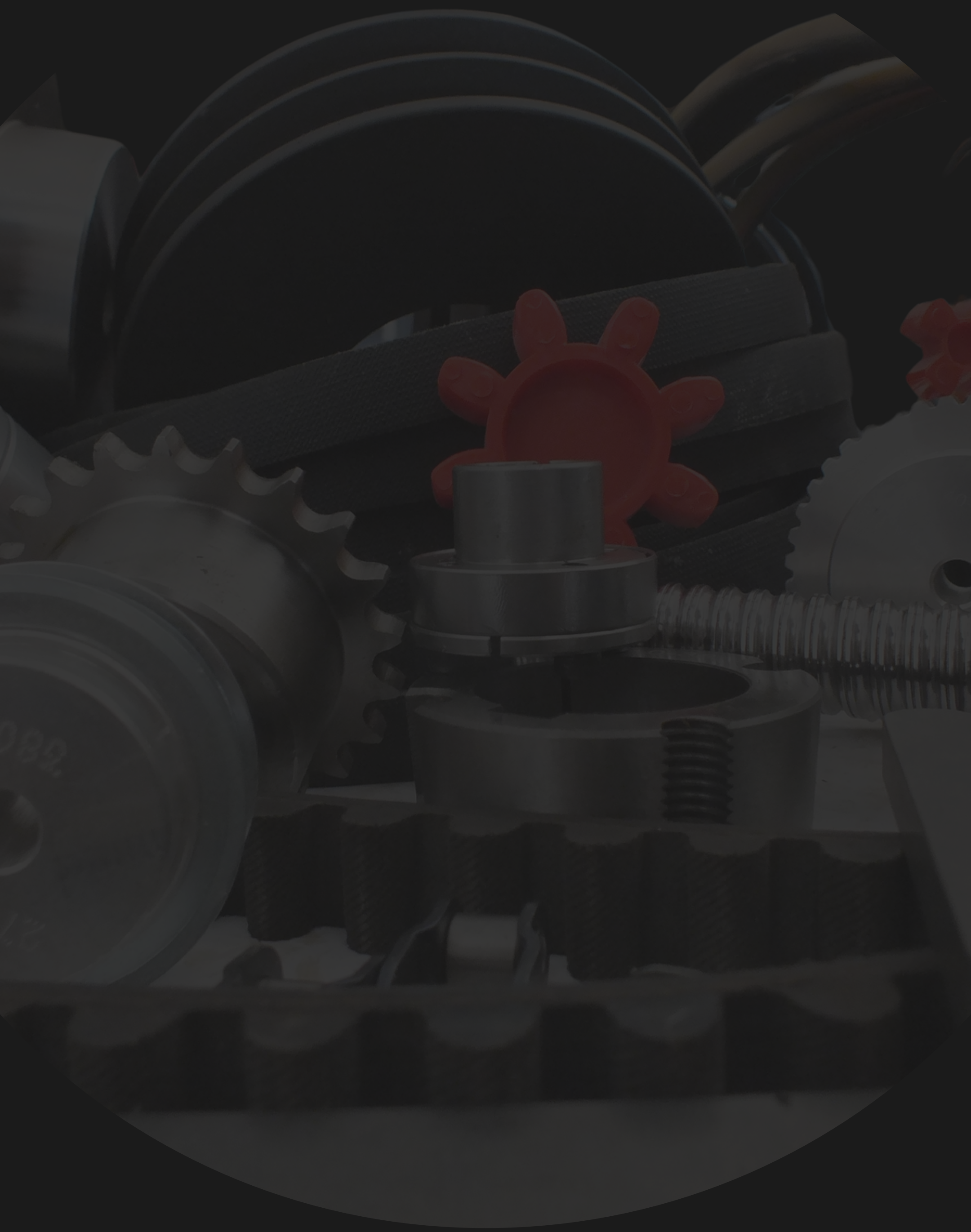

www.ardmakina.com
ard@ardmakina.com
0332 248 64 60