ardmak

351



Konik Kilitler (Kamasız Burçlar)

Taper Lock Bushings (Keyless Bushings)

KONİK KİLİTLER (KAMASIZ BURÇLAR)

Taper Lock Bushings (Keyless Bushings)

351 Kamasız Burçlar 351 Taper Lock Bushings

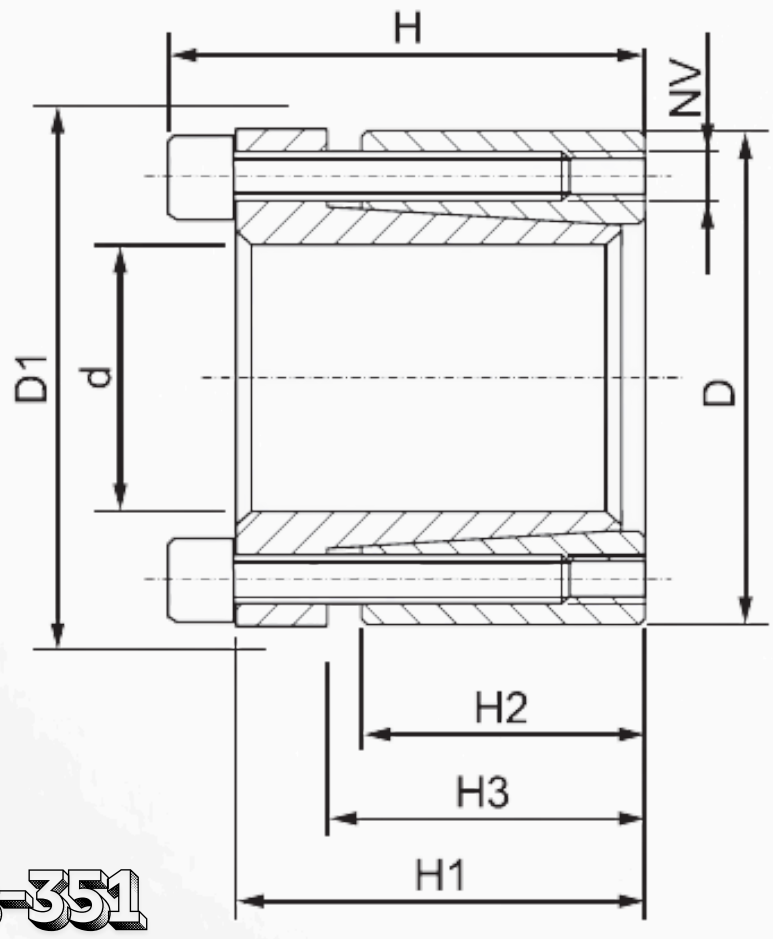

KB-351



Kod (Code)	d	D	D1	H	H1	H2	H3	NV
KB351-19	19	47	53	47	41	26	30	M6x20x6
KB351-20	20	47	53	47	41	26	30	M6x20x6
KB351-22	22	47	53	47	41	26	30	M6x20x6
KB351-24	24	50	56	47	41	26	30	M6x20x6
KB351-25	25	50	56	47	41	26	30	M6x20x6
KB351-28	28	55	61	47	41	26	30	M6x20x6
KB351-30	30	55	61	47	41	26	30	M6x20x6
KB351-32	32	60	66	47	41	26	30	M6x20x6
KB351-35	35	60	66	47	41	26	30	M6x20x8
KB351-38	38	65	71	47	41	26	30	M6x20x8
KB351-40	40	65	71	47	41	26	30	M6x20x8
KB351-42	42	75	81	57	49	30	35	M8x30x8
KB351-45	45	75	81	57	49	30	35	M8x30x6
KB351-48	48	80	86	57	49	30	35	M8x30x6
KB351-50	50	80	86	57	49	30	35	M8x30x8
KB351-55	55	85	91	57	49	30	35	M8x30x8
KB351-60	60	90	96	57	49	30	35	M8x30x8
KB351-65	65	95	102	57	49	30	35	M8x30x8
KB351-70	70	110	117	69	59	40	45	M10x35x8
KB351-75	75	115	122	69	59	40	45	M10x35x8

Kod (Code)	d	D	D1	H	H1	H2	H3	NV
KB351-80	80	120	127	69	59	40	45	M10x35x8
KB351-85	85	125	132	69	59	40	45	M10x35x8
KB351-90	90	130	137	69	59	40	45	M10x35x10
KB351-95	95	135	142	69	59	40	45	M10x35x10
KB351-100	100	145	153	80	68	46	52	M12x45x10
KB351-110	110	155	163	80	68	46	52	M12x45x8
KB351-120	120	165	173	80	68	46	52	M12x45x8
KB351-130	130	180	188	80	68	46	52	M12x45x10
KB351-140	140	190	199	90	76	50	57	M14x45x12
KB351-150	150	200	209	90	76	50	57	M14x45x10
KB351-160	160	210	219	90	76	50	57	M14x45x12
KB351-170	170	225	234	90	76	50	57	M14x45x12
KB351-180	180	235	244	90	76	50	57	M14x45x14
KB351-190	190	250	259	90	76	50	57	M14x45x14
KB351-200	200	260	269	90	76	50	57	M14x45x16
KB351-220	220	285	294	114	98	64	72	M16x60x16
KB351-240	240	305	314	114	98	64	72	M16x60x12
KB351-260	260	325	334	114	98	64	72	M16x60x16
KB351-280	280	355	364	139	121	75	83	M18x70x18
KB351-300	300	375	384	139	121	75	83	M18x70x16

Konik Kilitler (Kamasız Burçlar)

Kamasız burçlar çeşitli ölçülerde ve tiplerde imal edilmektedir. Kasnak, dişli vb. gibi hareket aktarma elemanlarını mille kamasız olarak birleştirmede kullanılmaktadır. Küçük çaplarda imal eidlebildiği gibi büyük çaplarda da imal edilebilir. Büyük mil çaplarında mile kama açma işlemlerinin zorluğu ortadan kalkmaktadır.

ardmak

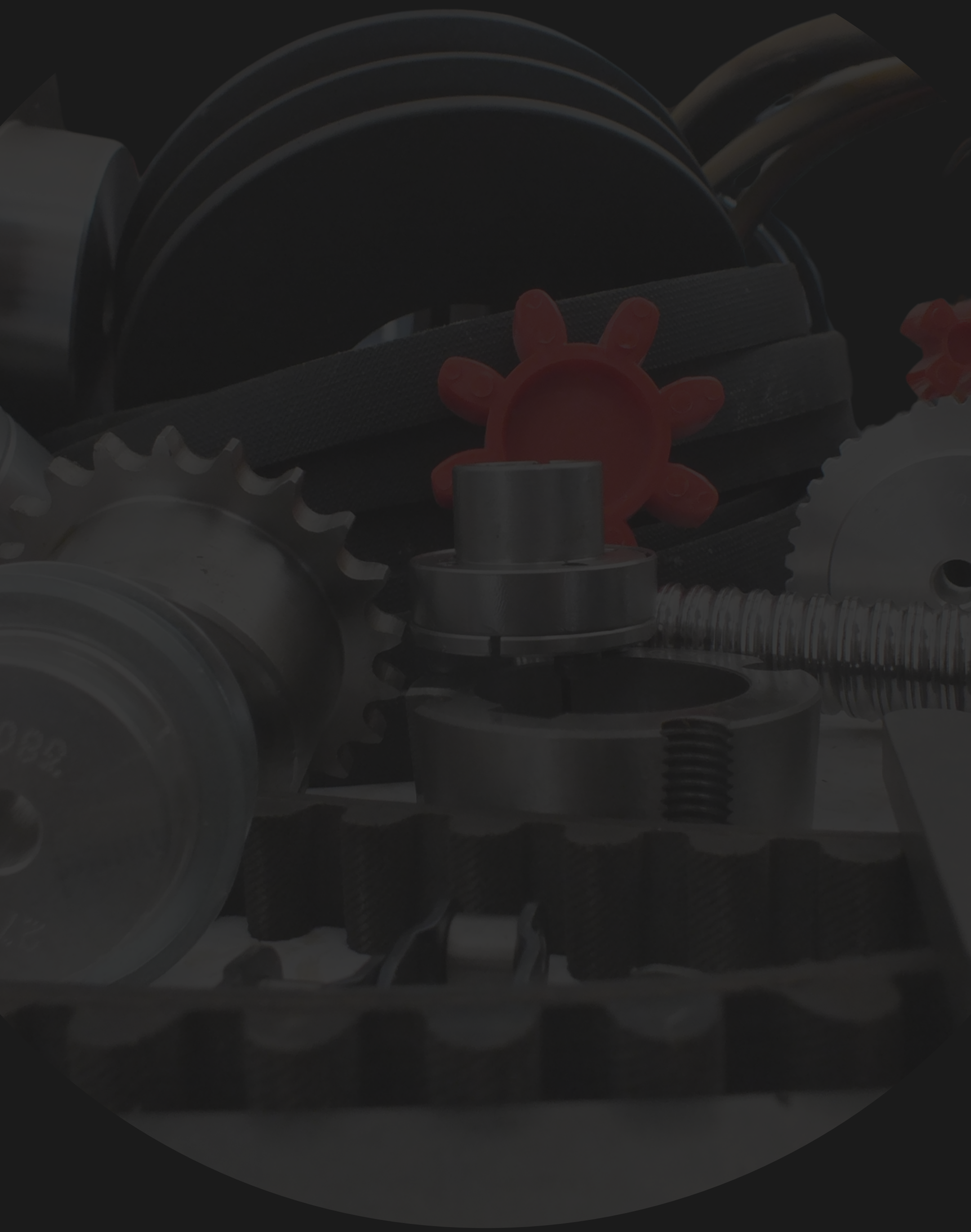

www.ardmakina.com
ard@ardmakina.com
0332 248 64 60