ardmak

300



Konik Kilitler (Kamasız Burçlar)

Taper Lock Bushings (Keyless Bushings)

www.ardmakina.com

KONİK KİLİTLER (KAMASIZ BURÇLAR)
Taper Lock Bushings (Keyless Bushings)

300 Kamasız Burçlar 300 Taper Lock Bushings

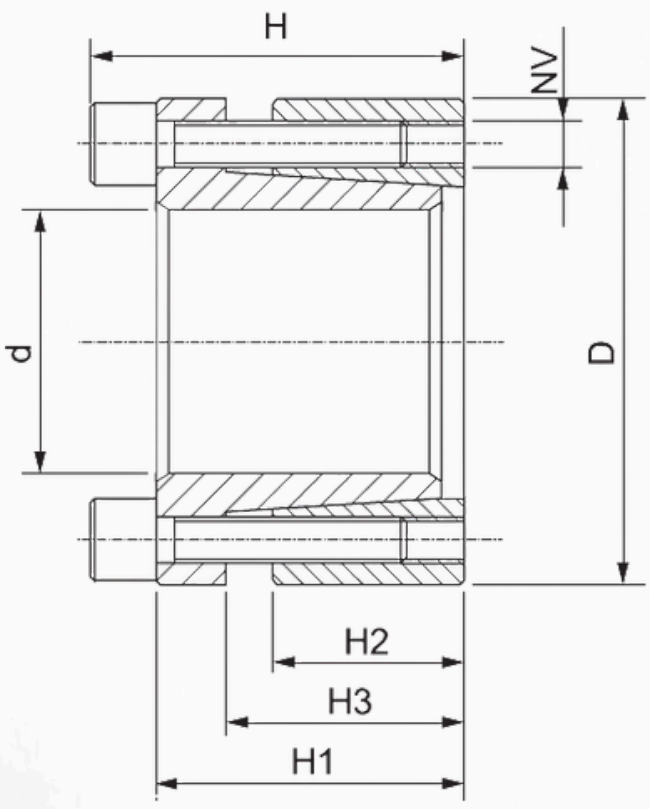



KB-300

Kod (Code)	d	D	H	H1	H2	NV
KB300-14	14	32	25	21	14	M4x15x4
KB300-15	15	32	25	21	14	M4x15x4
KB300-16	16	32	25	21	14	M4x15x4
KB300-18	18	47	34	28	17	M6x20x6
KB300-19	19	47	34	28	17	M6x20x6
KB300-20	20	47	34	28	17	M6x20x6
KB300-22	22	47	34	28	17	M6x20x6
KB300-24	24	50	34	28	17	M6x20x6
KB300-25	25	50	34	28	17	M6x20x6
KB300-28	28	55	34	28	17	M6x20x6
KB300-30	30	55	34	28	17	M6x20x6
KB300-32	32	60	34	28	17	M6x20x8
KB300-35	35	60	34	28	17	M6x20x8
KB300-38	38	65	34	28	17	M6x20x8
KB300-40	40	65	34	28	17	M6x20x8
KB300-42	42	75	41	33	20	M8x25x8
KB300-45	45	75	41	33	20	M8x25x8
KB300-48	48	80	41	33	20	M8x25x8
KB300-50	50	80	41	33	20	M8x25x8
KB300-55	55	85	41	33	20	M8x25x8
KB300-60	60	90	41	33	20	M8x25x8
KB300-65	65	95	41	33	20	M8x25x10
KB300-70	70	110	50	40	24	M10x30x8
KB300-75	75	115	50	40	24	M10x30x8
KB300-80	80	120	50	40	24	M10x30x8

Kod (Code)	d	D	H	H1	H2	NV
KB300-85	85	125	50	40	24	M10x30x10
KB300-90	90	130	50	40	24	M10x30x10
KB300-95	95	135	50	40	24	M10x30x10
KB300-100	100	145	56	44	26	M12x35x8
KB300-110	110	155	56	44	26	M12x35x8
KB300-120	120	165	56	44	26	M12x35x10
KB300-130	130	180	66	54	34	M12x35x12
KB300-140	140	190	68	54	34	M14x40x10
KB300-150	150	200	68	54	34	M14x40x10
KB300-160	160	210	68	54	34	M14x40x12
KB300-170	170	225	78	64	44	M14x40x12
KB300-180	180	235	78	64	44	M14x40x12
KB300-190	190	250	78	64	44	M14x40x16
KB300-200	200	260	78	64	44	M14x40x16
KB300-220	220	285	89	73	50	M16x45x12
KB300-240	240	305	89	73	50	M16x45x15
KB300-260	260	325	89	73	50	M16x45x18
KB300-280	280	355	103	85	60	M18x50x16
KB300-300	300	375	103	85	60	M18x50x18
KB300-320	320	405	122	102	74	M20x50x18
KB300-340	340	425	122	102	74	M20x50x21
KB300-360	360	455	138	116	86	M22x60x18
KB300-380	380	475	138	116	86	M22x60x21
KB300-400	400	495	138	116	86	M22x60x21

Konik Kilitler (Kamasız Burçlar)

Kamasız burçlar çeşitli ölçülerde ve tiplerde imal edilmektedir. Kasnak, dişli vb. gibi hareket aktarma elemanlarını mille kamasız olarak birleştirmede kullanılmaktadır. Küçük çaplarda imal eidlebildiği gibi büyük çaplarda da imal edilebilir. Büyük mil çaplarında mile kama açma işlemlerinin zorluğu ortadan kalkmaktadır.

ardmak

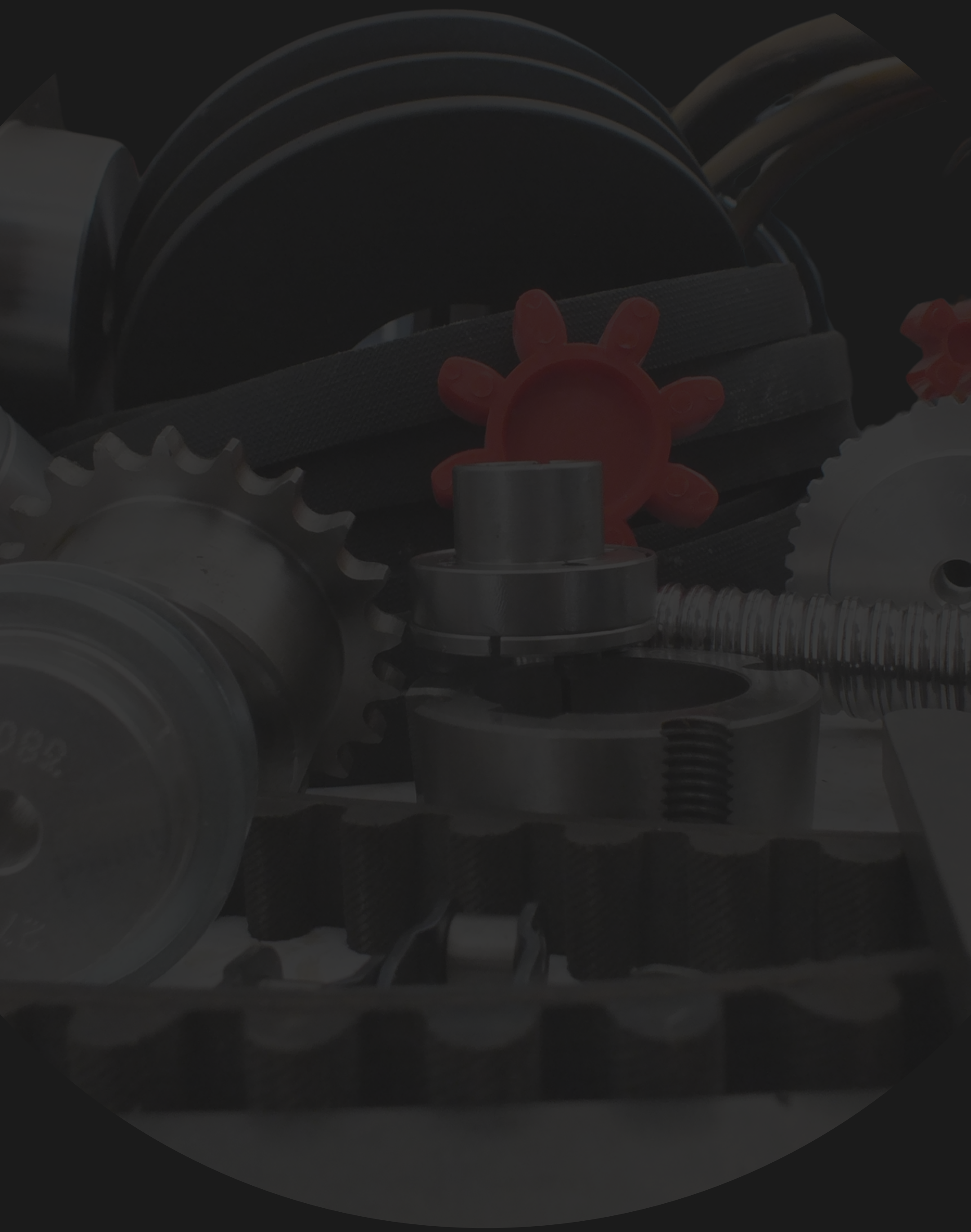

www.ardmakina.com
ard@ardmakina.com
0332 248 64 60