ardmak

250



Konik Kilitler (Kamasız Burçlar)

Taper Lock Bushings (Keyless Bushings)

KONİK KİLİTLER (KAMASIZ BURÇLAR)

Taper Lock Bushings (Keyless Bushings)

250 Kamasız Burçlar 250 Taper Lock Bushings

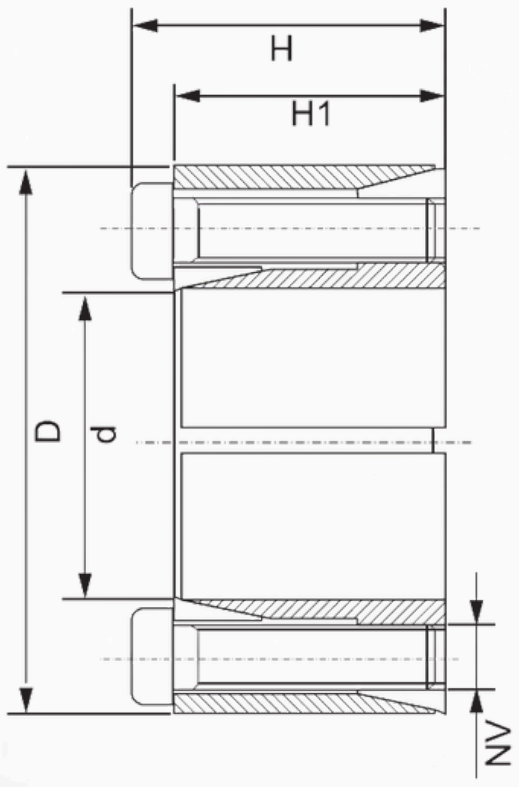



KB-250

Kod (Code)	d	D	H	H1	NV
KB250-5	5	16	13,5	11	M2,5x10x3
KB250-6	6	16	13,5	11	M2,5x10x3
KB250-8	8	18	13,5	11	M2,5x10x3
KB250-9	9	20	15,5	13	M2,5x12x4
KB250-10	10	20	15,5	13	M2,5x12x4
KB250-11	11	22	15,5	13	M2,5x12x4
KB250-12	12	22	15,5	13	M2,5x12x4
KB250-14	14	26	20	17	M3x16x4
KB250-15	15	28	20	17	M3x16x4
KB250-16	16	32	21	17	M3x16x4
KB250-17	17	35	25	21	M4x20x4
KB250-18	18	35	25	21	M4x20x4
KB250-19	19	35	25	21	M4x20x4
KB250-20	20	38	26	21	M4x20x4
KB250-22	22	40	26	21	M4x20x4
KB250-24	24	47	32	26	M6x24x4
KB250-25	25	47	32	26	M6x24x4
KB250-28	28	50	32	26	M6x24x6
KB250-30	30	55	35	29	M6x24x6
KB250-32	32	55	35	29	M6x24x6

Kod (Code)	d	D	H	H1	NV
KB250-35	35	60	37	31	M6x30x8
KB250-38	38	65	37	31	M6x30x8
KB250-40	40	65	37	31	M6x30x8
KB250-42	42	75	44	36	M8x35x6
KB250-45	45	75	44	36	M8x35x6
KB250-48	48	80	44	36	M8x35x8
KB250-50	50	80	44	36	M8x35x8
KB250-55	55	85	44	36	M8x35x8
KB250-60	60	90	44	36	M8x35x8
KB250-65	65	95	44	36	M8x35x9
KB250-70	70	110	58	48	M10x45x8
KB250-75	75	115	58	48	M10x45x8
KB250-80	80	120	58	48	M10x45x8
KB250-85	85	125	58	48	M10x45x9
KB250-90	90	130	58	48	M10x45x9
KB250-95	95	135	58	48	M10x45x10
KB250-100	100	145	68	56	M12x50x8
KB250-110	110	155	68	56	M12x50x8
KB250-120	120	165	68	56	M12x50x9
KB250-130	130	180	80	68	M12x65x10

Konik Kilitler (Kamasız Burçlar)

Kamasız burçlar çeşitli ölçülerde ve tiplerde imal edilmektedir. Kasnak, dişli vb. gibi hareket aktarma elemanlarını mille kamasız olarak birleştirmede kullanılmaktadır. Küçük çaplarda imal eidlebildiği gibi büyük çaplarda da imal edilebilir. Büyük mil çaplarında mile kama açma işlemlerinin zorluğu ortadan kalkmaktadır.

ardmak

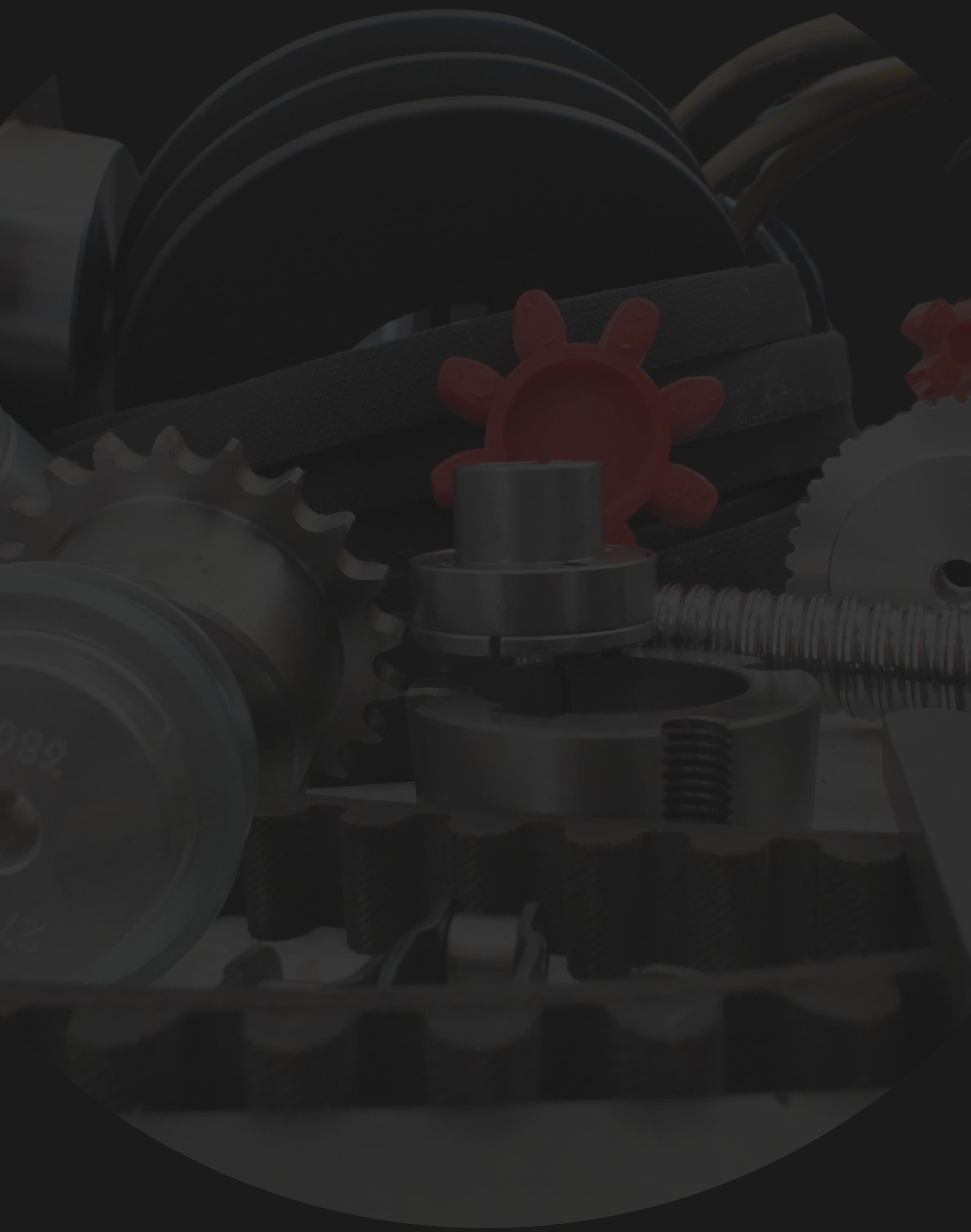

www.ardmakina.com
ard@ardmakina.com
0332 248 64 60