ardmak

100



Konik Kilitler (Kamasız Burçlar)

Taper Lock Bushings (Keyless Bushings)

www.ardmakina.com

KONİK KİLİTLER (KAMASIZ BURÇLAR)

Taper Lock Bushings (Keyless Bushings)

100 Kamasız Burçlar 100 Taper Lock Bushings

KB-100

Kod (Code)	d	D	D1	H	H1	H2	H3	NV
KB100-8	8	15	28	28	24	12	21	M4x10x4
KB100-9	9	16	32	31	27	14	23	M4x12x4
KB100-10	10	16	32	31	27	14	23	M4x12x4
KB100-11	11	18	34	31	27	14	23	M4x12x4
KB100-12	12	18	34	31	27	14	23	M4x12x4
KB100-14	14	23	39	31	27	14	23	M4x12x4
KB100-15	15	24	45	42	36	16	29	M6x18x3
KB100-16	16	24	45	42	36	16	29	M6x18x3
KB100-18	18	26	47	44	38	18	31	M6x18x4
KB100-19	19	27	48	44	38	18	31	M6x18x4
KB100-20	20	28	49	44	38	18	31	M6x18x4
KB100-22	22	32	54	51	45	25	38	M6x18x4
KB100-24	24	34	56	51	45	25	38	M6x18x4
KB100-25	25	34	56	51	45	25	38	M6x18x4
KB100-28	28	39	61	51	45	25	38	M6x18x5
KB100-30	30	41	63	51	45	25	38	M6x18x6
KB100-32	32	43	65	56	50	30	43	M6x18x6
KB100-35	35	47	69	56	50	30	43	M6x18x8
KB100-38	38	50	72	56	50	30	43	M6x18x8
KB100-40	40	53	75	58	52	32	45	M6x18x9
KB100-42	42	55	77	58	52	32	45	M6x18x9
KB100-45	45	59	85	72	64	40	56	M8x22x8
KB100-48	48	62	88	72	64	40	56	M8x22x8
KB100-50	50	65	92	82	74	50	66	M8x22x10
KB100-55	55	71	98	82	74	50	66	M8x22x10
KB100-60	60	77	104	82	74	50	66	M8x22x10
KB100-65	65	84	111	82	74	50	66	M8x22x10
KB100-70	70	90	122	101	91	60	80	M10x25x8
KB100-75	75	95	126	101	91	60	80	M10x25x9
KB100-80	80	100	131	106	96	65	85	M10x25x12
KB100-85	85	106	137	106	96	65	85	M10x25x12
KB100-90	90	112	143	106	96	65	85	M10x25x14
KB100-95	95	120	153	106	96	65	85	M10x25x14
KB100-100	100	125	162	114	102	65	89	M12x30x12
KB100-110	110	140	177	119	107	70	94	M12x30x12
KB100-120	120	155	195	139	127	90	114	M12x30x16
KB100-130	130	165	205	139	127	90	114	M12x30x16



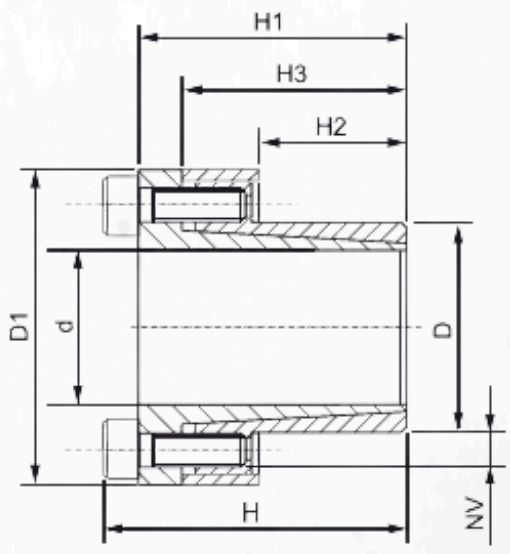

Konik Kilitler (Kamasız Burçlar)

Kamasız burçlar çeşitli ölçülerde ve tiplerde imal edilmektedir. Kasnak, dişli vb. gibi hareket aktarma elemanlarını mille kamasız olarak birleştirmede kullanılmaktadır. Küçük çaplarda imal eidlebildiği gibi büyük çaplarda da imal edilebilir. Büyük mil çaplarında mile kama açma işlemlerinin zorluğu ortadan kalkmaktadır.

ardmak

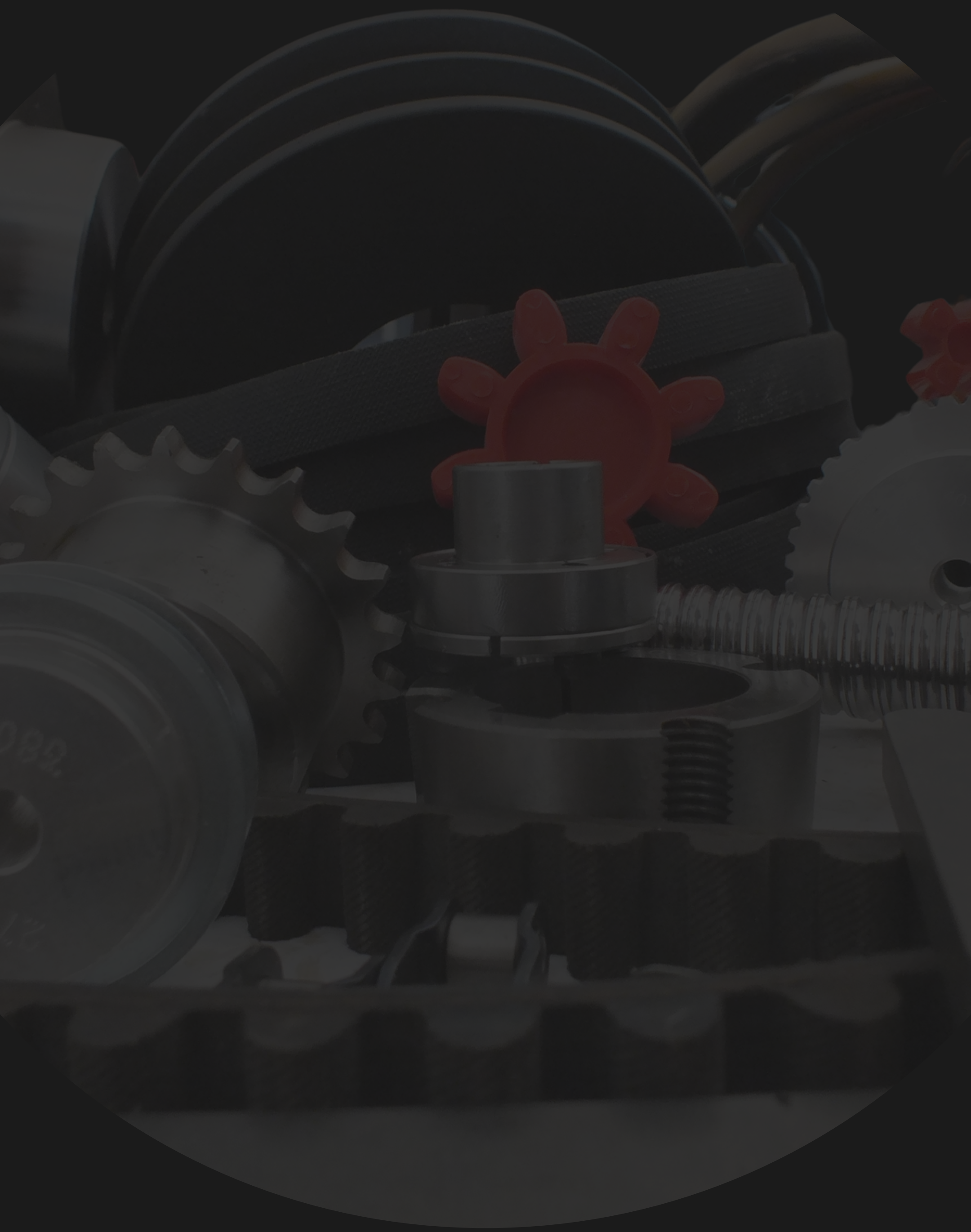

www.ardmakina.com
ard@ardmakina.com
0332 248 64 60