ardmak

10 MODÜL



Pinyon Dişliler

Pinion gears

www.ardmakina.com

PİNYON DİŞLİLER
Pinion gears

10 Modül Pinyon Dişliler — 10 Modul Pinion gears

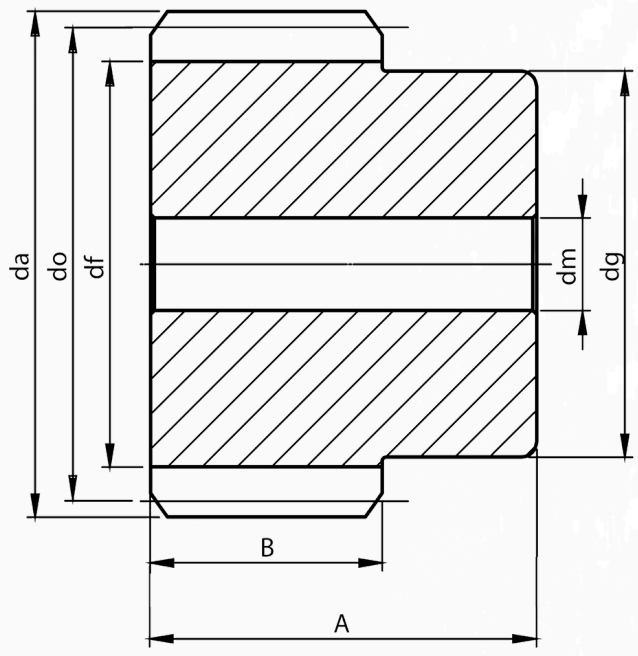



10 MODÜL

Kod (Code)	Z	da	do	df	dg	dm	A	B
M10-10	10	120	100	76,7	70	25	125	95
M10-11	11	130	110	86,7	80	25	125	95
M10-12	12	140	120	96,7	90	25	125	95
M10-13	13	150	130	106,7	-	30	125	95
M10-14	14	160	140	116,7	-	30	125	95
M10-15	15	170	150	126,7	-	30	125	95
M10-16	16	180	160	136,7	-	30	125	95
M10-17	17	190	170	146,7	-	30	125	95
M10-18	18	200	180	156,7	-	30	125	95
M10-19	19	210	190	166,7	-	30	125	95
M10-20	20	220	200	176,7	-	30	125	95
M10-21	21	230	210	186,7	-	30	125	95
M10-22	22	240	220	196,7	-	30	125	95
M10-23	23	250	230	206,7	-	30	125	95
M10-24	24	260	240	216,7	-	30	125	95
M10-25	25	270	250	226,7	-	30	125	95
M10-26	26	280	260	236,7	-	30	125	95
M10-27	27	290	270	246,7	-	30	125	95
M10-28	28	300	280	256,7	-	35	125	95
M10-29	29	310	290	266,7	-	35	125	95
M10-30	30	320	300	276,7	-	35	125	95
M10-31	31	330	310	286,7	-	35	125	95
M10-32	32	340	320	296,7	-	35	125	95
M10-33	33	350	330	306,7	-	35	125	95
M10-34	34	360	340	316,7	-	35	125	95
M10-35	35	370	350	326,7	-	35	125	95
M10-36	36	380	360	336,7	-	35	125	95
M10-37	37	390	370	346,7	-	35	125	95
M10-38	38	400	380	356,7	-	35	125	95
M10-39	39	410	390	366,7	-	35	125	95
M10-40	40	420	400	376,7	-	35	125	95
M10-41	41	430	410	386,7	-	35	125	95
M10-42	42	440	420	396,7	-	35	125	95

Kod (Code)	Z	da	do	df	dg	dm	A	B
M10-43	43	450	430	406,7	-	35	125	95
M10-44	44	460	440	416,7	-	35	125	95
M10-45	45	470	450	426,7	-	35	125	95
M10-46	46	480	460	436,7	-	35	125	95
M10-47	47	490	470	446,7	-	35	125	95
M10-48	48	500	480	456,7	-	35	125	95
M10-49	49	510	490	466,7	-	40	125	95
M10-50	50	520	500	476,7	-	40	125	95
M10-51	51	530	510	486,7	-	40	125	95
M10-52	52	540	520	496,7	-	40	125	95
M10-53	53	550	530	506,7	-	40	125	95
M10-54	54	560	540	516,7	-	40	125	95
M10-55	55	570	550	526,7	-	40	125	95
M10-56	56	580	560	536,7	-	40	125	95
M10-57	57	590	570	546,7	-	40	125	95
M10-58	58	600	580	556,7	-	40	125	95
M10-59	59	610	590	566,7	-	40	125	95
M10-60	60	620	600	576,7	-	40	125	95
M10-61	61	630	610	586,7	-	40	125	95
M10-62	62	640	620	596,7	-	40	125	95
M10-63	63	650	630	606,7	-	40	125	95
M10-64	64	660	640	616,7	-	40	125	95
M10-65	65	670	650	626,7	-	40	125	95
M10-66	66	680	660	636,7	-	40	125	95
M10-67	67	690	670	646,7	-	40	125	95
M10-68	68	700	680	656,7	-	40	125	95
M10-69	69	710	690	666,7	-	40	125	95
M10-70	70	720	700	676,7	-	40	125	95
M10-75	75	770	750	726,7	-	40	125	95
M10-80	80	820	800	776,7	-	40	125	95
M10-90	90	920	900	876,7	-	40	125	95
M10-95	95	970	950	926,7	-	40	125	95
M10-100	100	1.020,00	1.000,00	976,7	-	50	125	95

ardmak

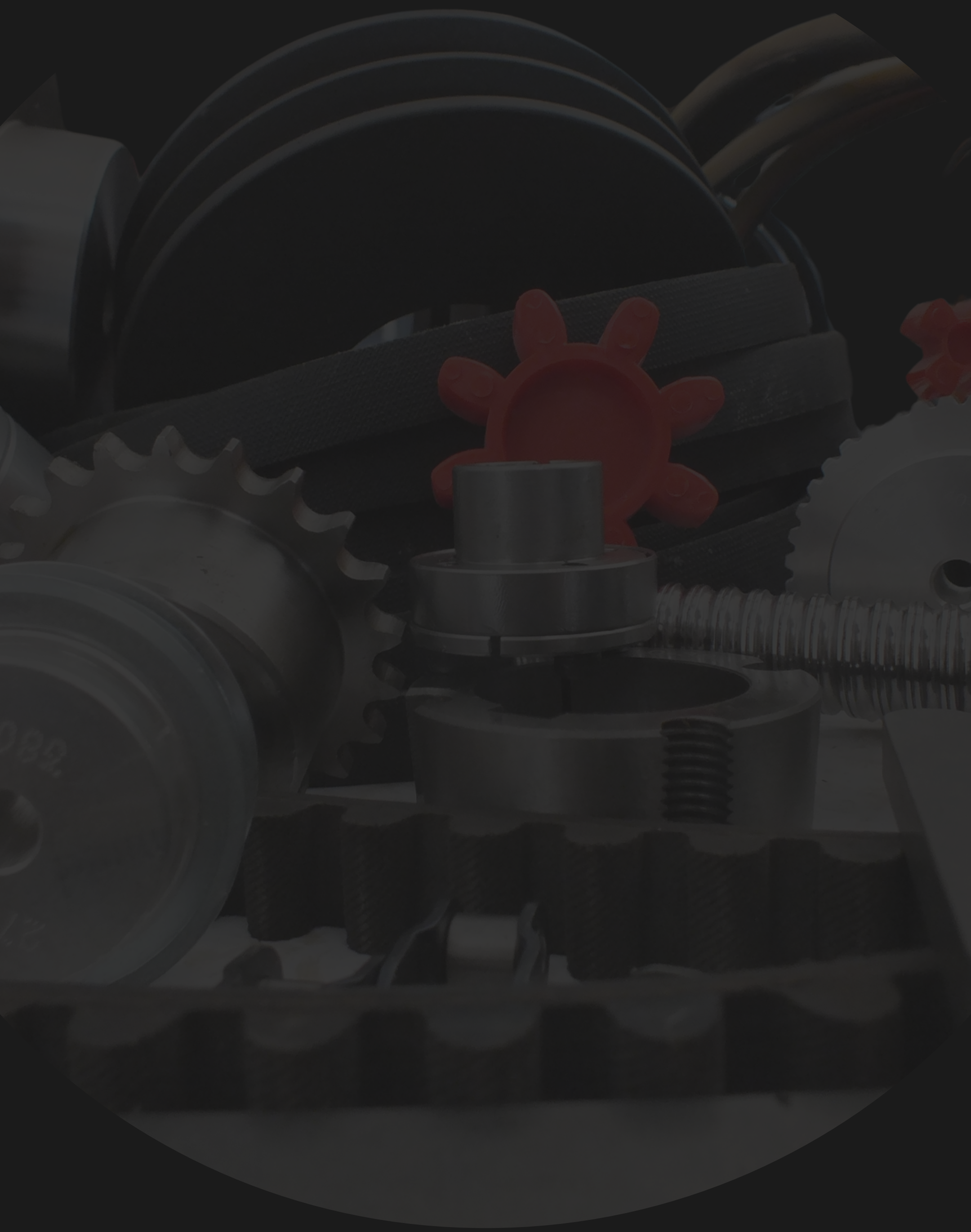

www.ardmakina.com
ard@ardmakina.com
0332 248 64 60