ardmak

8 MODÜL



Pinyon Dişliler

Pinion gears

www.ardmakina.com

PİNYON DİŞLİLER
Pinion gears

8 Modül Pinyon Dişliler — 8 Modul Pinion gears

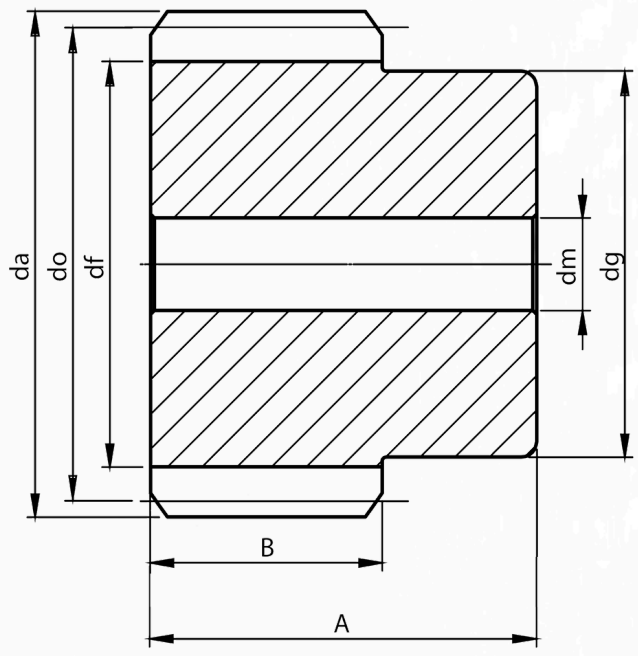



8 MODÜL

Kod (Code)	Z	da	do	df	dg	dm	A	B
M8-10	10	96	80	61,3	55	20	100	75
M8-11	11	104	88	69,3	63	20	100	75
M8-12	12	112	96	77,3	71	20	100	75
M8-13	13	120	104	85,3	79	20	100	75
M8-14	14	128	112	93,3	87	20	100	75
M8-15	15	136	120	101,3	95	20	100	75
M8-16	16	144	128	109,3	103	20	100	75
M8-17	17	152	136	117,3	-	25	100	75
M8-18	18	160	144	125,3	-	25	100	75
M8-19	19	168	152	133,3	-	25	100	75
M8-20	20	176	160	141,3	-	25	100	75
M8-21	21	184	168	149,3	-	25	100	75
M8-22	22	192	176	157,3	-	25	100	75
M8-23	23	200	184	165,3	-	25	100	75
M8-24	24	208	192	173,3	-	25	100	75
M8-25	25	216	200	181,3	-	25	100	75
M8-26	26	224	208	189,3	-	25	100	75
M8-27	27	232	216	197,3	-	25	100	75
M8-28	28	240	224	205,3	-	25	100	75
M8-29	29	248	232	213,3	-	25	100	75
M8-30	30	256	240	221,3	-	30	100	75
M8-31	31	264	248	229,3	-	30	100	75
M8-32	32	272	256	237,3	-	30	100	75
M8-33	33	280	264	245,3	-	30	100	75
M8-34	34	288	272	253,3	-	30	100	75
M8-35	35	296	280	261,3	-	30	100	75
M8-36	36	304	288	269,3	-	30	100	75
M8-37	37	312	296	277,3	-	30	100	75
M8-38	38	320	304	285,3	-	30	100	75
M8-39	39	328	312	293,3	-	30	100	75
M8-40	40	336	320	301,3	-	30	100	75
M8-41	41	344	328	309,3	-	30	100	75
M8-42	42	352	336	317,3	-	30	100	75

Kod (Code)	Z	da	do	df	dg	dm	A	B
M8-43	43	360	344	325,3	-	30	100	75
M8-44	44	368	352	333,3	-	30	100	75
M8-45	45	376	360	341,3	-	30	100	75
M8-46	46	384	368	349,3	-	30	100	75
M8-47	47	392	376	357,3	-	30	100	75
M8-48	48	400	384	365,3	-	30	100	75
M8-49	49	408	392	373,3	-	35	100	75
M8-50	50	416	400	381,3	-	35	100	75
M8-51	51	424	408	389,3	-	35	100	75
M8-52	52	432	416	397,3	-	35	100	75
M8-53	53	440	424	405,3	-	35	100	75
M8-54	54	448	432	413,3	-	35	100	75
M8-55	55	456	440	421,3	-	35	100	75
M8-56	56	464	448	429,3	-	35	100	75
M8-57	57	472	456	437,3	-	35	100	75
M8-58	58	480	464	445,3	-	35	100	75
M8-59	59	488	472	453,3	-	35	100	75
M8-60	60	496	480	461,3	-	35	100	75
M8-61	61	504	488	469,3	-	35	100	75
M8-62	62	512	496	477,3	-	35	100	75
M8-63	63	520	504	485,3	-	35	100	75
M8-64	64	528	512	493,3	-	35	100	75
M8-65	65	536	520	501,3	-	35	100	75
M8-66	66	544	528	509,3	-	35	100	75
M8-67	67	552	536	517,3	-	35	100	75
M8-68	68	560	544	525,3	-	35	100	75
M8-69	69	568	552	533,3	-	35	100	75
M8-70	70	576	560	541,3	-	35	100	75
M8-75	75	616	600	581,3	-	35	100	75
M8-80	80	656	640	621,3	-	35	100	75
M8-90	90	736	720	701,3	-	40	100	75
M8-95	95	776	760	741,3	-	40	100	75
M8-100	100	816	800	781,3	-	40	100	75

ardmak

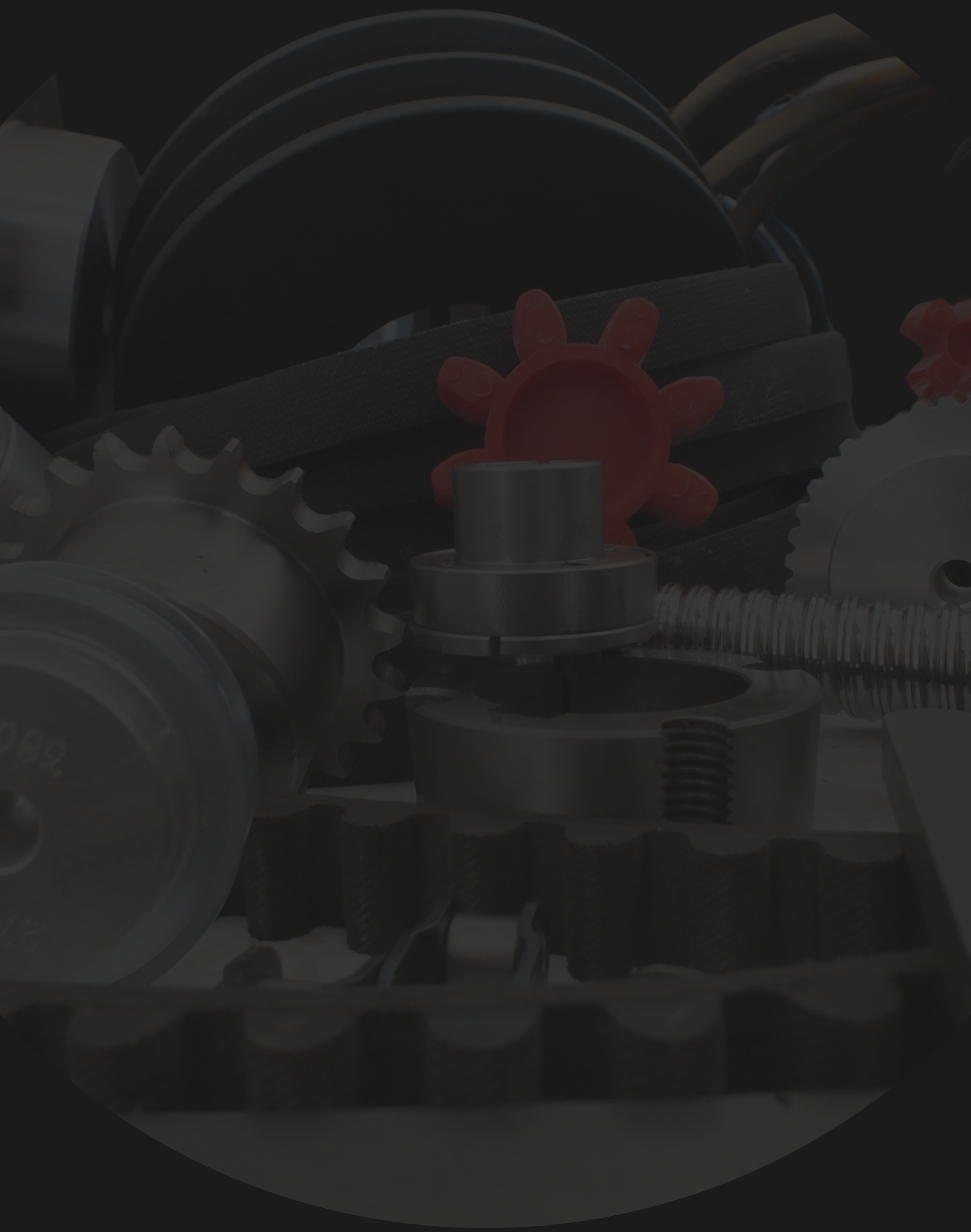

www.ardmakina.com
ard@ardmakina.com
0332 248 64 60