ardmak

6 MODÜL



Pinyon Dişliler

Pinion gears

www.ardmakina.com

PİNYON DİŞLİLER
Pinion gears

6 Modül Pinyon Dişliler — 6 Modul Pinion gears

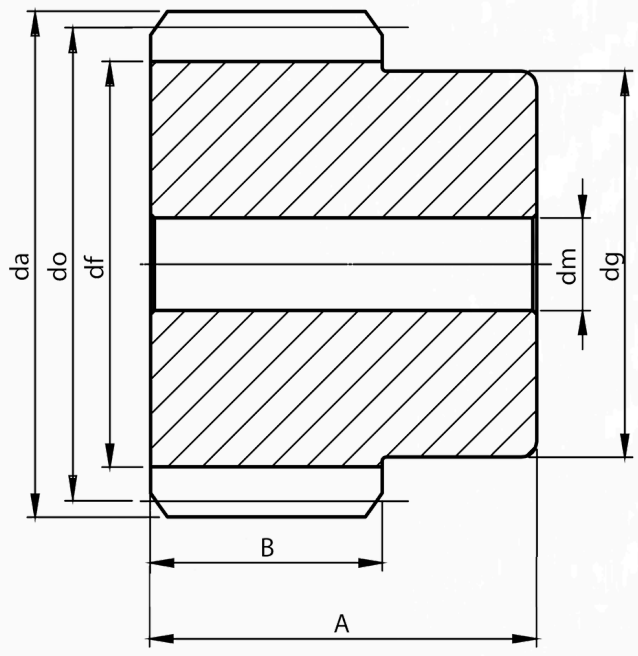



6 MODÜL

Kod (Code)	Z	da	do	df	dg	dm	A	B
M6-10	10	72	60	46	41	20	75	55
M6-11	11	78	66	52	47	20	75	55
M6-12	12	84	72	58	53	20	75	55
M6-13	13	90	78	64	59	20	75	55
M6-14	14	96	84	70	65	20	75	55
M6-15	15	102	90	76	71	20	75	55
M6-16	16	108	96	82	77	20	75	55
M6-17	17	114	102	88	83	20	75	55
M6-18	18	120	108	94	89	20	75	55
M6-19	19	126	114	100	95	20	75	55
M6-20	20	132	120	106	101	20	75	55
M6-21	21	138	126	112	107	20	75	55
M6-22	22	144	132	118	113	20	75	55
M6-23	23	150	138	124	119	25	75	55
M6-24	24	156	144	130	124	25	75	55
M6-25	25	162	150	136	130	25	75	55
M6-26	26	168	156	142	136	25	75	55
M6-27	27	174	162	148	142	25	75	55
M6-28	28	180	168	154	148	25	75	55
M6-29	29	186	174	160	154	25	75	55
M6-30	30	192	180	166	160	25	75	55
M6-31	31	198	186	172	166	25	75	55
M6-32	32	204	192	178	172	25	75	55
M6-33	33	210	198	184	178	25	75	55
M6-34	34	216	204	190	184	25	75	55
M6-35	35	222	210	196	190	25	75	55
M6-36	36	228	216	202	196	25	75	55
M6-37	37	234	222	208	202	25	75	55
M6-38	38	240	228	214	208	25	75	55
M6-39	39	246	234	220	214	25	75	55
M6-40	40	252	240	226	220	25	75	55
M6-41	41	258	246	232	226	25	75	55
M6-42	42	264	252	238	232	30	75	55

Kod (Code)	Z	da	do	df	dg	dm	A	B
M6-43	43	270	258	244	238	30	75	55
M6-44	44	276	264	250	244	30	75	55
M6-45	45	282	270	256	250	30	75	55
M6-46	46	288	276	262	256	30	75	55
M6-47	47	294	282	268	262	30	75	55
M6-48	48	300	288	274	268	30	75	55
M6-49	49	306	294	280	274	30	75	55
M6-50	50	312	300	286	280	30	75	55
M6-51	51	318	306	292	—	30	75	55
M6-52	52	324	312	298	—	30	75	55
M6-53	53	330	318	304	—	30	75	55
M6-54	54	336	324	310	—	30	75	55
M6-55	55	342	330	316	—	30	75	55
M6-56	56	348	336	322	—	30	75	55
M6-57	57	354	342	328	—	30	75	55
M6-58	58	360	348	334	—	30	75	55
M6-59	59	366	354	340	—	30	75	55
M6-60	60	372	360	346	—	30	75	55
M6-61	61	378	366	352	—	30	75	55
M6-62	62	384	372	358	—	30	75	55
M6-63	63	390	378	364	—	30	75	55
M6-64	64	396	384	370	—	30	75	55
M6-65	65	402	390	376	—	30	75	55
M6-66	66	408	396	382	—	35	75	55
M6-67	67	414	402	388	—	35	75	55
M6-68	68	420	408	394	—	35	75	55
M6-69	69	426	414	400	—	35	75	55
M6-70	70	432	420	406	—	35	75	55
M6-75	75	462	450	436	—	35	75	55
M6-80	80	492	480	466	—	35	75	55
M6-90	90	552	540	526	—	35	75	55
M6-95	95	582	570	556	—	35	75	55
M6-100	100	612	600	586	—	35	75	55

ardmak

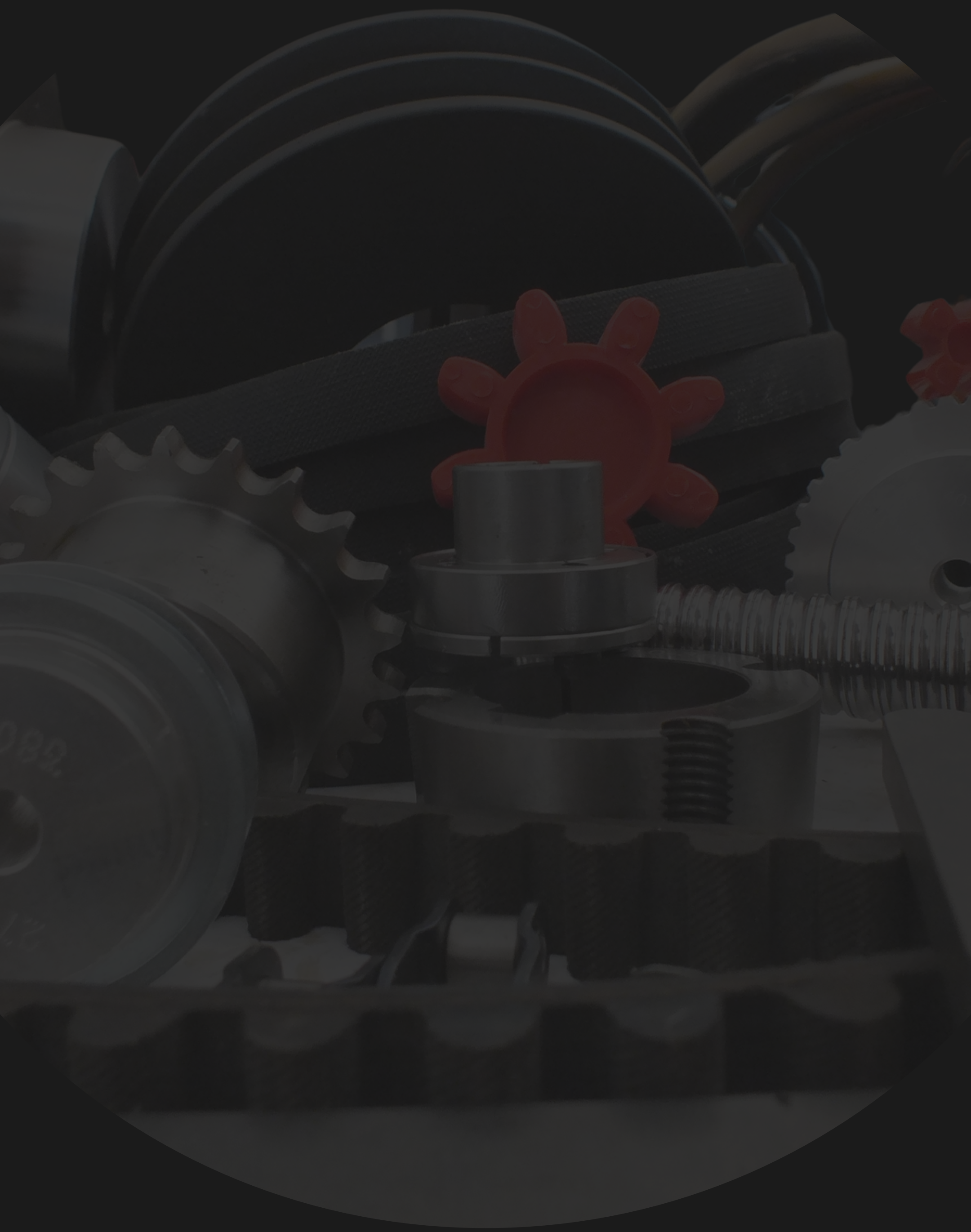

www.ardmakina.com
ard@ardmakina.com
0332 248 64 60