ardmak

2,5 MODÜL



Pinyon Dişliler

Pinion gears

www.ardmakina.com

PİNYON DİŞLİLER
Pinion gears

2,5 Modül Pinyon Dişliler 2,5 Modul Pinion gears

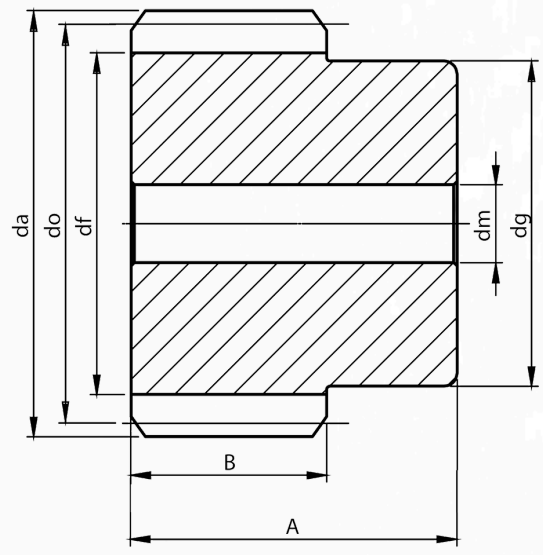



2,5 MODÜL

Kod (Code)	Z	da	do	df	dg	dm	A	B
M2,5-10	10	30	25	19,2	16	—	40	25
M2,5-11	11	32,5	27,5	21,7	18	—	40	25
M2,5-12	12	35	30	24,2	21	10	40	25
M2,5-13	13	37,5	32,5	26,7	23	10	40	25
M2,5-14	14	40	35	29,2	26	10	40	25
M2,5-15	15	42,5	37,5	31,7	28	10	40	25
M2,5-16	16	45	40	34,2	31	12	40	25
M2,5-17	17	47,5	42,5	36,7	33	12	40	25
M2,5-18	18	50	45	39,2	36	12	40	25
M2,5-19	19	52,5	47,5	41,7	38	12	40	25
M2,5-20	20	55	50	44,2	41	14	40	25
M2,5-21	21	57,5	52,5	46,7	43	14	40	25
M2,5-22	22	60	55	49,2	46	14	40	25
M2,5-23	23	62,5	57,5	51,7	48	14	40	25
M2,5-24	24	65	60	54,2	51	14	40	25
M2,5-25	25	67,5	62,5	56,7	53	14	40	25
M2,5-26	26	70	65	59,2	56	14	40	25
M2,5-27	27	72,5	67,5	61,7	58	14	40	25
M2,5-28	28	75	70	64,2	61	14	40	25
M2,5-29	29	77,5	72,5	66,7	63	14	40	25
M2,5-30	30	80	75	69,2	66	16	40	25
M2,5-31	31	82,5	77,5	71,7	68	16	40	25
M2,5-32	32	85	80	74,2	71	16	40	25
M2,5-33	33	87,5	82,5	76,7	73	16	40	25
M2,5-34	34	90	85	79,2	76	16	40	25
M2,5-35	35	92,5	87,5	81,7	78	16	40	25
M2,5-36	36	95	90	84,2	81	16	40	25
M2,5-37	37	97,5	92,5	86,7	83	16	40	25
M2,5-38	38	100	95	89,2	86	16	40	25
M2,5-39	39	102,5	97,5	91,7	88	16	40	25
M2,5-40	40	105	100	94,2	91	16	40	25
M2,5-41	41	107,5	102,5	96,7	93	18	40	25
M2,5-42	42	110	105	99,2	96	18	40	25
M2,5-43	43	112,5	107,5	101,7	98	18	40	25
M2,5-44	44	115	110	104,2	101	18	40	25

Kod (Code)	Z	da	do	df	dg	dm	A	B
M2,5-45	45	117,5	112,5	106,7	103	18	40	25
M2,5-46	46	120	115	109,2	106	18	40	25
M2,5-47	47	122,5	117,5	111,7	108	18	40	25
M2,5-48	48	125	120	114,2	111	18	40	25
M2,5-49	49	127,5	122,5	116,7	113	18	40	25
M2,5-50	50	130	125	119,2	116	18	40	25
M2,5-51	51	132,5	127,5	121,7	118	20	40	25
M2,5-52	52	135	130	124,2	121	20	40	25
M2,5-53	53	137,5	132,5	126,7	123	20	40	25
M2,5-54	54	140	135	129,2	126	20	40	25
M2,5-55	55	142,5	137,5	131,7	128	20	40	25
M2,5-56	56	145	140	134,2	131	20	40	25
M2,5-57	57	147,5	142,5	136,7	133	20	40	25
M2,5-58	58	150	145	139,2	—	20	40	25
M2,5-59	59	152,5	147,5	141,7	—	20	40	25
M2,5-60	60	155	150	144,2	—	20	40	25
M2,5-61	61	157,5	152,5	146,7	—	20	40	25
M2,5-62	62	160	155	149,2	—	20	40	25
M2,5-63	63	162,5	157,5	151,7	—	20	40	25
M2,5-64	64	165	160	154,2	—	20	40	25
M2,5-65	65	167,5	162,5	156,7	—	20	40	25
M2,5-66	66	170	165	159,2	—	20	40	25
M2,5-67	67	172,5	167,5	161,7	—	20	40	25
M2,5-68	68	175	170	164,2	—	20	40	25
M2,5-69	69	177,5	172,5	166,7	—	20	40	25
M2,5-70	70	180	175	169,2	—	20	40	25
M2,5-75	75	192,5	187,5	181,7	—	20	40	25
M2,5-80	80	205	200	194,2	—	20	40	25
M2,5-90	90	230	225	219,2	—	20	40	25
M2,5-95	95	242,5	237,5	231,7	—	20	40	25
M2,5-100	100	255	250	244,2	—	25	40	25
M2,5-105	105	267,5	262,5	256,7	—	25	40	25
M2,5-110	110	280	275	269,2	—	25	40	25
M2,5-115	115	292,5	287,5	281,7	—	25	40	25
M2,5-125	125	317,5	312,5	305,7	—	25	40	25

ardmak

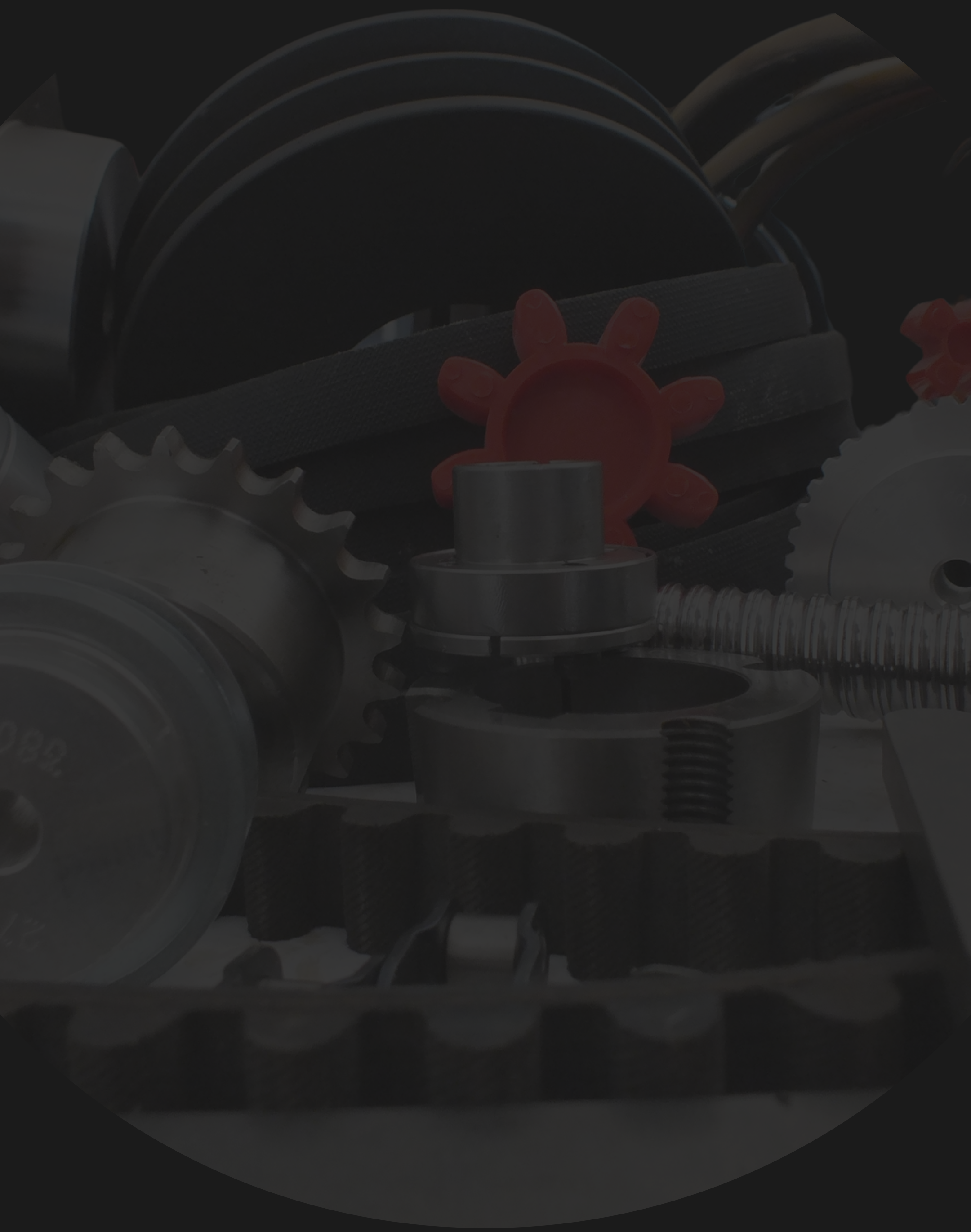

www.ardmakina.com
ard@ardmakina.com
0332 248 64 60