ardmak

1,5 MODÜL



Pinyon Dişliler

Pinion gears

www.ardmakina.com

PİNYON DİŞLİLER
Pinion gears

1,5 Modül Pinyon Dişliler 1,5 Modul Pinion gears

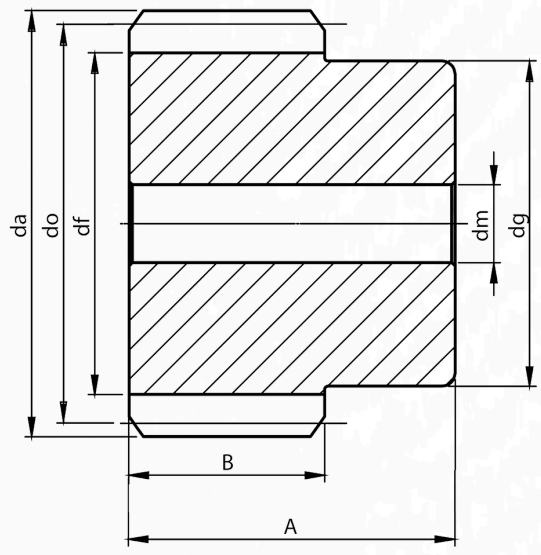



1,5 MODÜL

Kod (Code)	Z	da	do	df	dg	dm	A	B
M1,5-10	10	18	15	11,5	-	-	30	20
M1,5-11	11	19,5	16,5	13	-	-	30	20
M1,5-12	12	21	18	14,5	12	-	30	20
M1,5-13	13	22,5	19,5	16	14	-	30	20
M1,5-14	14	24	21	17,5	15	-	30	20
M1,5-15	15	25,5	22,5	19	17	-	30	20
M1,5-16	16	27	24	20,5	18	-	30	20
M1,5-17	17	28,5	25,5	22	20	8	30	20
M1,5-18	18	30	27	23,5	21	8	30	20
M1,5-19	19	31,5	28,5	25	23	8	30	20
M1,5-20	20	33	30	26,5	24	8	30	20
M1,5-21	21	34,5	31,5	28	26	10	30	20
M1,5-22	22	36	33	29,5	27	10	30	20
M1,5-23	23	37,5	34,5	31	29	10	30	20
M1,5-24	24	39	36	32,5	30	10	30	20
M1,5-25	25	40,5	37,5	34	32	10	30	20
M1,5-26	26	42	39	35,5	33	12	30	20
M1,5-27	27	43,5	40,5	37	35	12	30	20
M1,5-28	28	45	42	38,5	36	12	30	20
M1,5-29	29	46,5	43,5	40	38	12	30	20
M1,5-30	30	48	45	41,5	39	12	30	20
M1,5-31	31	49,5	46,5	43	41	12	30	20
M1,5-32	32	51	48	44,5	42	12	30	20
M1,5-33	33	52,5	49,5	46	44	12	30	20
M1,5-34	34	54	51	47,5	45	12	30	20
M1,5-35	35	55,5	52,5	49	47	12	30	20
M1,5-36	36	57	54	50,5	48	12	30	20
M1,5-37	37	58,5	55,5	52	50	12	30	20
M1,5-38	38	60	57	53,5	51	12	30	20
M1,5-39	39	61,5	58,5	55	53	12	30	20
M1,5-40	40	63	60	56,5	54	12	30	20
M1,5-41	41	64,5	61,5	58	56	14	30	20
M1,5-42	42	66	63	59,5	57	14	30	20
M1,5-43	43	67,5	64,5	61	59	14	30	20
M1,5-44	44	69	66	62,5	60	14	30	20

Kod (Code)	Z	da	do	df	dg	dm	A	B
M1,5-45	45	70,5	67,5	64	62	14	30	20
M1,5-46	46	72	69	65,5	63	14	30	20
M1,5-47	47	73,5	70,5	67	65	14	30	20
M1,5-48	48	75	72	68,5	66	14	30	20
M1,5-49	49	76,5	73,5	70	68	14	30	20
M1,5-50	50	78	75	71,5	69	14	30	20
M1,5-51	51	79,5	76,5	73	71	16	30	20
M1,5-52	52	81	78	74,5	72	16	30	20
M1,5-53	53	82,5	79,5	76	74	16	30	20
M1,5-54	54	84	81	77,5	75	16	30	20
M1,5-55	55	85,5	82,5	79	77	16	30	20
M1,5-56	56	87	84	80,5	78	16	30	20
M1,5-57	57	88,5	85,5	82	80	16	30	20
M1,5-58	58	90	87	83,5	81	18	30	20
M1,5-59	59	91,5	88,5	85	83	18	30	20
M1,5-60	60	93	90	86,5	84	18	30	20
M1,5-61	61	94,5	91,5	88	86	18	30	20
M1,5-62	62	96	93	89,5	87	18	30	20
M1,5-63	63	97,5	94,5	91	89	18	30	20
M1,5-64	64	99	96	92,5	90	18	30	20
M1,5-65	65	100,5	97,5	94	92	18	30	20
M1,5-66	66	102	99	95,5	93	18	30	20
M1,5-67	67	103,5	100,5	97	95	18	30	20
M1,5-68	68	105	102	98,5	96	18	30	20
M1,5-69	69	106,5	103,5	100	98	18	30	20
M1,5-70	70	108	105	101,5	99	18	30	20
M1,5-75	75	115,5	112,5	109	107	18	30	20
M1,5-80	80	123	120	116,5	114	18	30	20
M1,5-90	90	138	135	131,5	129	20	30	20
M1,5-95	95	145,5	142,5	139	137	20	30	20
M1,5-100	100	153	150	146,5	-	20	30	20
M1,5-105	105	160,5	157,5	154	-	20	30	20
M1,5-110	110	168	165	161,5	-	20	30	20
M1,5-115	115	175,5	172,5	169	-	20	30	20
M1,5-125	125	190,5	187,5	184	-	20	30	20

ardmak

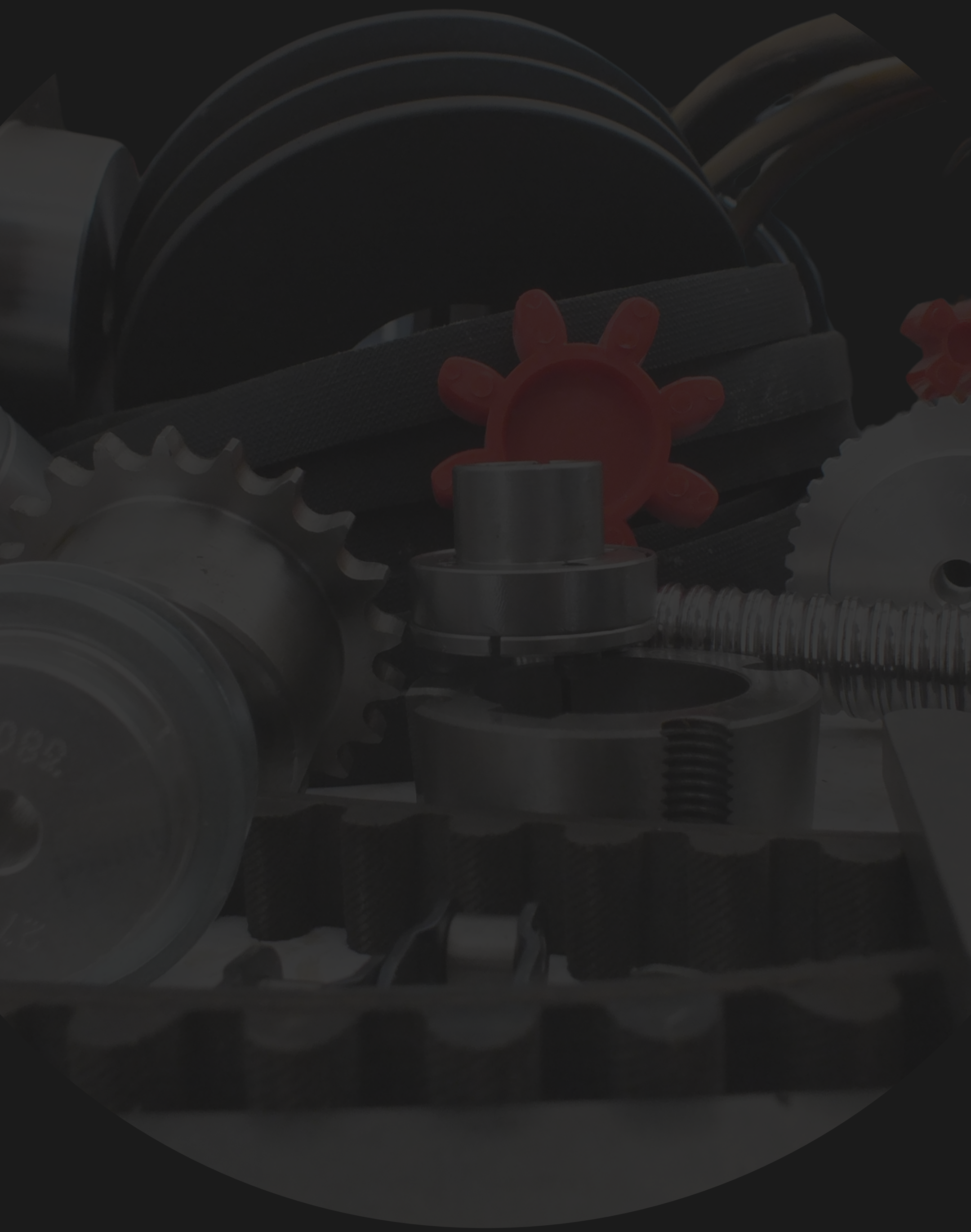

www.ardmakina.com
ard@ardmakina.com
0332 248 64 60