ardmak

1 MODÜL



Pinyon Dişliler

Pinion gears

www.ardmakina.com

PİNYON DİŞLİLER
Pinion gears

1 Modül Pinyon Dişliler — 1 Modul Pinion gears

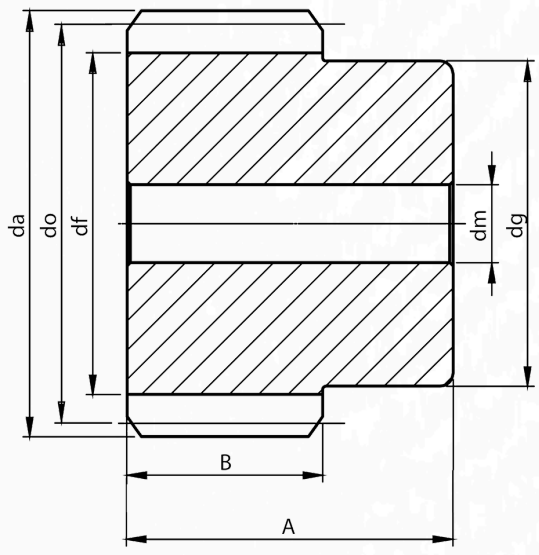



1 MODÜL

Kod (Code)	Z	da	do	df	dg	dm	A	B
M1-10	10	12	10	7,7	-	-	30	20
M1-11	11	13	11	8,7	-	-	30	20
M1-12	12	14	12	9,7	-	-	30	20
M1-13	13	15	13	10,7	-	-	30	20
M1-14	14	16	14	11,7	-	-	30	20
M1-15	15	17	15	12,7	-	-	30	20
M1-16	16	18	16	13,7	12	-	30	20
M1-17	17	19	17	14,7	13	-	30	20
M1-18	18	20	18	15,7	14	-	30	20
M1-19	19	21	19	16,7	15	-	30	20
M1-20	20	22	20	17,7	16	-	30	20
M1-21	21	23	21	18,7	17	-	30	20
M1-22	22	24	22	19,7	18	-	30	20
M1-23	23	25	23	20,7	19	-	30	20
M1-24	24	26	24	21,7	20	8	30	20
M1-25	25	27	25	22,7	21	8	30	20
M1-26	26	28	26	23,7	22	8	30	20
M1-27	27	29	27	24,7	23	8	30	20
M1-28	28	30	28	25,7	24	8	30	20
M1-29	29	31	29	26,7	25	8	30	20
M1-30	30	32	30	27,7	26	8	30	20
M1-31	31	33	31	28,7	27	8	30	20
M1-32	32	34	32	29,7	28	10	30	20
M1-33	33	35	33	30,7	29	10	30	20
M1-34	34	36	34	31,7	30	10	30	20
M1-35	35	37	35	32,7	31	10	30	20
M1-36	36	38	36	33,7	32	10	30	20
M1-37	37	39	37	34,7	33	10	30	20
M1-38	38	40	38	35,7	34	10	30	20
M1-39	39	41	39	36,7	35	10	30	20
M1-40	40	42	40	37,7	36	10	30	20
M1-41	41	43	41	38,7	37	10	30	20
M1-42	42	44	42	39,7	38	10	30	20
M1-43	43	45	43	40,7	39	10	30	20
M1-44	44	46	44	41,7	40	10	30	20

Kod (Code)	Z	da	do	df	dg	dm	A	B
M1-45	45	47	45	42,7	41	10	30	20
M1-46	46	48	46	43,7	42	10	30	20
M1-47	47	49	47	44,7	43	10	30	20
M1-48	48	50	48	45,7	44	10	30	20
M1-49	49	51	49	46,7	45	10	30	20
M1-50	50	52	50	47,7	46	10	30	20
M1-51	51	53	51	48,7	47	12	30	20
M1-52	52	54	52	49,7	48	12	30	20
M1-53	53	55	53	50,7	49	12	30	20
M1-54	54	56	54	51,7	50	12	30	20
M1-55	55	57	55	52,7	51	12	30	20
M1-56	56	58	56	53,7	52	12	30	20
M1-57	57	59	57	54,7	53	12	30	20
M1-58	58	60	58	55,7	54	12	30	20
M1-59	59	61	59	56,7	55	12	30	20
M1-60	60	62	60	57,7	56	12	30	20
M1-61	61	63	61	58,7	57	12	30	20
M1-62	62	64	62	59,7	58	12	30	20
M1-63	63	65	63	60,7	59	12	30	20
M1-64	64	66	64	61,7	60	12	30	20
M1-65	65	67	65	62,7	61	12	30	20
M1-66	66	68	66	63,7	62	12	30	20
M1-67	67	69	67	64,7	63	12	30	20
M1-68	68	70	68	65,7	64	12	30	20
M1-69	69	71	69	66,7	65	12	30	20
M1-70	70	72	70	67,7	66	12	30	20
M1-75	75	77	75	72,7	71	12	30	20
M1-80	80	82	80	77,7	76	12	30	20
M1-90	90	92	90	87,7	86	12	30	20
M1-95	95	97	95	92,7	91	12	30	20
M1-100	100	102	100	97,7	96	12	30	20
M1-105	105	107	105	102,7	101	12	30	20
M1-110	110	112	110	107,7	106	12	30	20
M1-115	115	117	115	112,7	111	12	30	20
M1-125	125	127	125	122,7	121	12	30	20

ardmak

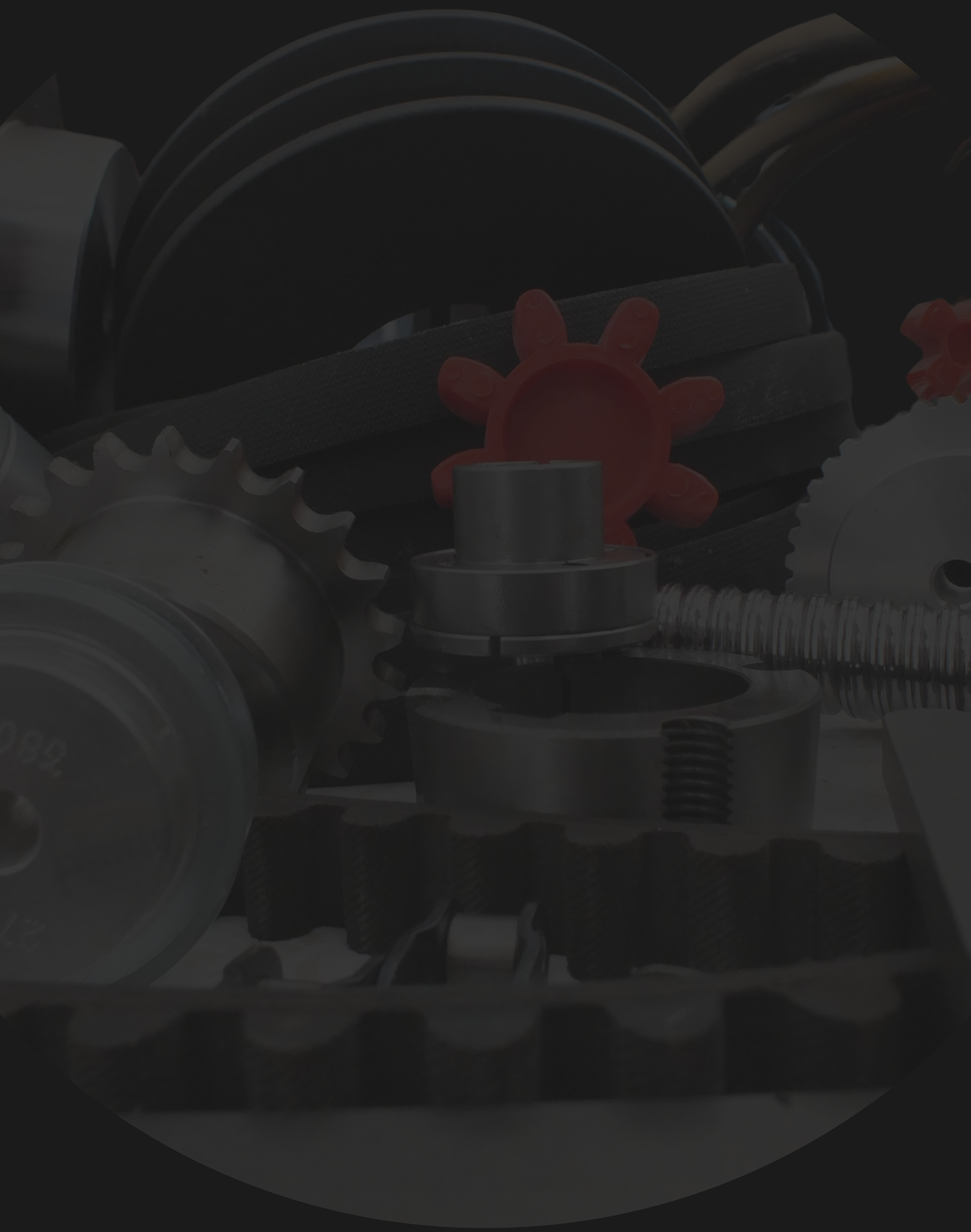

www.ardmakina.com
ard@ardmakina.com
0332 248 64 60