ardmak



Pinyon Dişliler

Pinion gears

PİNYON DİŞLİLER
Pinion gears

1 Modül Pinyon Dişliler — 1 Modul Pinion gears

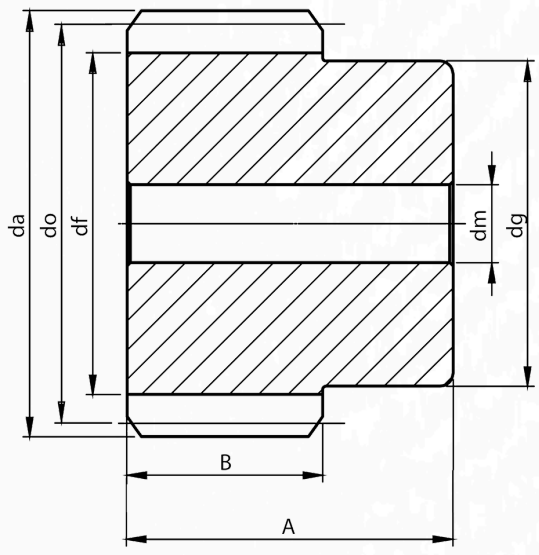



1 MODÜL

Kod (Code)	Z	da	do	df	dg	dm	A	B
M1-10	10	12	10	7,7	-	-	30	20
M1-11	11	13	11	8,7	-	-	30	20
M1-12	12	14	12	9,7	-	-	30	20
M1-13	13	15	13	10,7	-	-	30	20
M1-14	14	16	14	11,7	-	-	30	20
M1-15	15	17	15	12,7	-	-	30	20
M1-16	16	18	16	13,7	12	-	30	20
M1-17	17	19	17	14,7	13	-	30	20
M1-18	18	20	18	15,7	14	-	30	20
M1-19	19	21	19	16,7	15	-	30	20
M1-20	20	22	20	17,7	16	-	30	20
M1-21	21	23	21	18,7	17	-	30	20
M1-22	22	24	22	19,7	18	-	30	20
M1-23	23	25	23	20,7	19	-	30	20
M1-24	24	26	24	21,7	20	8	30	20
M1-25	25	27	25	22,7	21	8	30	20
M1-26	26	28	26	23,7	22	8	30	20
M1-27	27	29	27	24,7	23	8	30	20
M1-28	28	30	28	25,7	24	8	30	20
M1-29	29	31	29	26,7	25	8	30	20
M1-30	30	32	30	27,7	26	8	30	20
M1-31	31	33	31	28,7	27	8	30	20
M1-32	32	34	32	29,7	28	10	30	20
M1-33	33	35	33	30,7	29	10	30	20
M1-34	34	36	34	31,7	30	10	30	20
M1-35	35	37	35	32,7	31	10	30	20
M1-36	36	38	36	33,7	32	10	30	20
M1-37	37	39	37	34,7	33	10	30	20
M1-38	38	40	38	35,7	34	10	30	20
M1-39	39	41	39	36,7	35	10	30	20
M1-40	40	42	40	37,7	36	10	30	20
M1-41	41	43	41	38,7	37	10	30	20
M1-42	42	44	42	39,7	38	10	30	20
M1-43	43	45	43	40,7	39	10	30	20
M1-44	44	46	44	41,7	40	10	30	20

Kod (Code)	Z	da	do	df	dg	dm	A	B
M1-45	45	47	45	42,7	41	10	30	20
M1-46	46	48	46	43,7	42	10	30	20
M1-47	47	49	47	44,7	43	10	30	20
M1-48	48	50	48	45,7	44	10	30	20
M1-49	49	51	49	46,7	45	10	30	20
M1-50	50	52	50	47,7	46	10	30	20
M1-51	51	53	51	48,7	47	12	30	20
M1-52	52	54	52	49,7	48	12	30	20
M1-53	53	55	53	50,7	49	12	30	20
M1-54	54	56	54	51,7	50	12	30	20
M1-55	55	57	55	52,7	51	12	30	20
M1-56	56	58	56	53,7	52	12	30	20
M1-57	57	59	57	54,7	53	12	30	20
M1-58	58	60	58	55,7	54	12	30	20
M1-59	59	61	59	56,7	55	12	30	20
M1-60	60	62	60	57,7	56	12	30	20
M1-61	61	63	61	58,7	57	12	30	20
M1-62	62	64	62	59,7	58	12	30	20
M1-63	63	65	63	60,7	59	12	30	20
M1-64	64	66	64	61,7	60	12	30	20
M1-65	65	67	65	62,7	61	12	30	20
M1-66	66	68	66	63,7	62	12	30	20
M1-67	67	69	67	64,7	63	12	30	20
M1-68	68	70	68	65,7	64	12	30	20
M1-69	69	71	69	66,7	65	12	30	20
M1-70	70	72	70	67,7	66	12	30	20
M1-75	75	77	75	72,7	71	12	30	20
M1-80	80	82	80	77,7	76	12	30	20
M1-90	90	92	90	87,7	86	12	30	20
M1-95	95	97	95	92,7	91	12	30	20
M1-100	100	102	100	97,7	96	12	30	20
M1-105	105	107	105	102,7	101	12	30	20
M1-110	110	112	110	107,7	106	12	30	20
M1-115	115	117	115	112,7	111	12	30	20
M1-125	125	127	125	122,7	121	12	30	20

PİNYON DİŞLİLER
Pinion gears

1,5 Modül Pinyon Dişliler 1,5 Modul Pinion gears

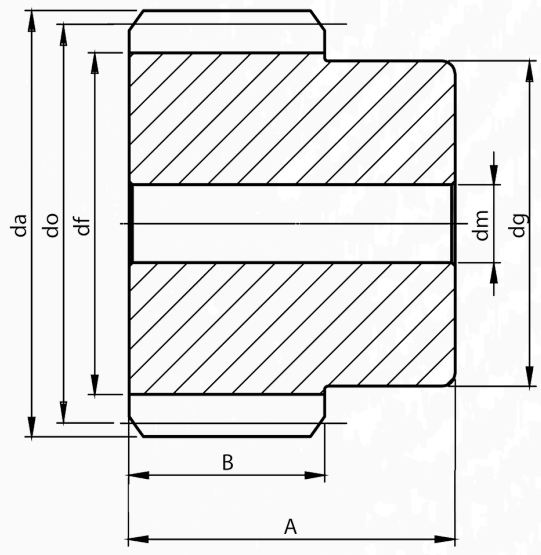



1,5 MODÜL

Kod (Code)	Z	da	do	df	dg	dm	A	B
M1,5-10	10	18	15	11,5	-	-	30	20
M1,5-11	11	19,5	16,5	13	-	-	30	20
M1,5-12	12	21	18	14,5	12	-	30	20
M1,5-13	13	22,5	19,5	16	14	-	30	20
M1,5-14	14	24	21	17,5	15	-	30	20
M1,5-15	15	25,5	22,5	19	17	-	30	20
M1,5-16	16	27	24	20,5	18	-	30	20
M1,5-17	17	28,5	25,5	22	20	8	30	20
M1,5-18	18	30	27	23,5	21	8	30	20
M1,5-19	19	31,5	28,5	25	23	8	30	20
M1,5-20	20	33	30	26,5	24	8	30	20
M1,5-21	21	34,5	31,5	28	26	10	30	20
M1,5-22	22	36	33	29,5	27	10	30	20
M1,5-23	23	37,5	34,5	31	29	10	30	20
M1,5-24	24	39	36	32,5	30	10	30	20
M1,5-25	25	40,5	37,5	34	32	10	30	20
M1,5-26	26	42	39	35,5	33	12	30	20
M1,5-27	27	43,5	40,5	37	35	12	30	20
M1,5-28	28	45	42	38,5	36	12	30	20
M1,5-29	29	46,5	43,5	40	38	12	30	20
M1,5-30	30	48	45	41,5	39	12	30	20
M1,5-31	31	49,5	46,5	43	41	12	30	20
M1,5-32	32	51	48	44,5	42	12	30	20
M1,5-33	33	52,5	49,5	46	44	12	30	20
M1,5-34	34	54	51	47,5	45	12	30	20
M1,5-35	35	55,5	52,5	49	47	12	30	20
M1,5-36	36	57	54	50,5	48	12	30	20
M1,5-37	37	58,5	55,5	52	50	12	30	20
M1,5-38	38	60	57	53,5	51	12	30	20
M1,5-39	39	61,5	58,5	55	53	12	30	20
M1,5-40	40	63	60	56,5	54	12	30	20
M1,5-41	41	64,5	61,5	58	56	14	30	20
M1,5-42	42	66	63	59,5	57	14	30	20
M1,5-43	43	67,5	64,5	61	59	14	30	20
M1,5-44	44	69	66	62,5	60	14	30	20

Kod (Code)	Z	da	do	df	dg	dm	A	B
M1,5-45	45	70,5	67,5	64	62	14	30	20
M1,5-46	46	72	69	65,5	63	14	30	20
M1,5-47	47	73,5	70,5	67	65	14	30	20
M1,5-48	48	75	72	68,5	66	14	30	20
M1,5-49	49	76,5	73,5	70	68	14	30	20
M1,5-50	50	78	75	71,5	69	14	30	20
M1,5-51	51	79,5	76,5	73	71	16	30	20
M1,5-52	52	81	78	74,5	72	16	30	20
M1,5-53	53	82,5	79,5	76	74	16	30	20
M1,5-54	54	84	81	77,5	75	16	30	20
M1,5-55	55	85,5	82,5	79	77	16	30	20
M1,5-56	56	87	84	80,5	78	16	30	20
M1,5-57	57	88,5	85,5	82	80	16	30	20
M1,5-58	58	90	87	83,5	81	18	30	20
M1,5-59	59	91,5	88,5	85	83	18	30	20
M1,5-60	60	93	90	86,5	84	18	30	20
M1,5-61	61	94,5	91,5	88	86	18	30	20
M1,5-62	62	96	93	89,5	87	18	30	20
M1,5-63	63	97,5	94,5	91	89	18	30	20
M1,5-64	64	99	96	92,5	90	18	30	20
M1,5-65	65	100,5	97,5	94	92	18	30	20
M1,5-66	66	102	99	95,5	93	18	30	20
M1,5-67	67	103,5	100,5	97	95	18	30	20
M1,5-68	68	105	102	98,5	96	18	30	20
M1,5-69	69	106,5	103,5	100	98	18	30	20
M1,5-70	70	108	105	101,5	99	18	30	20
M1,5-75	75	115,5	112,5	109	107	18	30	20
M1,5-80	80	123	120	116,5	114	18	30	20
M1,5-90	90	138	135	131,5	129	20	30	20
M1,5-95	95	145,5	142,5	139	137	20	30	20
M1,5-100	100	153	150	146,5	-	20	30	20
M1,5-105	105	160,5	157,5	154	-	20	30	20
M1,5-110	110	168	165	161,5	-	20	30	20
M1,5-115	115	175,5	172,5	169	-	20	30	20
M1,5-125	125	190,5	187,5	184	-	20	30	20

PİNYON DİŞLİLER
Pinion gears

2 Modül Pinyon Dişliler — 2 Modul Pinion gears

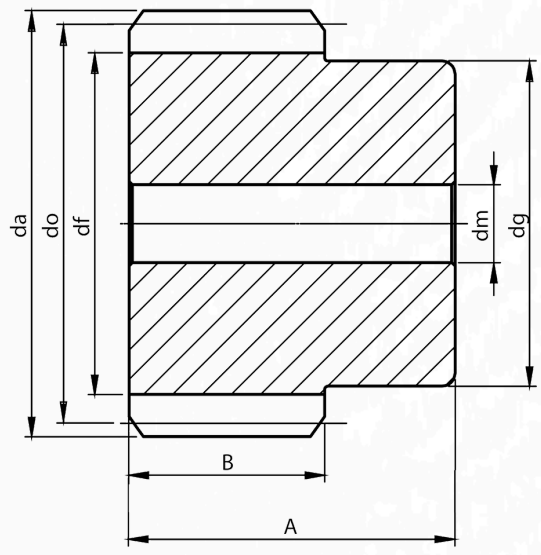



2 MODÜL

Kod (Code)	Z	da	do	df	dg	dm	A	B
M2-10	10	24	20	15,3	12	-	40	25
M2-11	11	26	22	17,3	14	-	40	25
M2-12	12	28	24	19,3	16	-	40	25
M2-13	13	30	26	21,3	18	8	40	25
M2-14	14	32	28	23,3	20	8	40	25
M2-15	15	34	30	25,3	22	8	40	25
M2-16	16	36	32	27,3	24	8	40	25
M2-17	17	38	34	29,3	26	10	40	25
M2-18	18	40	36	31,3	28	10	40	25
M2-19	19	42	38	33,3	30	10	40	25
M2-20	20	44	40	35,3	32	10	40	25
M2-21	21	46	42	37,3	34	12	40	25
M2-22	22	48	44	39,3	36	12	40	25
M2-23	23	50	46	41,3	38	12	40	25
M2-24	24	52	48	43,3	40	12	40	25
M2-25	25	54	50	45,3	42	12	40	25
M2-26	26	56	52	47,3	44	12	40	25
M2-27	27	58	54	49,3	46	12	40	25
M2-28	28	60	56	51,3	48	14	40	25
M2-29	29	62	58	53,3	50	14	40	25
M2-30	30	64	60	55,3	52	14	40	25
M2-31	31	66	62	57,3	54	14	40	25
M2-32	32	68	64	59,3	56	14	40	25
M2-33	33	70	66	61,3	58	14	40	25
M2-34	34	72	68	63,3	60	14	40	25
M2-35	35	74	70	65,3	62	14	40	25
M2-36	36	76	72	67,3	64	14	40	25
M2-37	37	78	74	69,3	66	14	40	25
M2-38	38	80	76	71,3	68	14	40	25
M2-39	39	82	78	73,3	70	14	40	25
M2-40	40	84	80	75,3	72	14	40	25
M2-41	41	86	82	77,3	74	16	40	25
M2-42	42	88	84	79,3	76	16	40	25
M2-43	43	90	86	81,3	78	16	40	25
M2-44	44	92	88	83,3	80	16	40	25

Kod (Code)	Z	da	do	df	dg	dm	A	B
M2-45	45	94	90	85,3	82	16	40	25
M2-46	46	96	92	87,3	84	16	40	25
M2-47	47	98	94	89,3	86	16	40	25
M2-48	48	100	96	91,3	88	16	40	25
M2-49	49	102	98	93,3	90	16	40	25
M2-50	50	104	100	95,3	92	16	40	25
M2-51	51	106	102	97,3	94	18	40	25
M2-52	52	108	104	99,3	96	18	40	25
M2-53	53	110	106	101,3	98	18	40	25
M2-54	54	112	108	103,3	100	18	40	25
M2-55	55	114	110	105,3	102	18	40	25
M2-56	56	116	112	107,3	104	18	40	25
M2-57	57	118	114	109,3	106	18	40	25
M2-58	58	120	116	111,3	108	18	40	25
M2-59	59	122	118	113,3	110	18	40	25
M2-60	60	124	120	115,3	112	18	40	25
M2-61	61	126	122	117,3	114	20	40	25
M2-62	62	128	124	119,3	116	20	40	25
M2-63	63	130	126	121,3	118	20	40	25
M2-64	64	132	128	123,3	120	20	40	25
M2-65	65	134	130	125,3	122	20	40	25
M2-66	66	136	132	127,3	124	20	40	25
M2-67	67	138	134	129,3	126	20	40	25
M2-68	68	140	136	131,3	128	20	40	25
M2-69	69	142	138	133,3	130	20	40	25
M2-70	70	144	140	135,3	132	20	40	25
M2-75	75	154	150	145,3	-	20	40	25
M2-80	80	164	160	155,3	-	20	40	25
M2-90	90	184	180	175,3	-	20	40	25
M2-95	95	194	190	185,3	-	20	40	25
M2-100	100	204	200	195,3	-	20	40	25
M2-105	105	214	210	205,3	-	20	40	25
M2-110	110	224	220	215,3	-	20	40	25
M2-115	115	234	230	225,3	-	20	40	25
M2-125	125	254	250	245,3	-	25	40	25

PİNYON DİŞLİLER
Pinion gears

2,5 Modül Pinyon Dişliler 2,5 Modul Pinion gears

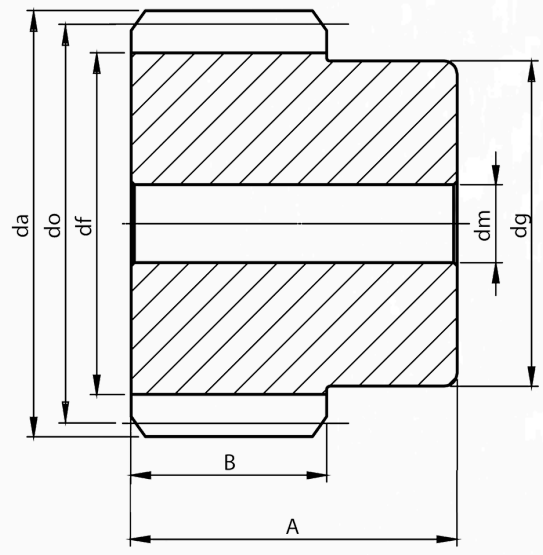



2,5 MODÜL

Kod (Code)	Z	da	do	df	dg	dm	A	B
M2,5-10	10	30	25	19,2	16	—	40	25
M2,5-11	11	32,5	27,5	21,7	18	—	40	25
M2,5-12	12	35	30	24,2	21	10	40	25
M2,5-13	13	37,5	32,5	26,7	23	10	40	25
M2,5-14	14	40	35	29,2	26	10	40	25
M2,5-15	15	42,5	37,5	31,7	28	10	40	25
M2,5-16	16	45	40	34,2	31	12	40	25
M2,5-17	17	47,5	42,5	36,7	33	12	40	25
M2,5-18	18	50	45	39,2	36	12	40	25
M2,5-19	19	52,5	47,5	41,7	38	12	40	25
M2,5-20	20	55	50	44,2	41	14	40	25
M2,5-21	21	57,5	52,5	46,7	43	14	40	25
M2,5-22	22	60	55	49,2	46	14	40	25
M2,5-23	23	62,5	57,5	51,7	48	14	40	25
M2,5-24	24	65	60	54,2	51	14	40	25
M2,5-25	25	67,5	62,5	56,7	53	14	40	25
M2,5-26	26	70	65	59,2	56	14	40	25
M2,5-27	27	72,5	67,5	61,7	58	14	40	25
M2,5-28	28	75	70	64,2	61	14	40	25
M2,5-29	29	77,5	72,5	66,7	63	14	40	25
M2,5-30	30	80	75	69,2	66	16	40	25
M2,5-31	31	82,5	77,5	71,7	68	16	40	25
M2,5-32	32	85	80	74,2	71	16	40	25
M2,5-33	33	87,5	82,5	76,7	73	16	40	25
M2,5-34	34	90	85	79,2	76	16	40	25
M2,5-35	35	92,5	87,5	81,7	78	16	40	25
M2,5-36	36	95	90	84,2	81	16	40	25
M2,5-37	37	97,5	92,5	86,7	83	16	40	25
M2,5-38	38	100	95	89,2	86	16	40	25
M2,5-39	39	102,5	97,5	91,7	88	16	40	25
M2,5-40	40	105	100	94,2	91	16	40	25
M2,5-41	41	107,5	102,5	96,7	93	18	40	25
M2,5-42	42	110	105	99,2	96	18	40	25
M2,5-43	43	112,5	107,5	101,7	98	18	40	25
M2,5-44	44	115	110	104,2	101	18	40	25

Kod (Code)	Z	da	do	df	dg	dm	A	B
M2,5-45	45	117,5	112,5	106,7	103	18	40	25
M2,5-46	46	120	115	109,2	106	18	40	25
M2,5-47	47	122,5	117,5	111,7	108	18	40	25
M2,5-48	48	125	120	114,2	111	18	40	25
M2,5-49	49	127,5	122,5	116,7	113	18	40	25
M2,5-50	50	130	125	119,2	116	18	40	25
M2,5-51	51	132,5	127,5	121,7	118	20	40	25
M2,5-52	52	135	130	124,2	121	20	40	25
M2,5-53	53	137,5	132,5	126,7	123	20	40	25
M2,5-54	54	140	135	129,2	126	20	40	25
M2,5-55	55	142,5	137,5	131,7	128	20	40	25
M2,5-56	56	145	140	134,2	131	20	40	25
M2,5-57	57	147,5	142,5	136,7	133	20	40	25
M2,5-58	58	150	145	139,2	—	20	40	25
M2,5-59	59	152,5	147,5	141,7	—	20	40	25
M2,5-60	60	155	150	144,2	—	20	40	25
M2,5-61	61	157,5	152,5	146,7	—	20	40	25
M2,5-62	62	160	155	149,2	—	20	40	25
M2,5-63	63	162,5	157,5	151,7	—	20	40	25
M2,5-64	64	165	160	154,2	—	20	40	25
M2,5-65	65	167,5	162,5	156,7	—	20	40	25
M2,5-66	66	170	165	159,2	—	20	40	25
M2,5-67	67	172,5	167,5	161,7	—	20	40	25
M2,5-68	68	175	170	164,2	—	20	40	25
M2,5-69	69	177,5	172,5	166,7	—	20	40	25
M2,5-70	70	180	175	169,2	—	20	40	25
M2,5-75	75	192,5	187,5	181,7	—	20	40	25
M2,5-80	80	205	200	194,2	—	20	40	25
M2,5-90	90	230	225	219,2	—	20	40	25
M2,5-95	95	242,5	237,5	231,7	—	20	40	25
M2,5-100	100	255	250	244,2	—	25	40	25
M2,5-105	105	267,5	262,5	256,7	—	25	40	25
M2,5-110	110	280	275	269,2	—	25	40	25
M2,5-115	115	292,5	287,5	281,7	—	25	40	25
M2,5-125	125	317,5	312,5	305,7	—	25	40	25

PİNYON DİŞLİLER
Pinion gears

3 Modül Pinyon Dişliler — 3 Modul Pinion gears

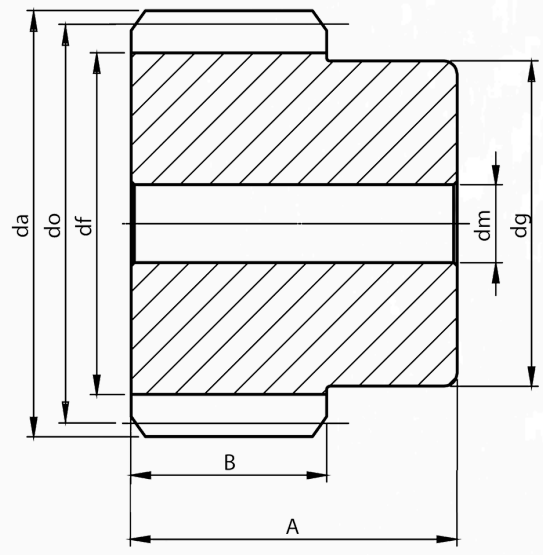



3 MODÜL

Kod (Code)	Z	da	do	df	dg	dm	A	B
M3-10	10	36	30	23	20	10	50	30
M3-11	11	39	33	26	23	10	50	30
M3-12	12	42	36	29	26	10	50	30
M3-13	13	45	39	32	29	10	50	30
M3-14	14	48	42	35	32	10	50	30
M3-15	15	51	45	38	35	10	50	30
M3-16	16	54	48	41	38	10	50	30
M3-17	17	57	51	44	41	12	50	30
M3-18	18	60	54	47	44	12	50	30
M3-19	19	63	57	50	47	12	50	30
M3-20	20	66	60	53	50	12	50	30
M3-21	21	69	63	56	53	12	50	30
M3-22	22	72	66	59	56	12	50	30
M3-23	23	75	69	62	59	12	50	30
M3-24	24	78	72	65	62	12	50	30
M3-25	25	81	75	68	65	12	50	30
M3-26	26	84	78	71	68	14	50	30
M3-27	27	87	81	74	71	14	50	30
M3-28	28	90	84	77	74	14	50	30
M3-29	29	93	87	80	77	14	50	30
M3-30	30	96	90	83	80	14	50	30
M3-31	31	99	93	86	83	14	50	30
M3-32	32	102	96	89	86	14	50	30
M3-33	33	105	99	92	89	14	50	30
M3-34	34	108	102	95	92	14	50	30
M3-35	35	111	105	98	95	14	50	30
M3-36	36	114	108	101	98	14	50	30
M3-37	37	117	111	104	101	14	50	30
M3-38	38	120	114	107	104	14	50	30
M3-39	39	123	117	110	107	14	50	30
M3-40	40	126	120	113	110	14	50	30
M3-41	41	129	123	116	113	16	50	30
M3-42	42	132	126	119	116	16	50	30
M3-43	43	135	129	122	119	16	50	30
M3-44	44	138	132	125	122	16	50	30

Kod (Code)	Z	da	do	df	dg	dm	A	B
M3-45	45	141	135	128	125	16	50	30
M3-46	46	144	138	131	128	16	50	30
M3-47	47	147	141	134	131	16	50	30
M3-48	48	150	144	137	—	16	50	30
M3-49	49	153	147	140	—	16	50	30
M3-50	50	156	150	143	—	16	50	30
M3-51	51	159	153	146	—	18	50	30
M3-52	52	162	156	149	—	18	50	30
M3-53	53	165	159	152	—	18	50	30
M3-54	54	168	162	155	—	18	50	30
M3-55	55	171	165	158	—	18	50	30
M3-56	56	174	168	161	—	18	50	30
M3-57	57	177	171	164	—	18	50	30
M3-58	58	180	174	167	—	18	50	30
M3-59	59	183	177	170	—	18	50	30
M3-60	60	186	180	173	—	20	50	30
M3-61	61	189	183	176	—	20	50	30
M3-62	62	192	186	179	—	20	50	30
M3-63	63	195	189	182	—	20	50	30
M3-64	64	198	192	185	—	20	50	30
M3-65	65	201	195	188	—	20	50	30
M3-66	66	204	198	191	—	20	50	30
M3-67	67	207	201	194	—	20	50	30
M3-68	68	210	204	197	—	20	50	30
M3-69	69	213	207	200	—	20	50	30
M3-70	70	216	210	203	—	20	50	30
M3-75	75	231	225	218	—	25	50	30
M3-80	80	246	240	233	—	25	50	30
M3-90	90	276	270	263	—	25	50	30
M3-95	95	291	285	278	—	25	50	30
M3-100	100	306	300	293	—	25	50	30
M3-105	105	321	315	308	—	25	50	30
M3-110	110	336	330	323	—	25	50	30
M3-115	115	351	345	338	—	25	50	30
M3-125	125	381	375	368	—	25	50	30

PİNYON DİŞLİLER
Pinion gears

4 Modül Pinyon Dişliler — 4 Modul Pinion gears

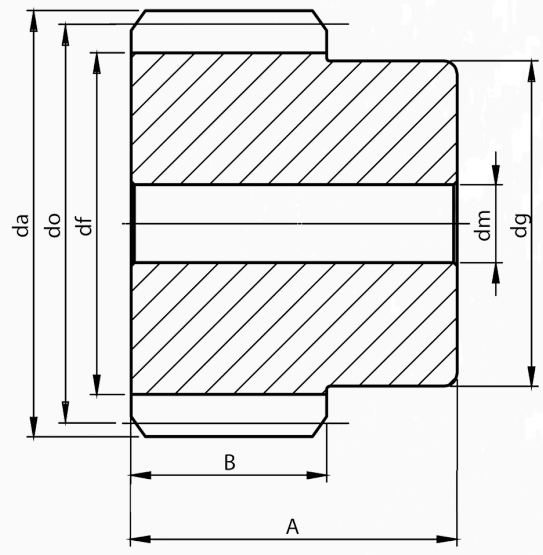



4 MODÜL

Kod (Code)	Z	da	do	df	dg	dm	A	B
M4-10	10	48	40	30,7	27	12	60	40
M4-11	11	52	44	34,7	31	12	60	40
M4-12	12	56	48	38,7	35	12	60	40
M4-13	13	60	52	42,7	39	12	60	40
M4-14	14	64	56	46,7	43	12	60	40
M4-15	15	68	60	50,7	47	12	60	40
M4-16	16	72	64	54,7	51	14	60	40
M4-17	17	76	68	58,7	55	14	60	40
M4-18	18	80	72	62,7	59	14	60	40
M4-19	19	84	76	66,7	63	14	60	40
M4-20	20	88	80	70,7	67	14	60	40
M4-21	21	92	84	74,7	71	14	60	40
M4-22	22	96	88	78,7	75	14	60	40
M4-23	23	100	92	82,7	79	14	60	40
M4-24	24	104	96	86,7	83	16	60	40
M4-25	25	108	100	90,7	87	16	60	40
M4-26	26	112	104	94,7	91	16	60	40
M4-27	27	116	108	98,7	95	16	60	40
M4-28	28	120	112	102,7	99	16	60	40
M4-29	29	124	116	106,7	103	16	60	40
M4-30	30	128	120	110,7	107	16	60	40
M4-31	31	132	124	114,7	111	16	60	40
M4-32	32	136	128	118,7	115	16	60	40
M4-33	33	140	132	122,7	119	16	60	40
M4-34	34	144	136	126,7	123	16	60	40
M4-35	35	148	140	130,7	127	16	60	40
M4-36	36	152	144	134,7	—	18	60	40
M4-37	37	156	148	138,7	—	18	60	40
M4-38	38	160	152	142,7	—	18	60	40
M4-39	39	164	156	146,7	—	18	60	40
M4-40	40	168	160	150,7	—	18	60	40
M4-41	41	172	164	154,7	—	18	60	40
M4-42	42	176	168	158,7	—	18	60	40
M4-43	43	180	172	162,7	—	18	60	40
M4-44	44	184	176	166,7	—	18	60	40

Kod (Code)	Z	da	do	df	dg	dm	A	B
M4-45	45	188	180	170,7	—	18	60	40
M4-46	46	192	184	174,7	—	18	60	40
M4-47	47	196	188	178,7	—	18	60	40
M4-48	48	200	192	182,7	—	18	60	40
M4-49	49	204	196	186,7	—	18	60	40
M4-50	50	208	200	190,7	—	18	60	40
M4-51	51	212	204	194,7	—	20	60	40
M4-52	52	216	208	198,7	—	20	60	40
M4-53	53	220	212	202,7	—	20	60	40
M4-54	54	224	216	206,7	—	20	60	40
M4-55	55	228	220	210,7	—	20	60	40
M4-56	56	232	224	214,7	—	20	60	40
M4-57	57	236	228	218,7	—	20	60	40
M4-58	58	240	232	222,7	—	20	60	40
M4-59	59	244	236	226,7	—	20	60	40
M4-60	60	248	240	230,7	—	20	60	40
M4-61	61	252	244	234,7	—	25	60	40
M4-62	62	256	248	238,7	—	25	60	40
M4-63	63	260	252	242,7	—	25	60	40
M4-64	64	264	256	246,7	—	25	60	40
M4-65	65	268	260	250,7	—	25	60	40
M4-66	66	272	264	254,7	—	25	60	40
M4-67	67	276	268	258,7	—	25	60	40
M4-68	68	280	272	262,7	—	25	60	40
M4-69	69	284	276	266,7	—	25	60	40
M4-70	70	288	280	270,7	—	25	60	40
M4-75	75	308	300	290,7	—	25	60	40
M4-80	80	328	320	310,7	—	25	60	40
M4-90	90	368	360	350,7	—	25	60	40
M4-95	95	388	380	370,7	—	25	60	40
M4-100	100	408	400	390,7	—	30	60	40
M4-105	105	428	420	410,7	—	30	60	40
M4-110	110	448	440	430,7	—	30	60	40
M4-115	115	468	460	450,7	—	30	60	40
M4-125	125	508	500	490,7	—	30	60	40

PİNYON DİŞLİLER
Pinion gears

5 Modül Pinyon Dişliler — 5 Modul Pinion gears

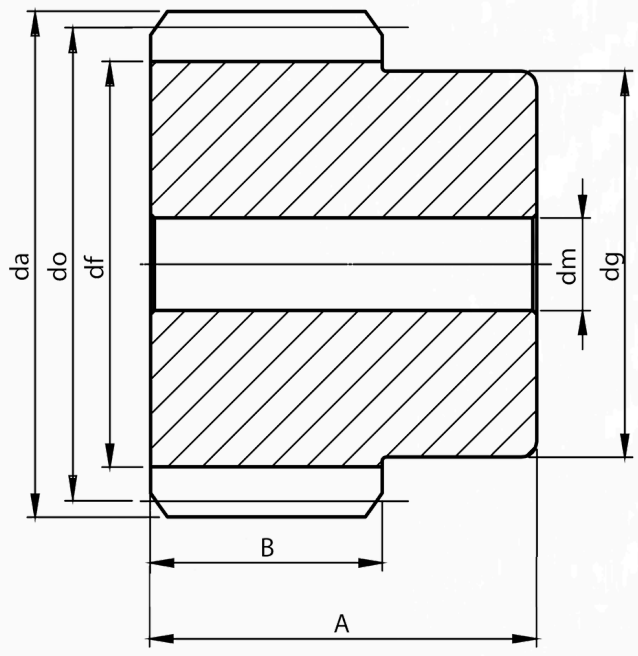



5 MODÜL

Kod (Code)	Z	da	do	df	dg	dm	A	B
M5-10	10	60	50	38,3	34	16	65	45
M5-11	11	65	55	43,3	39	16	65	45
M5-12	12	70	60	48,3	44	16	65	45
M5-13	13	75	65	53,3	49	16	65	45
M5-14	14	80	70	58,3	54	18	65	45
M5-15	15	85	75	63,3	59	18	65	45
M5-16	16	90	80	68,3	64	18	65	45
M5-17	17	95	85	73,3	69	18	65	45
M5-18	18	100	90	78,3	74	18	65	45
M5-19	19	105	95	83,3	79	18	65	45
M5-20	20	110	100	88,3	84	18	65	45
M5-21	21	115	105	93,3	89	20	65	45
M5-22	22	120	110	98,3	94	20	65	45
M5-23	23	125	115	103,3	99	20	65	45
M5-24	24	130	120	108,3	104	20	65	45
M5-25	25	135	125	113,3	109	20	65	45
M5-26	26	140	130	118,3	114	25	65	45
M5-27	27	145	135	123,3	119	25	65	45
M5-28	28	150	140	128,3	—	25	65	45
M5-29	29	155	145	133,3	—	25	65	45
M5-30	30	160	150	138,3	—	25	65	45
M5-31	31	165	155	143,3	—	25	65	45
M5-32	32	170	160	148,3	—	25	65	45
M5-33	33	175	165	153,3	—	25	65	45
M5-34	34	180	170	158,3	—	25	65	45
M5-35	35	185	175	163,3	—	25	65	45
M5-36	36	190	180	168,3	—	25	65	45
M5-37	37	195	185	173,3	—	25	65	45
M5-38	38	200	190	178,3	—	25	65	45
M5-39	39	205	195	183,3	—	25	65	45
M5-40	40	210	200	188,3	—	25	65	45
M5-41	41	215	205	193,3	—	25	65	45
M5-42	42	220	210	198,3	—	25	65	45

Kod (Code)	Z	da	do	df	dg	dm	A	B
M5-43	43	225	215	203,3	—	25	65	45
M5-44	44	230	220	208,3	—	25	65	45
M5-45	45	235	225	213,3	—	25	65	45
M5-46	46	240	230	218,3	—	25	65	45
M5-47	47	245	235	223,3	—	25	65	45
M5-48	48	250	240	228,3	—	30	65	45
M5-49	49	255	245	233,3	—	30	65	45
M5-50	50	260	250	238,3	—	30	65	45
M5-51	51	265	255	243,3	—	30	65	45
M5-52	52	270	260	248,3	—	30	65	45
M5-53	53	275	265	253,3	—	30	65	45
M5-54	54	280	270	258,3	—	30	65	45
M5-55	55	285	275	263,3	—	30	65	45
M5-56	56	290	280	268,3	—	30	65	45
M5-57	57	295	285	273,3	—	30	65	45
M5-58	58	300	290	278,3	—	30	65	45
M5-59	59	305	295	283,3	—	30	65	45
M5-60	60	310	300	288,3	—	30	65	45
M5-61	61	315	305	293,3	—	30	65	45
M5-62	62	320	310	298,3	—	30	65	45
M5-63	63	325	315	303,3	—	30	65	45
M5-64	64	330	320	308,3	—	30	65	45
M5-65	65	335	325	313,3	—	30	65	45
M5-66	66	340	330	318,3	—	30	65	45
M5-67	67	345	335	323,3	—	30	65	45
M5-68	68	350	340	328,3	—	30	65	45
M5-69	69	355	345	333,3	—	30	65	45
M5-70	70	360	350	338,3	—	30	65	45
M5-75	75	385	375	363,3	—	30	65	45
M5-80	80	410	400	388,3	—	35	65	45
M5-90	90	460	450	438,3	—	35	65	45
M5-95	95	485	475	463,3	—	35	65	45
M5-100	100	510	500	488,3	—	35	65	45

PİNYON DİŞLİLER
Pinion gears

6 Modül Pinyon Dişliler — 6 Modul Pinion gears

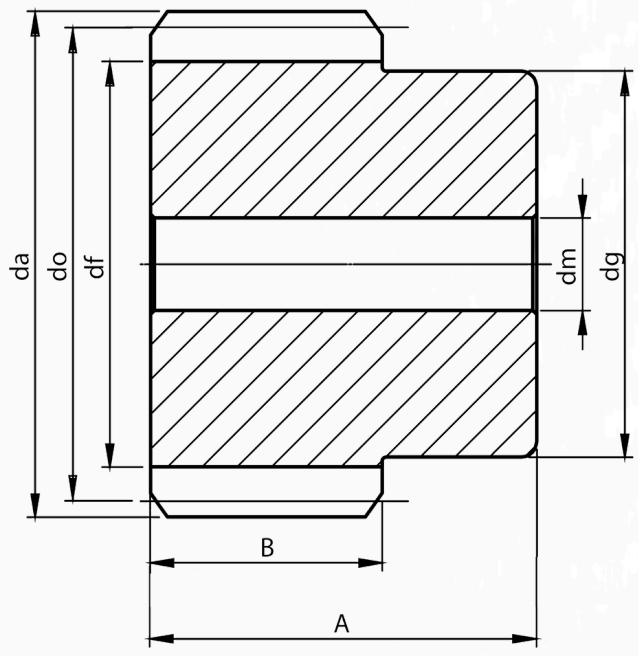



6 MODÜL

Kod (Code)	Z	da	do	df	dg	dm	A	B
M6-10	10	72	60	46	41	20	75	55
M6-11	11	78	66	52	47	20	75	55
M6-12	12	84	72	58	53	20	75	55
M6-13	13	90	78	64	59	20	75	55
M6-14	14	96	84	70	65	20	75	55
M6-15	15	102	90	76	71	20	75	55
M6-16	16	108	96	82	77	20	75	55
M6-17	17	114	102	88	83	20	75	55
M6-18	18	120	108	94	89	20	75	55
M6-19	19	126	114	100	95	20	75	55
M6-20	20	132	120	106	101	20	75	55
M6-21	21	138	126	112	107	20	75	55
M6-22	22	144	132	118	113	20	75	55
M6-23	23	150	138	124	119	25	75	55
M6-24	24	156	144	130	124	25	75	55
M6-25	25	162	150	136	130	25	75	55
M6-26	26	168	156	142	136	25	75	55
M6-27	27	174	162	148	142	25	75	55
M6-28	28	180	168	154	148	25	75	55
M6-29	29	186	174	160	154	25	75	55
M6-30	30	192	180	166	160	25	75	55
M6-31	31	198	186	172	166	25	75	55
M6-32	32	204	192	178	172	25	75	55
M6-33	33	210	198	184	178	25	75	55
M6-34	34	216	204	190	184	25	75	55
M6-35	35	222	210	196	190	25	75	55
M6-36	36	228	216	202	196	25	75	55
M6-37	37	234	222	208	202	25	75	55
M6-38	38	240	228	214	208	25	75	55
M6-39	39	246	234	220	214	25	75	55
M6-40	40	252	240	226	220	25	75	55
M6-41	41	258	246	232	226	25	75	55
M6-42	42	264	252	238	232	30	75	55

Kod (Code)	Z	da	do	df	dg	dm	A	B
M6-43	43	270	258	244	238	30	75	55
M6-44	44	276	264	250	244	30	75	55
M6-45	45	282	270	256	250	30	75	55
M6-46	46	288	276	262	256	30	75	55
M6-47	47	294	282	268	262	30	75	55
M6-48	48	300	288	274	268	30	75	55
M6-49	49	306	294	280	274	30	75	55
M6-50	50	312	300	286	280	30	75	55
M6-51	51	318	306	292	—	30	75	55
M6-52	52	324	312	298	—	30	75	55
M6-53	53	330	318	304	—	30	75	55
M6-54	54	336	324	310	—	30	75	55
M6-55	55	342	330	316	—	30	75	55
M6-56	56	348	336	322	—	30	75	55
M6-57	57	354	342	328	—	30	75	55
M6-58	58	360	348	334	—	30	75	55
M6-59	59	366	354	340	—	30	75	55
M6-60	60	372	360	346	—	30	75	55
M6-61	61	378	366	352	—	30	75	55
M6-62	62	384	372	358	—	30	75	55
M6-63	63	390	378	364	—	30	75	55
M6-64	64	396	384	370	—	30	75	55
M6-65	65	402	390	376	—	30	75	55
M6-66	66	408	396	382	—	35	75	55
M6-67	67	414	402	388	—	35	75	55
M6-68	68	420	408	394	—	35	75	55
M6-69	69	426	414	400	—	35	75	55
M6-70	70	432	420	406	—	35	75	55
M6-75	75	462	450	436	—	35	75	55
M6-80	80	492	480	466	—	35	75	55
M6-90	90	552	540	526	—	35	75	55
M6-95	95	582	570	556	—	35	75	55
M6-100	100	612	600	586	—	35	75	55

ardmak

PİNYON DİŞLİLER
Pinion gears

7 Modül Pinyon Dişliler — 7 Modul Pinion gears

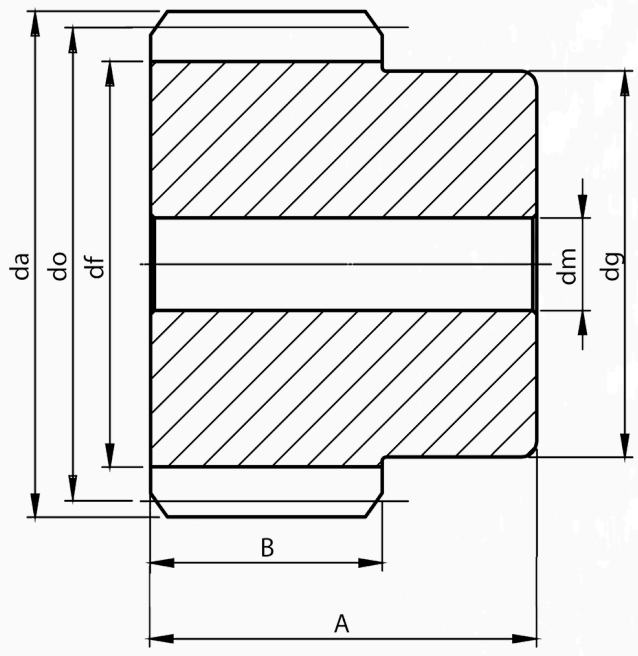



7 MODÜL

Kod (Code)	Z	da	do	df	dg	dm	A	B
M7-10	10	84	70	53,7	48	20	85	60
M7-11	11	91	77	60,7	55	20	85	60
M7-12	12	98	84	67,7	62	20	85	60
M7-13	13	105	91	74,7	69	20	85	60
M7-14	14	112	98	81,7	76	20	85	60
M7-15	15	119	105	88,7	83	20	85	60
M7-16	16	126	112	95,7	90	25	85	60
M7-17	17	133	119	102,7	97	25	85	60
M7-18	18	140	126	109,7	104	25	85	60
M7-19	19	147	133	116,7	111	25	85	60
M7-20	20	154	140	123,7	—	25	85	60
M7-21	21	161	147	130,7	—	25	85	60
M7-22	22	168	154	137,7	—	25	85	60
M7-23	23	175	161	144,7	—	25	85	60
M7-24	24	182	168	151,7	—	25	85	60
M7-25	25	189	175	158,7	—	25	85	60
M7-26	26	196	182	165,7	—	25	85	60
M7-27	27	203	189	172,7	—	25	85	60
M7-28	28	210	196	179,7	—	25	85	60
M7-29	29	217	203	186,7	—	25	85	60
M7-30	30	224	210	193,7	—	25	85	60
M7-31	31	231	217	200,7	—	25	85	60
M7-32	32	238	224	207,7	—	25	85	60
M7-33	33	245	231	214,7	—	25	85	60
M7-34	34	252	238	221,7	—	30	85	60
M7-35	35	259	245	228,7	—	30	85	60
M7-36	36	266	252	235,7	—	30	85	60
M7-37	37	273	259	242,7	—	30	85	60
M7-38	38	280	266	249,7	—	30	85	60
M7-39	39	287	273	256,7	—	30	85	60
M7-40	40	294	280	263,7	—	30	85	60
M7-41	41	301	287	270,7	—	30	85	60
M7-42	42	308	294	277,7	—	30	85	60

Kod (Code)	Z	da	do	df	dg	dm	A	B
M7-43	43	315	301	284,7	—	30	85	60
M7-44	44	322	308	291,7	—	30	85	60
M7-45	45	329	315	298,7	—	30	85	60
M7-46	46	336	322	305,7	—	30	85	60
M7-47	47	343	329	312,7	—	30	85	60
M7-48	48	350	336	319,7	—	30	85	60
M7-49	49	357	343	326,7	—	30	85	60
M7-50	50	364	350	333,7	—	30	85	60
M7-51	51	371	357	340,7	—	30	85	60
M7-52	52	378	364	347,7	—	30	85	60
M7-53	53	385	371	354,7	—	30	85	60
M7-54	54	392	378	361,7	—	30	85	60
M7-55	55	399	385	368,7	—	30	85	60
M7-56	56	406	392	375,7	—	35	85	60
M7-57	57	413	399	382,7	—	35	85	60
M7-58	58	420	406	389,7	—	35	85	60
M7-59	59	427	413	396,7	—	35	85	60
M7-60	60	434	420	403,7	—	35	85	60
M7-61	61	441	427	410,7	—	35	85	60
M7-62	62	448	434	417,7	—	35	85	60
M7-63	63	455	441	424,7	—	35	85	60
M7-64	64	462	448	431,7	—	35	85	60
M7-65	65	469	455	438,7	—	35	85	60
M7-66	66	476	462	445,7	—	35	85	60
M7-67	67	483	469	452,7	—	35	85	60
M7-68	68	490	476	459,7	—	35	85	60
M7-69	69	497	483	466,7	—	35	85	60
M7-70	70	504	490	473,7	—	35	85	60
M7-75	75	539	525	508,7	—	35	85	60
M7-80	80	574	560	543,7	—	35	85	60
M7-90	90	644	630	613,7	—	35	85	60
M7-95	95	679	665	648,7	—	35	85	60
M7-100	100	714	700	683,7	—	40	85	60

PİNYON DİŞLİLER
Pinion gears

8 Modül Pinyon Dişliler — 8 Modul Pinion gears

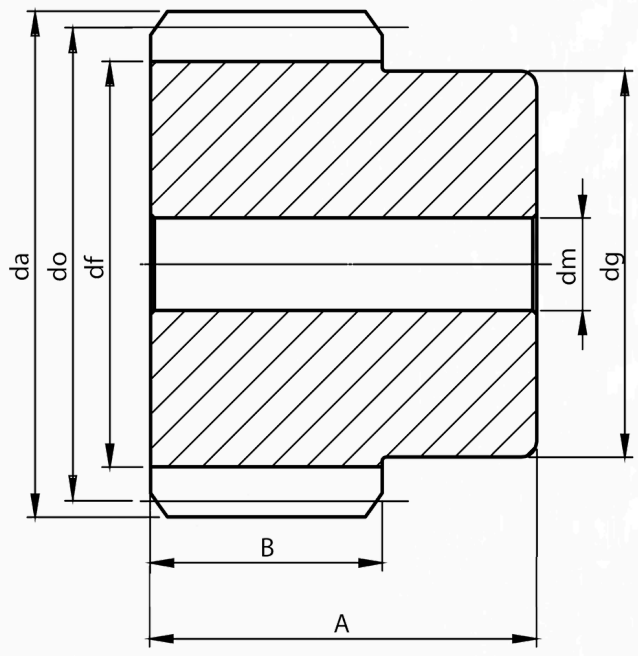



8 MODÜL

Kod (Code)	Z	da	do	df	dg	dm	A	B
M8-10	10	96	80	61,3	55	20	100	75
M8-11	11	104	88	69,3	63	20	100	75
M8-12	12	112	96	77,3	71	20	100	75
M8-13	13	120	104	85,3	79	20	100	75
M8-14	14	128	112	93,3	87	20	100	75
M8-15	15	136	120	101,3	95	20	100	75
M8-16	16	144	128	109,3	103	20	100	75
M8-17	17	152	136	117,3	-	25	100	75
M8-18	18	160	144	125,3	-	25	100	75
M8-19	19	168	152	133,3	-	25	100	75
M8-20	20	176	160	141,3	-	25	100	75
M8-21	21	184	168	149,3	-	25	100	75
M8-22	22	192	176	157,3	-	25	100	75
M8-23	23	200	184	165,3	-	25	100	75
M8-24	24	208	192	173,3	-	25	100	75
M8-25	25	216	200	181,3	-	25	100	75
M8-26	26	224	208	189,3	-	25	100	75
M8-27	27	232	216	197,3	-	25	100	75
M8-28	28	240	224	205,3	-	25	100	75
M8-29	29	248	232	213,3	-	25	100	75
M8-30	30	256	240	221,3	-	30	100	75
M8-31	31	264	248	229,3	-	30	100	75
M8-32	32	272	256	237,3	-	30	100	75
M8-33	33	280	264	245,3	-	30	100	75
M8-34	34	288	272	253,3	-	30	100	75
M8-35	35	296	280	261,3	-	30	100	75
M8-36	36	304	288	269,3	-	30	100	75
M8-37	37	312	296	277,3	-	30	100	75
M8-38	38	320	304	285,3	-	30	100	75
M8-39	39	328	312	293,3	-	30	100	75
M8-40	40	336	320	301,3	-	30	100	75
M8-41	41	344	328	309,3	-	30	100	75
M8-42	42	352	336	317,3	-	30	100	75

Kod (Code)	Z	da	do	df	dg	dm	A	B
M8-43	43	360	344	325,3	-	30	100	75
M8-44	44	368	352	333,3	-	30	100	75
M8-45	45	376	360	341,3	-	30	100	75
M8-46	46	384	368	349,3	-	30	100	75
M8-47	47	392	376	357,3	-	30	100	75
M8-48	48	400	384	365,3	-	30	100	75
M8-49	49	408	392	373,3	-	35	100	75
M8-50	50	416	400	381,3	-	35	100	75
M8-51	51	424	408	389,3	-	35	100	75
M8-52	52	432	416	397,3	-	35	100	75
M8-53	53	440	424	405,3	-	35	100	75
M8-54	54	448	432	413,3	-	35	100	75
M8-55	55	456	440	421,3	-	35	100	75
M8-56	56	464	448	429,3	-	35	100	75
M8-57	57	472	456	437,3	-	35	100	75
M8-58	58	480	464	445,3	-	35	100	75
M8-59	59	488	472	453,3	-	35	100	75
M8-60	60	496	480	461,3	-	35	100	75
M8-61	61	504	488	469,3	-	35	100	75
M8-62	62	512	496	477,3	-	35	100	75
M8-63	63	520	504	485,3	-	35	100	75
M8-64	64	528	512	493,3	-	35	100	75
M8-65	65	536	520	501,3	-	35	100	75
M8-66	66	544	528	509,3	-	35	100	75
M8-67	67	552	536	517,3	-	35	100	75
M8-68	68	560	544	525,3	-	35	100	75
M8-69	69	568	552	533,3	-	35	100	75
M8-70	70	576	560	541,3	-	35	100	75
M8-75	75	616	600	581,3	-	35	100	75
M8-80	80	656	640	621,3	-	35	100	75
M8-90	90	736	720	701,3	-	40	100	75
M8-95	95	776	760	741,3	-	40	100	75
M8-100	100	816	800	781,3	-	40	100	75

PİNYON DİŞLİLER
Pinion gears

9 Modül Pinyon Dişliler — 9 Modul Pinion gears

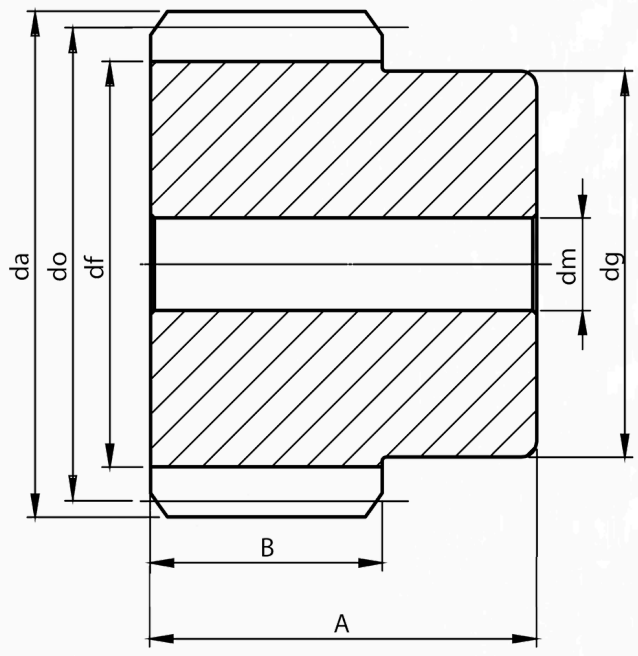



9 MODÜL

Kod Code)	Z	da	do	df	dg	dm	A	B
M9-10	10	108	90	69	63	25	115	85
M9-11	11	117	99	78	72	25	115	85
M9-12	12	126	108	87	81	25	115	85
M9-13	13	135	117	96	90	25	115	85
M9-14	14	144	126	105	99	25	115	85
M9-15	15	153	135	114	-	25	115	85
M9-16	16	162	144	123	-	25	115	85
M9-17	17	171	153	132	-	25	115	85
M9-18	18	180	162	141	-	25	115	85
M9-19	19	189	171	150	-	25	115	85
M9-20	20	198	180	159	-	25	115	85
M9-21	21	207	189	168	-	30	115	85
M9-22	22	216	198	177	-	30	115	85
M9-23	23	225	207	186	-	30	115	85
M9-24	24	234	216	195	-	30	115	85
M9-25	25	243	225	204	-	30	115	85
M9-26	26	252	234	213	-	30	115	85
M9-27	27	261	243	222	-	30	115	85
M9-28	28	270	252	231	-	30	115	85
M9-29	29	279	261	240	-	30	115	85
M9-30	30	288	270	249	-	30	115	85
M9-31	31	297	279	258	-	30	115	85
M9-32	32	306	288	267	-	35	115	85
M9-33	33	315	297	276	-	35	115	85
M9-34	34	324	306	285	-	35	115	85
M9-35	35	333	315	294	-	35	115	85
M9-36	36	342	324	303	-	35	115	85
M9-37	37	351	333	312	-	35	115	85
M9-38	38	360	342	321	-	35	115	85
M9-39	39	369	351	330	-	35	115	85
M9-40	40	378	360	339	-	35	115	85
M9-41	41	387	369	348	-	35	115	85
M9-42	42	396	378	357	-	35	115	85

Kod Code)	Z	da	do	df	dg	dm	A	B
M9-43	43	405	387	366	-	35	115	85
M9-44	44	414	396	375	-	35	115	85
M9-45	45	423	405	384	-	35	115	85
M9-46	46	432	414	393	-	35	115	85
M9-47	47	441	423	402	-	35	115	85
M9-48	48	450	432	411	-	35	115	85
M9-49	49	459	441	420	-	35	115	85
M9-50	50	468	450	429	-	35	115	85
M9-51	51	477	459	438	-	35	115	85
M9-52	52	486	468	447	-	35	115	85
M9-53	53	495	477	456	-	35	115	85
M9-54	54	504	486	465	-	40	115	85
M9-55	55	513	495	474	-	40	115	85
M9-56	56	522	504	483	-	40	115	85
M9-57	57	531	513	492	-	40	115	85
M9-58	58	540	522	501	-	40	115	85
M9-59	59	549	531	510	-	40	115	85
M9-60	60	558	540	519	-	40	115	85
M9-61	61	567	549	528	-	40	115	85
M9-62	62	576	558	537	-	40	115	85
M9-63	63	585	567	546	-	40	115	85
M9-64	64	594	576	555	-	40	115	85
M9-65	65	603	585	564	-	40	115	85
M9-66	66	612	594	573	-	40	115	85
M9-67	67	621	603	582	-	40	115	85
M9-68	68	630	612	591	-	40	115	85
M9-69	69	639	621	600	-	40	115	85
M9-70	70	648	630	609	-	40	115	85
M9-75	75	693	675	654	-	40	115	85
M9-80	80	738	720	699	-	40	115	85
M9-90	90	828	810	789	-	40	115	85
M9-95	95	873	855	834	-	40	115	85
M9-100	100	918	900	879	-	40	115	85

PİNYON DİŞLİLER
Pinion gears

10 Modül Pinyon Dişliler — 10 Modul Pinion gears

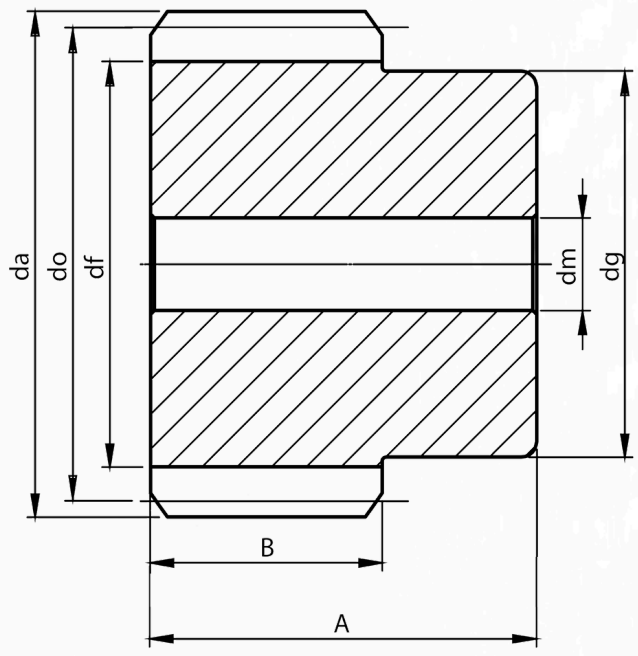



10 MODÜL

Kod (Code)	Z	da	do	df	dg	dm	A	B
M10-10	10	120	100	76,7	70	25	125	95
M10-11	11	130	110	86,7	80	25	125	95
M10-12	12	140	120	96,7	90	25	125	95
M10-13	13	150	130	106,7	-	30	125	95
M10-14	14	160	140	116,7	-	30	125	95
M10-15	15	170	150	126,7	-	30	125	95
M10-16	16	180	160	136,7	-	30	125	95
M10-17	17	190	170	146,7	-	30	125	95
M10-18	18	200	180	156,7	-	30	125	95
M10-19	19	210	190	166,7	-	30	125	95
M10-20	20	220	200	176,7	-	30	125	95
M10-21	21	230	210	186,7	-	30	125	95
M10-22	22	240	220	196,7	-	30	125	95
M10-23	23	250	230	206,7	-	30	125	95
M10-24	24	260	240	216,7	-	30	125	95
M10-25	25	270	250	226,7	-	30	125	95
M10-26	26	280	260	236,7	-	30	125	95
M10-27	27	290	270	246,7	-	30	125	95
M10-28	28	300	280	256,7	-	35	125	95
M10-29	29	310	290	266,7	-	35	125	95
M10-30	30	320	300	276,7	-	35	125	95
M10-31	31	330	310	286,7	-	35	125	95
M10-32	32	340	320	296,7	-	35	125	95
M10-33	33	350	330	306,7	-	35	125	95
M10-34	34	360	340	316,7	-	35	125	95
M10-35	35	370	350	326,7	-	35	125	95
M10-36	36	380	360	336,7	-	35	125	95
M10-37	37	390	370	346,7	-	35	125	95
M10-38	38	400	380	356,7	-	35	125	95
M10-39	39	410	390	366,7	-	35	125	95
M10-40	40	420	400	376,7	-	35	125	95
M10-41	41	430	410	386,7	-	35	125	95
M10-42	42	440	420	396,7	-	35	125	95

Kod (Code)	Z	da	do	df	dg	dm	A	B
M10-43	43	450	430	406,7	-	35	125	95
M10-44	44	460	440	416,7	-	35	125	95
M10-45	45	470	450	426,7	-	35	125	95
M10-46	46	480	460	436,7	-	35	125	95
M10-47	47	490	470	446,7	-	35	125	95
M10-48	48	500	480	456,7	-	35	125	95
M10-49	49	510	490	466,7	-	40	125	95
M10-50	50	520	500	476,7	-	40	125	95
M10-51	51	530	510	486,7	-	40	125	95
M10-52	52	540	520	496,7	-	40	125	95
M10-53	53	550	530	506,7	-	40	125	95
M10-54	54	560	540	516,7	-	40	125	95
M10-55	55	570	550	526,7	-	40	125	95
M10-56	56	580	560	536,7	-	40	125	95
M10-57	57	590	570	546,7	-	40	125	95
M10-58	58	600	580	556,7	-	40	125	95
M10-59	59	610	590	566,7	-	40	125	95
M10-60	60	620	600	576,7	-	40	125	95
M10-61	61	630	610	586,7	-	40	125	95
M10-62	62	640	620	596,7	-	40	125	95
M10-63	63	650	630	606,7	-	40	125	95
M10-64	64	660	640	616,7	-	40	125	95
M10-65	65	670	650	626,7	-	40	125	95
M10-66	66	680	660	636,7	-	40	125	95
M10-67	67	690	670	646,7	-	40	125	95
M10-68	68	700	680	656,7	-	40	125	95
M10-69	69	710	690	666,7	-	40	125	95
M10-70	70	720	700	676,7	-	40	125	95
M10-75	75	770	750	726,7	-	40	125	95
M10-80	80	820	800	776,7	-	40	125	95
M10-90	90	920	900	876,7	-	40	125	95
M10-95	95	970	950	926,7	-	40	125	95
M10-100	100	1.020,00	1.000,00	976,7	-	50	125	95

ardmak

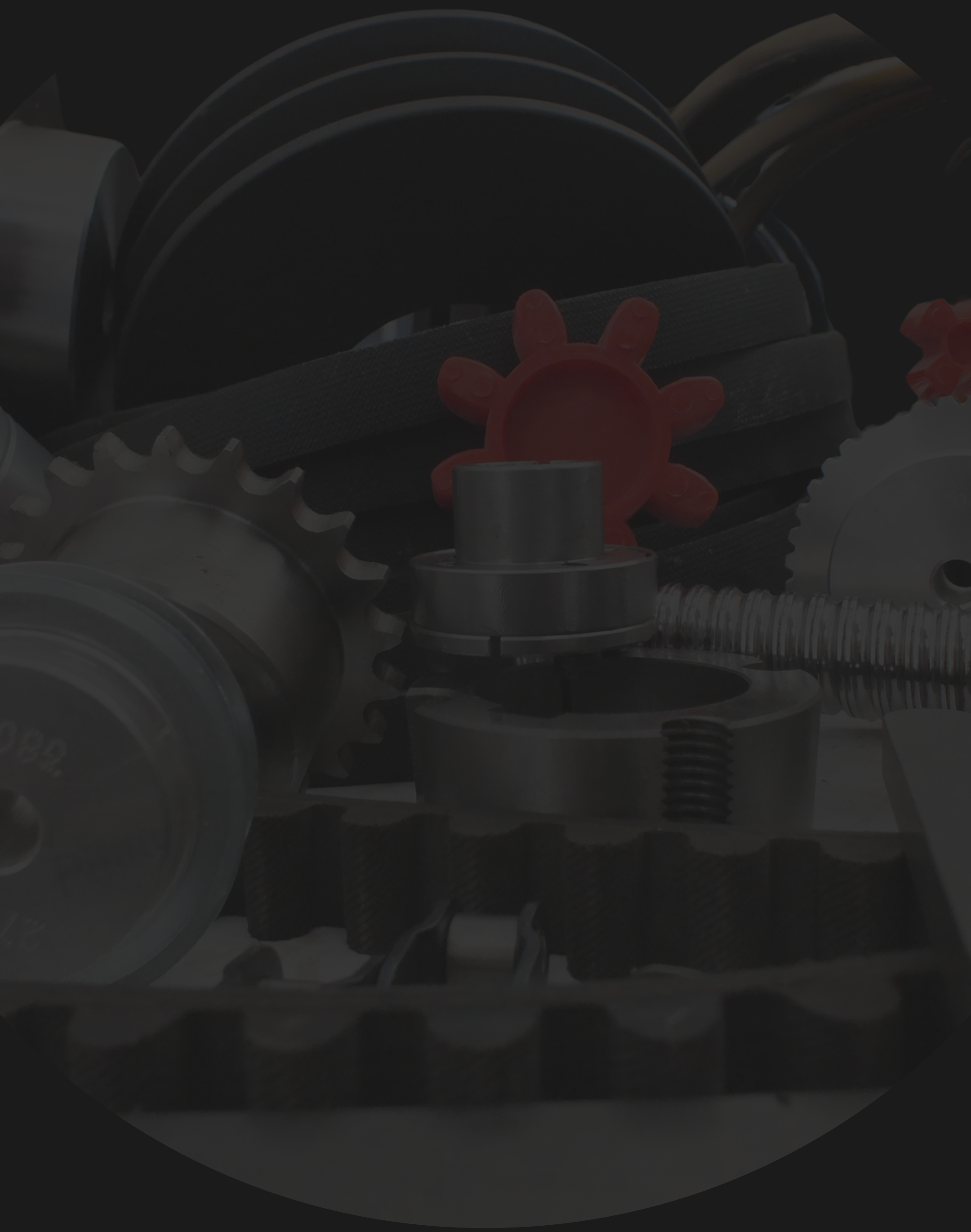

www.ardmakina.com
ard@ardmakina.com
0332 248 64 60