ardmak

SPC



Burçlu V Kasnaklar

Taper Bush V Pulleys

www.ardmakina.com

BURÇLU V KASNAKLAR
Taper Bush V Pulleys

SPC BURÇLU V KASNAKLAR SPC Taper Bush V Pulleys

BURÇLU V KASNAK TİPLERİ

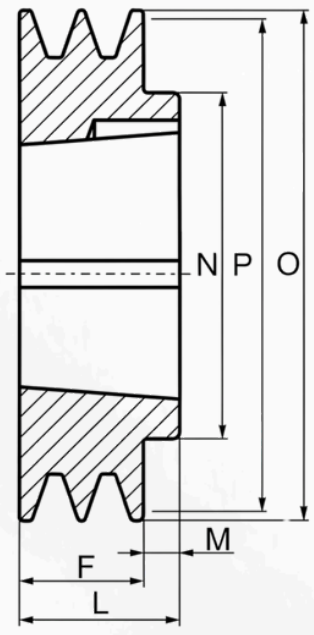

T1

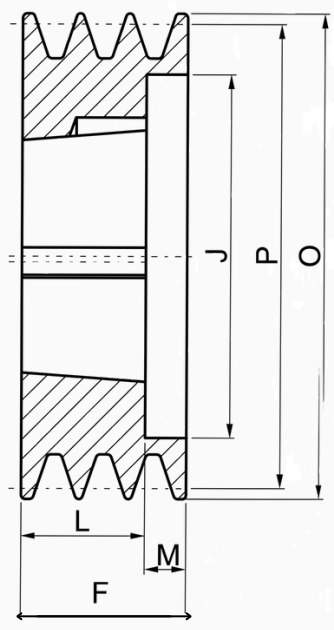

T2

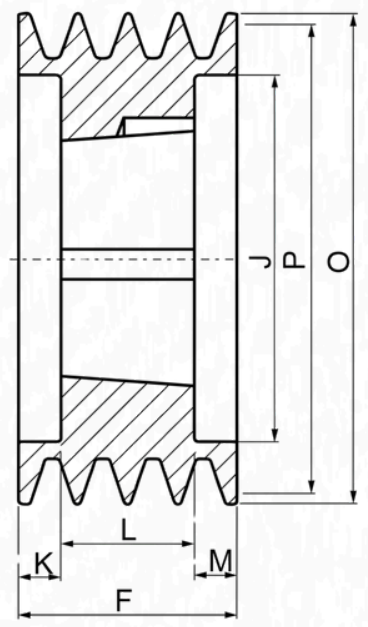

T3

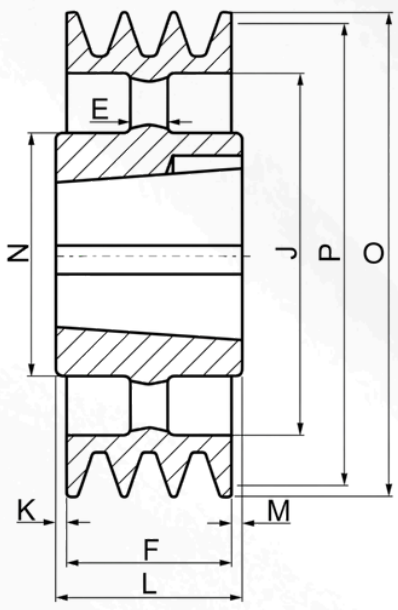

T4

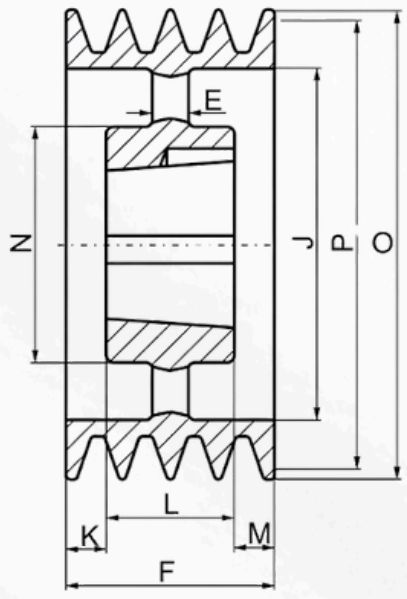

T5

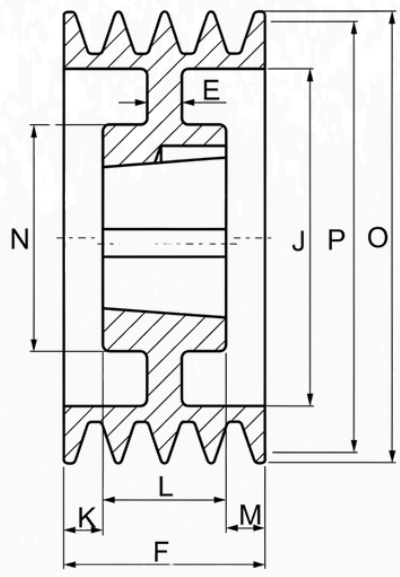

T6

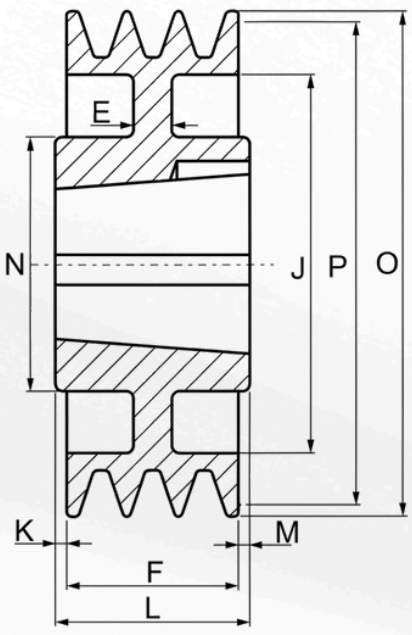

T7

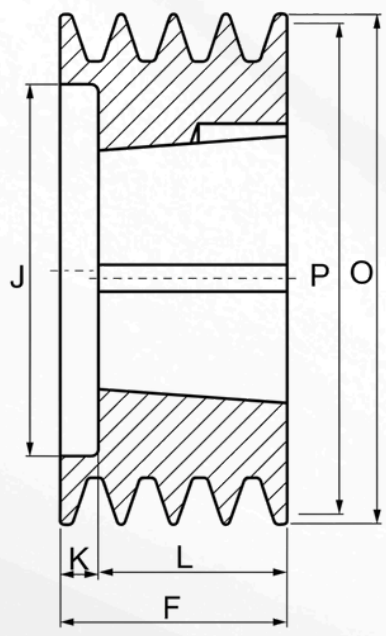

T8

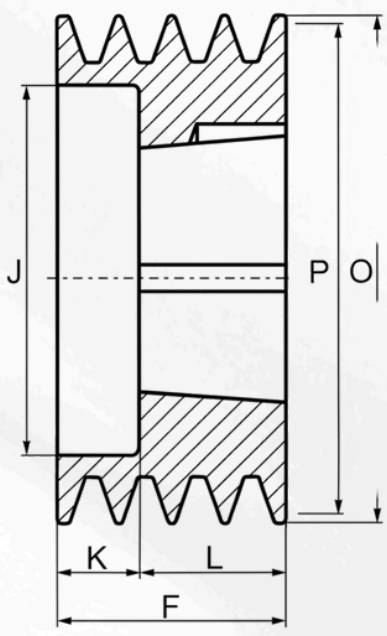

T9

Spc Burçlu V Kasnaklar

Spc burçlu v kasnaklarda 13 lük v kayış kullanılmaktadır. Burçlu v kasnakları diğer v kasnaklardan ayıran başlıca özellikleri şunlardır; Salgı ve balanslarının alınması, konik burç sayesinde kasnağı mile kolayca montaj ve demontaj edilebilmesi, Kanal açılarının dünya standartlarında açılması, Fosfat kaplama yapılmasıdır. Burçlu v kasnaklar 50mm çaptan 1250mm çapa kadar imal edilmektedir. Standart imalat yapıldığı gibi özel olarakta imal edilebilir.

BURÇLU V KASNAKLAR
Taper Bush V Pulleys

SPC BURÇLU V KASNAKLAR SPC Taper Bush V Pulleys

SPC-3

Kod (Code)	Kanal (Groove)	P	O	Tip (Type)	Burç (Bush)	Max Delik (Bore)	E	F	J	K	L	M	N
SPC 3-200	3	200	2.096	T3	2517	60	-	85	144	20	45	20	-
SPC 3-212	3	212	2.216	T3	3020	75	-	85	156	17	51	17	-
SPC 3-224	3	224	2.336	T3	3020	75	-	85	168	17	51	17	-
SPC 3-236	3	236	2.456	T3	3020	75	-	85	180	17	51	17	-
SPC 3-250	3	250	2.596	T3	3020	75	-	85	194	17	51	17	-
SPC 3-265	3	265	2.746	T1	3535	90	-	85	209	-	89	4	170
SPC 3-280	3	280	2.896	T1	3535	90	-	85	224	-	89	4	170
SPC 3-300	3	300	3.096	T7	3535	90	-	85	244	2	89	2	170
SPC 3-315	3	315	3.246	T7	3535	90	-	85	259	2	89	2	170
SPC 3-335	3	335	3.446	T7	3535	90	-	85	279	2	89	2	170
SPC 3-355	3	355	3.646	T7	3535	90	-	85	299	2	89	2	170
SPC 3-375	3	375	3.846	T7	3535	90	-	85	319	2	89	2	170
SPC 3-400	3	400	4.096	T4	3535	90	-	85	344	2	89	2	170
SPC 3-425	3	425	4.346	T4	3535	90	-	85	369	2	89	2	170
SPC 3-450	3	450	4.596	T4	3535	90	-	85	394	2	89	2	170
SPC 3-475	3	475	4.846	T4	3535	90	-	85	419	2	89	2	170
SPC 3-500	3	500	5.096	T4	3535	90	-	85	444	2	89	2	170
SPC 3-530	3	530	539,6	T4	3535	90	-	85	474	2	89	2	170
SPC 3-560	3	560	569,6	T4	3535	90	-	85	507	2	89	2	170
SPC 3-630	3	630	639,6	T4	4040	100	-	85	574	8,5	102	8,5	200
SPC 3-710	3	710	719,6	T4	4040	100	-	85	654	8,5	102	8,5	200
SPC 3-800	3	800	809,6	T4	4545	110	-	85	737	14,5	114	14,5	225
SPC 3-1000	3	1000	1009,6	T4	5050	125	-	85	937	21	127	21	245
SPC 3-1250	3	1250	1259,6	T4	5050	125	-	85	1187	21	127	21	245

GÜÇ DEVİR TABLOSU

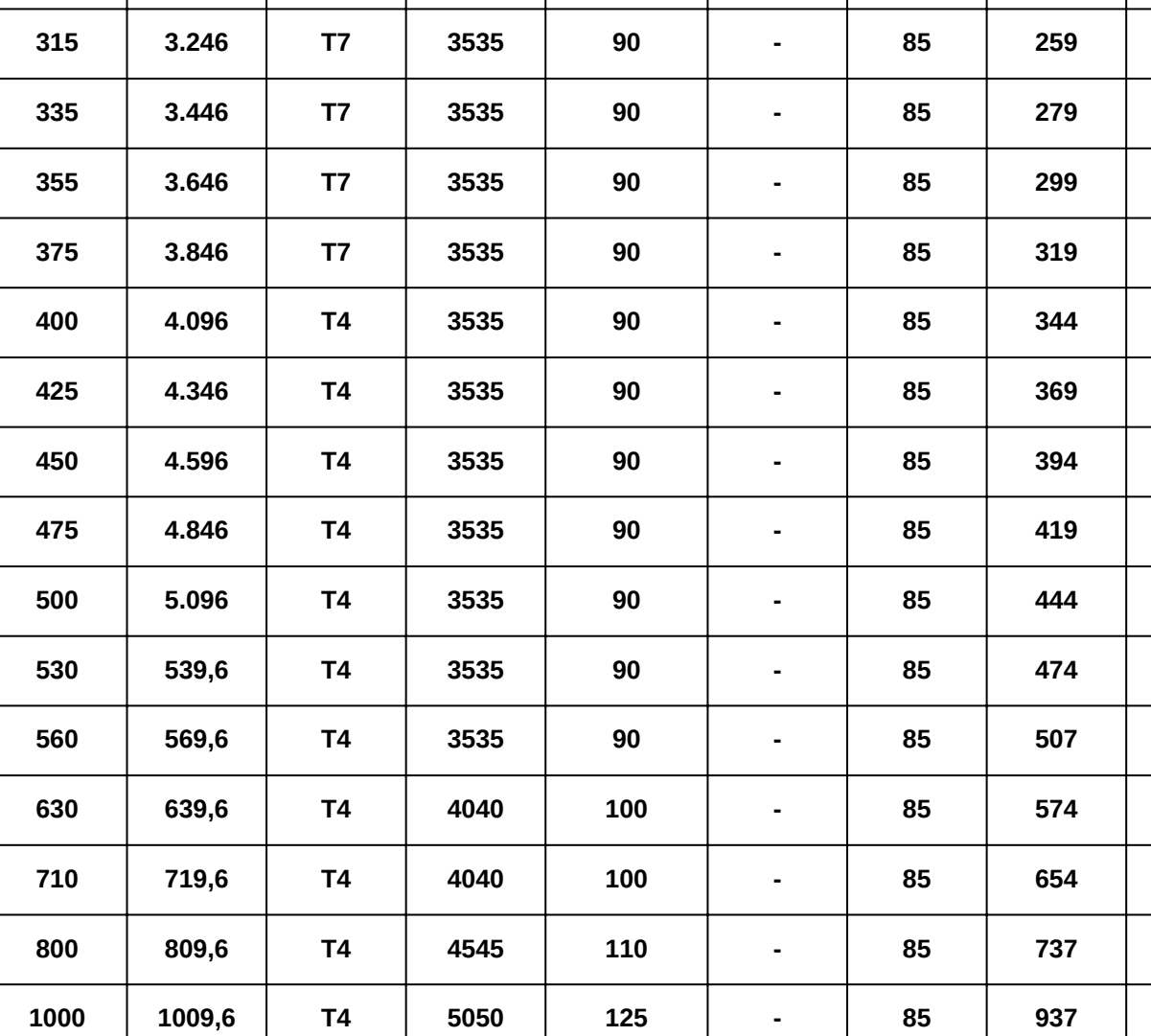

BURÇLU V KASNAKLAR
Taper Bush V Pulleys

SPC BURÇLU V KASNAKLAR SPC Taper Bush V Pulleys

SPC-4

Kod (Code)	Kanal (Groove)	P	O	Tip (Type)	Burç (Bush)	Max Delik (Bore)	E	F	J	K	L	M	N
SPC 4-200	4	200	2.096	T3	3020	75	-	111	144	30	51	30	-
SPC 4-212	4	212	2.216	T3	3020	75	-	111	156	30	51	30	-
SPC 4-224	4	224	2.336	T3	3535	90	-	111	168	11	89	11	-
SPC 4-236	4	236	2.456	T3	3535	90	-	111	180	11	89	11	-
SPC 4-250	4	250	2.596	T3	3535	90	-	111	194	11	89	11	-
SPC 4-265	4	265	2.746	T3	3535	90	-	111	209	11	89	11	-
SPC 4-280	4	280	2.896	T3	3535	90	-	111	224	11	89	11	-
SPC 4-300	4	300	3.096	T6	3535	90	-	111	244	11	89	11	170
SPC 4-315	4	315	3.246	T6	3535	90	-	111	259	11	89	11	170
SPC 4-335	4	335	3.446	T6	3535	90	-	111	276	11	89	11	170
SPC 4-355	4	355	3.646	T6	3535	90	-	111	299	11	89	11	170
SPC 4-375	4	375	3.846	T6	3535	90	-	111	319	11	89	11	170
SPC 4-400	4	400	4.096	T5	3535	90	-	111	344	11	89	11	170
SPC 4-425	4	425	4.346	T5	3535	90	-	111	369	11	89	11	170
SPC 4-450	4	450	4.596	T5	3535	90	-	111	394	11	89	11	170
SPC 4-475	4	475	4.846	T5	3535	90	-	111	419	11	89	11	170
SPC 4-500	4	500	5.096	T5	3535	90	-	111	444	11	89	11	170
SPC 4-530	4	530	539,6	T5	4040	100	-	111	474	4,5	102	4,5	200
SPC 4-560	4	560	569,6	T5	4040	100	-	111	504	4,5	102	4,5	200
SPC 4-630	4	630	639,6	T4	4545	110	-	111	574	1,5	114	1,5	225
SPC 4-710	4	710	719,6	T4	5050	125	-	111	654	4	127	4	245
SPC 4-800	4	800	809,6	T4	5050	125	-	111	737	4	127	4	245
SPC 4-1000	4	1000	1009,6	T4	5050	125	-	111	937	4	127	4	245
SPC 4-1250	4	1250	1259,6	T4	5050	125	-	111	1187	4	127	4	245



BURÇLU V KASNAKLAR
Taper Bush V Pulleys

SPC BURÇLU V KASNAKLAR SPC Taper Bush V Pulleys

SPC-5

Kod (Code)	Kanal (Groove)	P	O	Tip (Type)	Burç (Bush)	Max Delik (Bore)	E	F	J	K	L	M	N
SPC 5-200	5	200	2.096	T3	3535	90	-	136	144	235	89	235	-
SPC 5-212	5	212	2.216	T3	3535	90	-	136	156	235	89	235	-
SPC 5-224	5	224	2.336	T3	3535	90	-	136	168	235	89	235	-
SPC 5-236	5	236	2.456	T3	3535	90	-	136	180	235	89	235	-
SPC 5-250	5	250	2.596	T3	3535	90	-	136	194	235	89	235	-
SPC 5-265	5	265	2.746	T3	3535	90	-	136	209	235	89	235	-
SPC 5-280	5	280	2.896	T3	3535	90	-	136	224	235	89	235	-
SPC 5-300	5	300	3.096	T6	3535	90	-	136	244	235	89	235	170
SPC 5-315	5	315	3.246	T6	3535	90	-	136	259	235	89	235	170
SPC 5-335	5	335	3.446	T6	3535	90	-	136	276	235	89	235	170
SPC 5-355	5	355	3.646	T6	3535	90	-	136	299	235	89	235	170
SPC 5-375	5	375	3.846	T6	3535	90	-	136	319	235	89	235	170
SPC 5-400	5	400	4.096	T5	3535	90	-	136	344	235	89	235	170
SPC 5-425	5	425	4.346	T5	3535	90	-	136	369	235	89	235	170
SPC 5-450	5	450	4.596	T5	4040	100	-	136	394	17	102	17	200
SPC 5-475	5	475	4.846	T5	4040	100	-	136	419	17	102	17	200
SPC 5-500	5	500	5.096	T5	4040	100	-	136	444	17	102	17	200
SPC 5-530	5	530	539,6	T5	4545	110	-	136	474	17	102	17	225
SPC 5-560	5	560	569,6	T5	4545	110	-	136	504	11	114	11	225
SPC 5-630	5	630	639,6	T5	5050	125	-	136	574	4,5	127	4,5	245
SPC 5-710	5	710	719,6	T5	5050	125	-	136	654	4,5	127	4,5	245
SPC 5-800	5	800	809,6	T5	5050	125	-	136	737	4,5	127	4,5	245
SPC 5-1000	5	1000	1009,6	T5	5050	125	-	136	937	4,5	127	4,5	245
SPC 5-1250	5	1250	1259,6	T5	5050	125	-	136	1187	4,5	127	4,5	245



BURÇLU V KASNAKLAR
Taper Bush V Pulleys

SPC BURÇLU V KASNAKLAR SPC Taper Bush V Pulleys

SPC-6

Kod (Code)	Kanal (Groove)	P	O	Tip (Type)	Burç (Bush)	Max Delik (Bore)	E	F	J	K	L	M	N
SPC 6-200	6	200	2.096	T3	3535	90	-	162	144	365	89	365	-
SPC 6-212	6	212	2.216	T3	3535	90	-	162	156	365	89	365	-
SPC 6-224	6	224	2.336	T3	3535	90	-	162	168	365	89	365	-
SPC 6-236	6	236	2.456	T3	3535	90	-	162	180	365	89	365	-
SPC 6-250	6	250	2.596	T3	3535	90	-	162	194	365	89	365	-
SPC 6-265	6	265	2.746	T3	3535	90	-	162	209	365	89	365	-
SPC 6-280	6	280	2.896	T3	3535	90	-	162	224	365	89	365	-
SPC 6-300	6	300	3.096	T6	3535	90	-	162	244	365	89	365	170
SPC 6-315	6	315	3.246	T6	3535	90	-	162	259	365	89	365	170
SPC 6-335	6	335	3.446	T6	3535	90	-	162	276	365	89	365	170
SPC 6-355	6	355	3.646	T6	3535	90	-	162	299	365	89	365	170
SPC 6-375	6	375	3.846	T6	4040	100	-	162	319	30	102	30	200
SPC 6-400	6	400	4.096	T6	4040	100	-	162	344	30	102	30	200
SPC 6-425	6	425	4.346	T6	4545	110	-	162	369	24	114	24	225
SPC 6-450	6	450	4.596	T6	4545	110	-	162	394	24	114	24	225
SPC 6-475	6	475	4.846	T6	4545	110	-	162	419	24	114	24	225
SPC 6-500	6	500	5.096	T5	4545	110	-	162	444	24	114	24	225
SPC 6-530	6	530	539,6	T5	4545	110	-	162	474	24	114	24	225
SPC 6-560	6	560	569,6	T5	5050	125	-	162	504	17,5	127	17,5	245
SPC 6-630	6	630	639,6	T5	5050	125	-	162	574	17,5	127	17,5	245
SPC 6-710	6	710	719,6	T5	5050	125	-	162	654	17,5	127	17,5	245
SPC 6-800	6	800	809,6	T5	5050	125	-	162	737	17,5	127	17,5	245
SPC 6-1000	6	1000	1009,6	T5	5050	125	-	162	937	17,5	127	17,5	245
SPC 6-1250	6	1250	1259,6	T5	5050	125	-	162	1187	17,5	127	17,5	245



BURÇLU V KASNAKLAR
Taper Bush V Pulleys

SPC BURÇLU V KASNAKLAR SPC Taper Bush V Pulleys

SPC-8

Kod (Code)	Kanal (Groove)	P	O	Tip (Type)	Burç (Bush)	Max Delik (Bore)	E	F	J	K	L	M	N
SPC 8-200	8	200	2.096	T3	3535	90	-	213	144	62	89	62	-
SPC 8-212	8	212	2.216	T3	3535	90	-	213	156	62	89	62	-
SPC 8-224	8	224	2.336	T3	3535	90	-	213	168	62	89	62	-
SPC 8-236	8	236	2.456	T3	3535	90	-	213	180	62	89	62	-
SPC 8-250	8	250	2.596	T3	3535	90	-	213	194	62	89	62	-
SPC 8-265	8	265	2.746	T3	3535	90	-	213	209	62	89	62	-
SPC 8-280	8	280	2.896	T3	3535	90	-	213	224	62	89	62	-
SPC 8-300	8	300	3.096	T3	4040	100	-	213	244	555	102	555	-
SPC 8-315	8	315	3.246	T3	4040	100	-	213	259	555	102	555	-
SPC 8-335	8	335	3.446	T3	4040	100	-	213	276	555	102	555	-
SPC 8-355	8	355	3.646	T3	4040	100	-	213	299	555	102	555	-
SPC 8-375	8	375	3.846	T3	4545	110	-	213	319	495	114	495	-
SPC 8-400	8	400	4.096	T6	4545	110	-	213	344	495	114	495	225
SPC 8-425	8	425	4.346	T6	4545	110	-	213	369	495	114	495	225
SPC 8-450	8	450	4.596	T6	5050	125	-	213	394	43	127	43	245
SPC 8-475	8	475	4.846	T6	5050	125	-	213	419	43	127	43	245
SPC 8-500	8	500	5.096	T6	5050	125	-	213	444	43	127	43	245
SPC 8-530	8	530	539,6	T6	5050	125	-	213	474	43	127	43	245
SPC 8-560	8	560	569,6	T5	5050	125	-	213	504	43	127	43	245
SPC 8-630	8	630	639,6	T5	5050	125	-	213	574	43	127	43	245
SPC 8-710	8	710	719,6	T5	5050	125	-	213	654	43	127	43	245
SPC 8-800	8	800	809,6	T5	5050	125	-	213	737	43	127	43	245
SPC 8-1000	8	1000	1009,6	T5	5050	125	-	213	937	43	127	43	245
SPC 8-1250	8	1250	1259,6	T5	5050	125	-	213	1187	43	127	43	245



BURÇLU V KASNAKLAR
Taper Bush V Pulleys

SPC BURÇLU V KASNAKLAR SPC Taper Bush V Pulleys

SPC-10

Kod (Code)	Kanal (Groove)	P	O	Tip (Type)	Burç (Bush)	Max Delik (Bore)	E	F	J	K	L	M	N
SPC 10-250	10	250	2.596	T3	4040	100	-	264	194	81	102	81	-
SPC 10-265	10	265	2.746	T3	4040	100	-	264	209	81	102	81	-
SPC 10-280	10	280	2.896	T3	4040	100	-	264	224	81	102	81	-
SPC 10-300	10	300	3.096	T3	4545	110	-	264	244	75	114	75	-
SPC 10-315	10	315	3.246	T3	4545	110	-	264	259	75	114	75	-
SPC 10-355	10	355	3.646	T3	4545	110	-	264	299	75	114	75	-
SPC 10-375	10	375	3.846	T3	4545	110	-	264	319	75	114	75	-
SPC 10-400	10	400	4.096	T3	5050	125	-	264	344	685	127	685	-
SPC 10-450	10	450	4.596	T6	5050	125	-	264	394	685	127	685	245
SPC 10-500	10	500	5.096	T6	5050	125	-	264	444	685	127	685	245
SPC 10-530	10	530	539,6	T6	5050	125	-	264	474	685	127	685	245
SPC 10-560	10	560	569,6	T5	5050	125	-	264	504	685	127	685	245
SPC 10-630	10	630	639,6	T5	5050	125	-	264	574	685	127	685	245
SPC 10-710	10	710	719,6	T5	5050	125	-	264	654	685	127	685	245
SPC 10-800	10	800	809,6	T5	5050	125	-	264	737	685	127	685	245
SPC 10-1000	10	1000	1009,6	T5	5050	125	-	264	937	685	127	685	245
SPC 10-1250	10	1250	1259,6	T5	5050	125	-	264	1187	685	127	685	245



ardmak

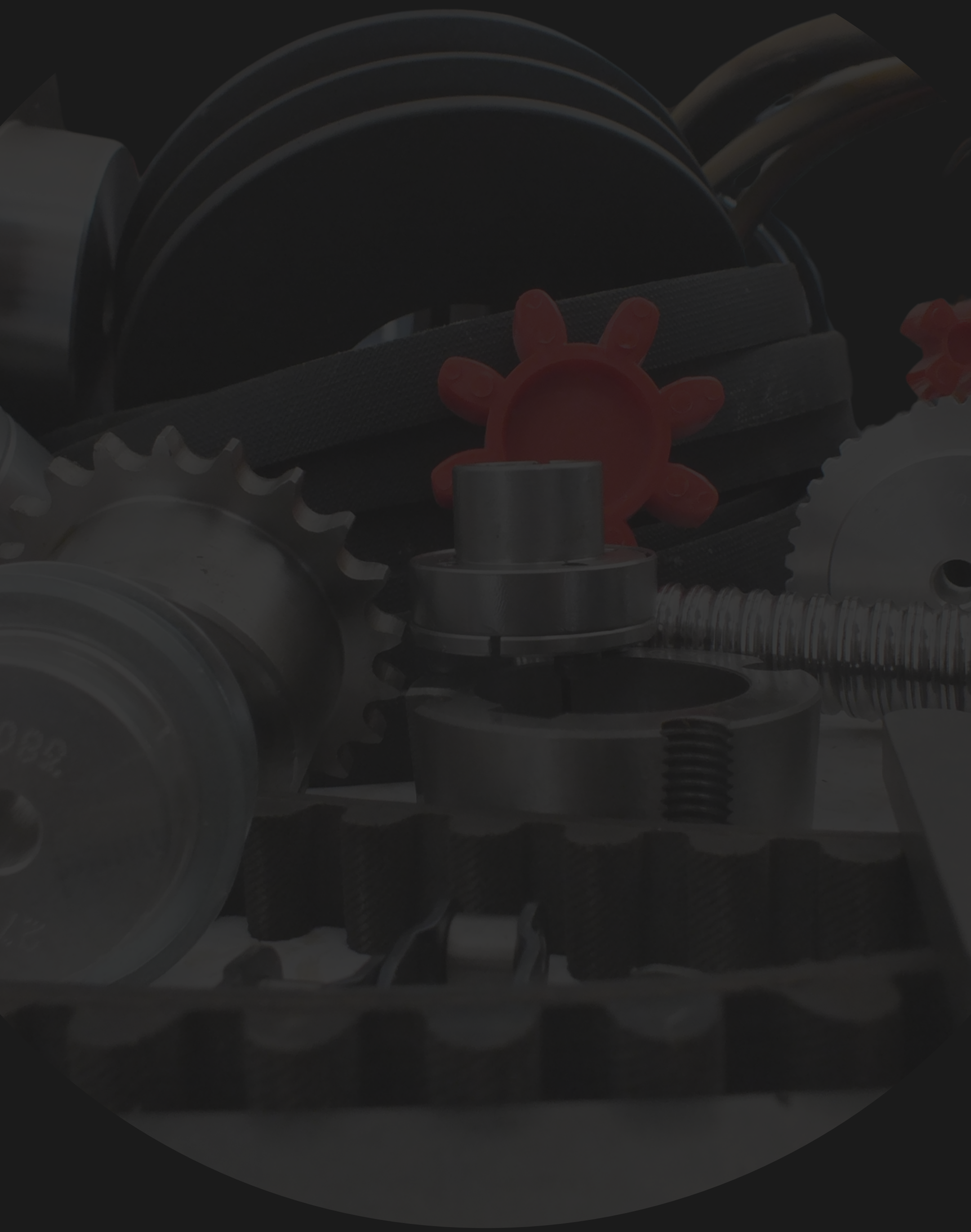

www.ardmakina.com
ard@ardmakina.com
0332 248 64 60