ardmak

SPB



Burçlu V Kasnaklar

Taper Bush V Pulleys

BURÇLU V KASNAKLAR
Taper Bush V Pulleys

SPB BURÇLU V KASNAKLAR SPB Taper Bush V Pulleys

BURÇLU V KASNAK TİPLERİ

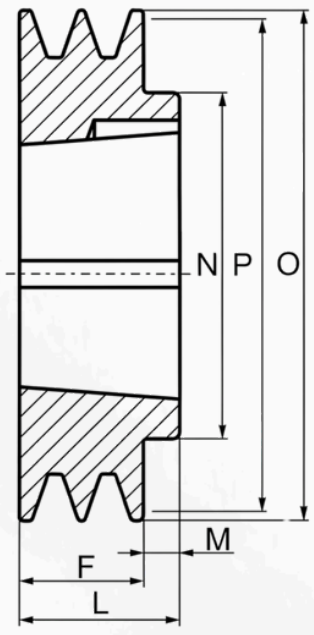

T1

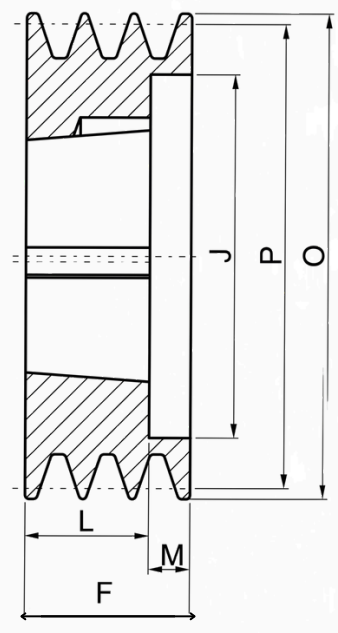

T2

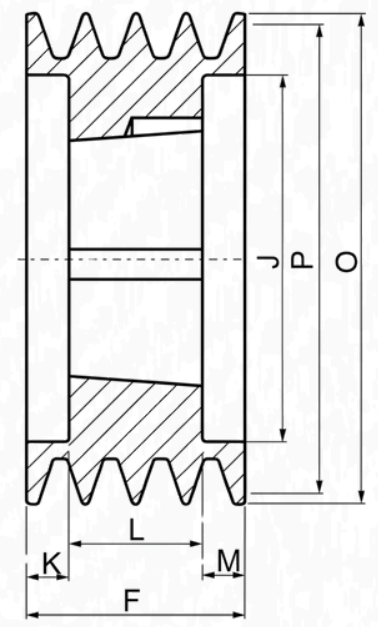

T3

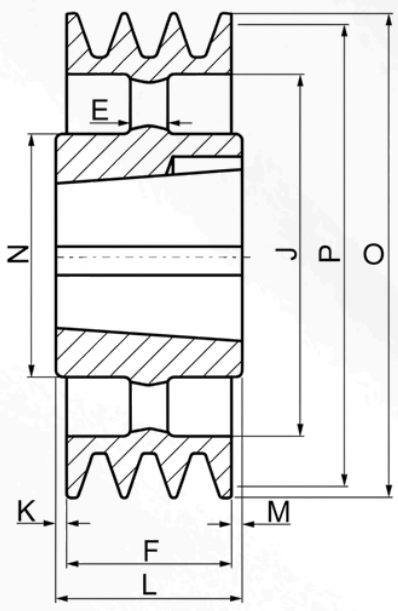

T4

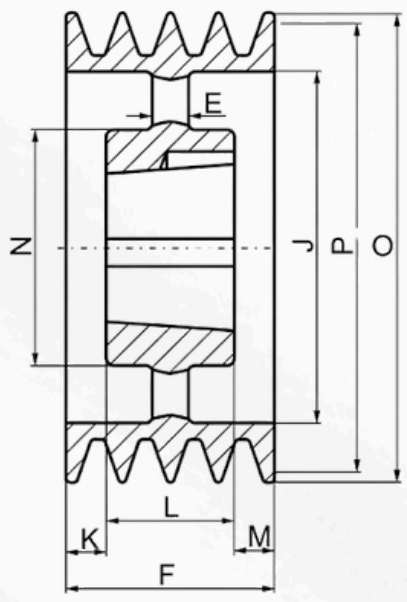

T5

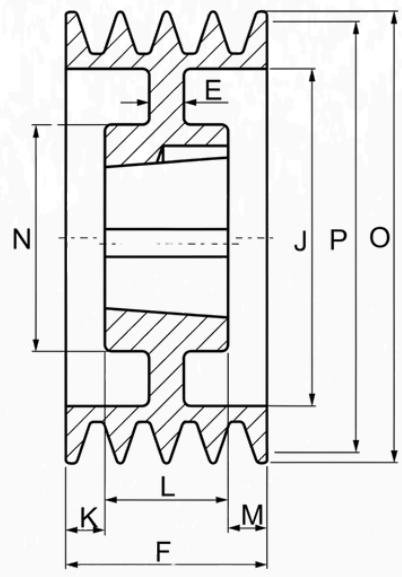

T6

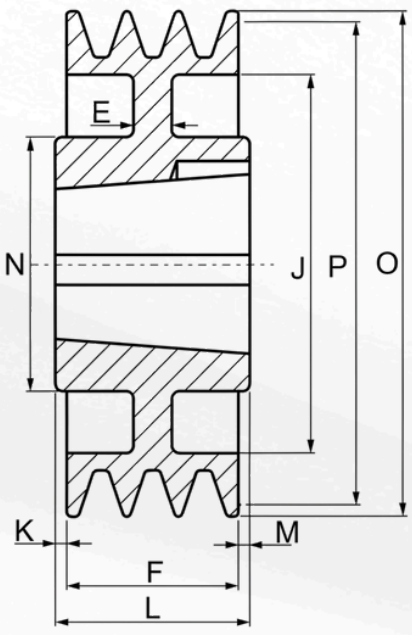

T7

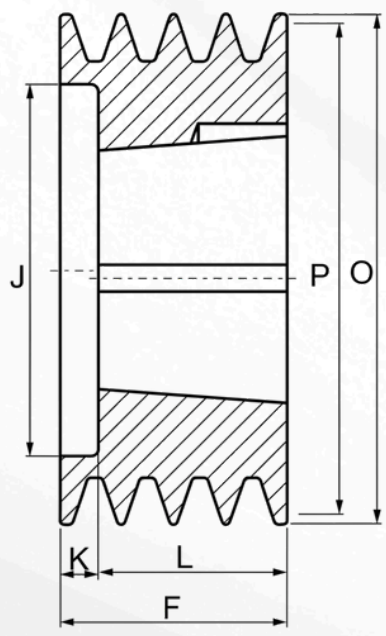

T8

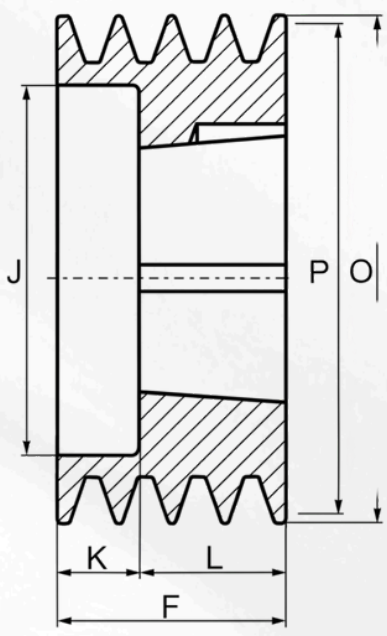

T9

Spb Burçlu V Kasnaklar

Spb burçlu v kasnaklarda 13 lük v kayış kullanılmaktadır. Burçlu v kasnakları diğer v kasnaklardan ayıran başlıca özellikleri şunlardır; Salgı ve balanslarının alınması, konik burç sayesinde kasnağı mile kolayca montaj ve demontaj edilebilmesi, Kanal açılarının dünya standartlarında açılması, Fosfat kaplama yapılmasıdır. Burçlu v kasnaklar 50mm çaptan 1250mm çapa kadar imal edilmektedir. Standart imalat yapıldığı gibi özel olarakta imal edilebilir.

GÜÇ DEVİR TABLOSU

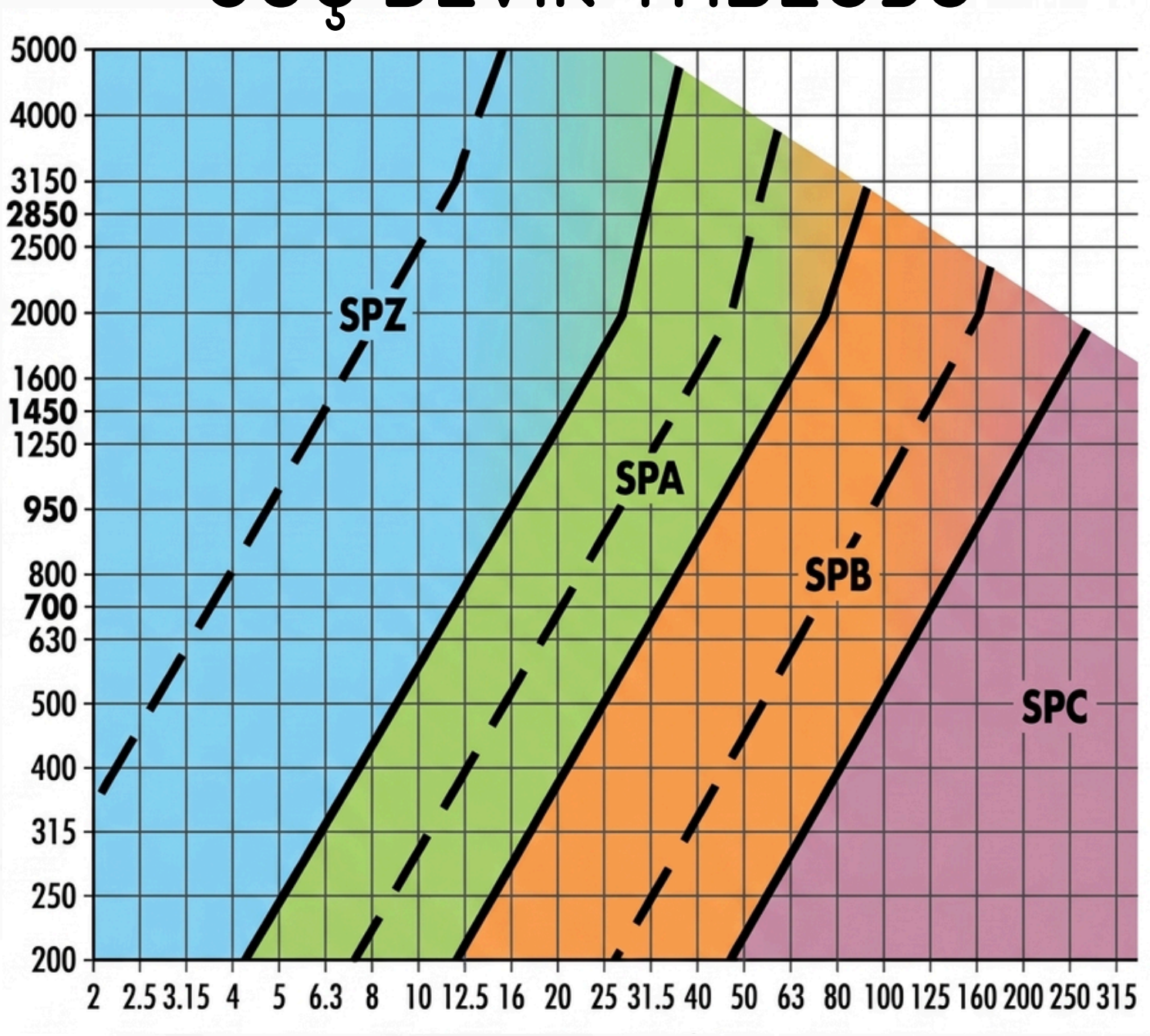

SPB-1

Kod (Code)	Kanal (Groove)	P	O	Tip (Type)	Burç (Bush)	Max Delik (Bore)	E	F	J	K	L	M	N
SPB-1-112	1	112	119	T1	1610	42	-	25	-	-	25	-	-
SPB-1-118	1	118	125	T1	1610	42	-	25	-	-	25	-	-
SPB-1-125	1	125	132	T1	1610	42	-	25	-	-	25	-	-
SPB-1-132	1	132	139	T1	1610	42	-	25	-	-	25	-	-
SPB-1-140	1	140	147	T1	1610	42	-	25	-	-	25	-	-
SPB-1-150	1	150	157	T1	1610	42	-	25	-	-	25	-	-
SPB-1-160	1	160	167	T1	1610	42	-	25	-	-	25	-	-
SPB-1-170	1	170	177	T1	1610	42	-	25	-	-	25	-	-
SPB-1-180	1	180	187	T6	1610	42	-	25	137	15	25	15	85
SPB-1-190	1	190	197	T7	2012	42	-	25	147	35	32	35	100
SPB-1-200	1	200	207	T7	2012	50	-	25	157	35	32	35	100
SPB-1-212	1	212	219	T7	2012	50	-	25	169	35	32	35	100
SPB-1-224	1	224	231	T7	2012	50	-	25	181	35	32	35	100
SPB-1-236	1	236	243	T4	2012	50	-	25	193	35	32	35	100
SPB-1-250	1	250	257	T4	2012	50	-	25	207	35	32	35	100
SPB-1-280	1	280	287	T4	2012	50	-	25	237	35	32	35	100
SPB-1-300	1	300	307	T4	2012	50	-	25	258	35	32	35	100
SPB-1-315	1	315	322	T4	2012	50	-	25	272	35	32	35	100

ardmak

BURÇLU V KASNAKLAR
Taper Bush V Pulleys

SPB BURÇLU V KASNAKLAR SPB Taper Bush V Pulleys

SPB-2

Kod (Code)	Kanal (Groove)	P	O	Tip (Type)	Burç (Bush)	Max Delik (Bore)	E	F	J	K	L	M	N
SPB-2-100	2	100	107	T2	1610	42	-	44	-	62	26	18	-
SPB-2-112	2	112	119	T2	1610	42	-	44	-	72	26	18	-
SPB-2-118	2	118	125	T2	1610	42	-	44	-	78	26	18	-
SPB-2-125	2	125	132	T2	2012	50	-	44	-	82	33	11	-
SPB-2-132	2	132	139	T2	2012	50	-	44	-	89	33	11	-
SPB-2-140	2	140	147	T2	2012	50	-	44	-	97	33	11	-
SPB-2-150	2	150	157	T2	2012	50	-	44	-	107	33	11	-
SPB-2-160	2	160	167	T2	2012	50	-	44	-	117	33	11	-
SPB-2-170	2	170	177	T2	2012	50	-	44	-	127	33	11	-
SPB-2-180	2	180	187	T1	2517	60	-	44	-	-	45	1	120
SPB-2-190	2	190	197	T1	2517	60	-	44	-	-	45	1	120
SPB-2-200	2	200	207	T1	2517	60	-	44	-	-	45	1	120
SPB-2-212	2	212	219	T1	2517	60	-	44	-	-	45	1	120
SPB-2-224	2	224	231	T7	2517	60	-	44	5	181	45	5	120
SPB-2-236	2	236	243	T7	2517	60	-	44	5	193	45	5	120
SPB-2-250	2	250	257	T7	2517	60	-	44	5	207	45	5	120
SPB-2-280	2	280	287	T7	2517	60	-	44	5	237	45	5	120
SPB-2-300	2	300	307	T7	2517	60	-	44	5	257	45	5	120
SPB-2-315	2	315	322	T7	2517	60	-	44	5	272	45	5	120
SPB-2-335	2	335	342	T4	3020	75	-	44	4	292	52	4	150
SPB-2-355	2	355	362	T4	3020	75	-	44	4	312	52	4	150
SPB-2-400	2	400	407	T4	3020	75	-	44	4	357	52	4	150
SPB-2-450	2	450	457	T4	3020	75	-	44	4	407	52	4	150
SPB-2-500	2	500	507	T4	3020	75	-	44	4	457	52	4	150
SPB-2-560	2	560	567	T4	3030	75	-	44	16	517	76	16	150

ardmak

BURÇLU V KASNAKLAR
Taper Bush V Pulleys

SPB BURÇLU V KASNAKLAR SPB Taper Bush V Pulleys

SPB-3

Kod (Code)	Kanal (Groove)	P	O	Tip (Type)	Burç (Bush)	Max Delik (Bore)	E	F	J	K	L	M	N
SPB-3-112	3	112	113	T2	1610	42	-	63	72	-	26	37	-
SPB-3-118	3	118	125	T2	1610	42	-	63	78	-	26	37	-
SPB-3-125	3	125	132	T2	2012	50	-	63	82	-	32	31	-
SPB-3-132	3	132	139	T2	2012	50	-	63	89	-	32	31	-
SPB-3-140	3	140	147	T2	2012	50	-	63	97	-	32	31	-
SPB-3-150	3	150	157	T2	2517	60	-	63	107	-	45	18	-
SPB-3-160	3	160	167	T2	2517	60	-	63	117	-	45	18	-
SPB-3-170	3	170	177	T2	2517	60	-	63	127	-	45	18	-
SPB-3-180	3	180	187	T2	2517	60	-	63	137	-	45	18	-
SPB-3-190	3	190	197	T2	2517	60	-	63	147	-	45	18	-
SPB-3-200	3	200	207	T6	2517	60	-	63	157	9	45	9	120
SPB-3-212	3	212	219	T6	2517	60	-	63	169	9	45	9	120
SPB-3-224	3	224	231	T6	2517	60	-	63	181	9	45	9	120
SPB-3-236	3	236	243	T6	2517	60	-	63	193	9	45	9	120
SPB-3-250	3	250	257	T6	3020	75	-	63	207	55	52	55	150
SPB-3-280	3	280	287	T5	3020	75	-	63	237	55	52	55	150
SPB-3-300	3	300	307	T5	3020	75	-	63	257	55	52	55	150
SPB-3-315	3	315	322	T5	3020	75	-	63	272	55	52	55	150
BPB-3-335	3	335	342	T5	3020	75	-	63	292	55	52	55	150
SPB-3-355	3	355	362	T5	3020	75	-	63	312	55	52	55	150
SPB-3-400	3	400	407	T4	3535	90	-	63	357	135	90	135	180
SPB-3-450	3	450	457	T4	3535	90	-	63	407	135	90	135	180
SPB-3-500	3	500	507	T4	3535	90	-	63	457	135	90	135	180
SPB-3-560	3	560	567	T4	3535	90	-	63	517	135	90	135	180

BURÇLU V KASNAKLAR
Taper Bush V Pulleys

SPB BURÇLU V KASNAKLAR SPB Taper Bush V Pulleys

SPB-4

Kod (Code)	Kanal (Groove)	P	O	Tip (Type)	Burç (Bush)	Max Delik (Bore)	E	F	J	K	L	M	N
SPB-4-125	4	125	132	T3	2012	50	-	82	82	25	32	25	-
SPB-4-132	4	132	139	T3	2012	50	-	82	89	25	32	25	-
SPB-4-140	4	140	147	T3	2517	60	-	82	97	185	45	185	-
SPB-4-150	4	150	157	T3	2517	60	-	82	107	185	45	185	-
SPB-4-160	4	160	167	T3	2517	60	-	82	117	185	45	185	-
SPB-4-170	4	170	177	T3	2517	60	-	82	127	185	45	185	-
SPB-4-180	4	180	187	T3	2517	60	-	82	137	185	45	185	-
SPB-4-190	4	190	197	T3	2517	60	-	82	147	185	45	185	-
SPB-4-200	4	200	207	T3	3020	75	-	82	157	15	52	15	-
SPB-4-212	4	212	219	T3	3020	75	-	82	169	15	52	15	-
SPB-4-224	4	224	231	T3	3020	75	-	82	181	15	52	15	-
SPB-4-236	4	236	243	T3	3020	75	-	82	193	15	52	15	-
SPB-4-250	4	250	257	T6	3020	75	-	82	207	15	52	15	150
SPB-4-280	4	280	287	T5	3020	75	-	82	237	15	52	15	150
SPB-4-300	4	300	307	T5	3020	75	-	82	257	15	52	15	150
SPB-4-315	4	315	322	T4	3535	90	-	82	272	4	90	4	180
BPB-4-335	4	335	342	T4	3535	90	-	82	292	4	90	4	180
SPB-4-355	4	355	362	T4	3535	90	-	82	312	4	90	4	180
SPB-4-400	4	400	407	T4	3535	90	-	82	357	4	90	4	180
SPB-4-450	4	450	457	T4	3535	90	-	82	407	4	90	4	180
SPB-4-500	4	500	507	T4	3535	90	-	82	457	4	90	4	180
SPB-4-560	4	560	567	T4	3535	90	-	82	517	4	90	4	180

BURÇLU V KASNAKLAR
Taper Bush V Pulleys

SPB BURÇLU V KASNAKLAR SPB Taper Bush V Pulleys

SPB-5

Kod (Code)	Kanal (Groove)	P	O	Tip (Type)	Burç (Bush)	Max Delik (Bore)	E	F	J	K	L	M	N
SPB-5-125	5	125	132	T8	2012	50	-	101	82	69	32	-	-
SPB-5-132	5	132	139	T8	2517	60	-	101	89	56	45	-	-
SPB-5-140	5	140	147	T3	2517	60	-	101	97	28	45	28	-
SPB-5-150	5	150	157	T3	2517	60	-	101	107	28	45	28	-
SPB-5-160	5	160	167	T3	2517	60	-	101	117	28	45	28	-
SPB-5-170	5	170	177	T3	3020	75	-	101	127	25	51	25	-
SPB-5-180	5	180	187	T3	3020	75	-	101	137	25	51	25	-
SPB-5-190	5	190	197	T3	3020	75	-	101	147	25	51	25	-
SPB-5-200	5	200	207	T3	3020	75	-	101	157	25	51	25	-
SPB-5-212	5	212	219	T3	3020	75	-	101	169	25	51	25	-
SPB-5-224	5	224	231	T3	3020	75	-	101	181	25	51	25	-
SPB-5-236	5	236	243	T3	3535	90	-	101	193	6	89	6	-
SPB-5-250	5	250	257	T3	3535	90	-	101	207	6	89	6	-
SPB-5-280	5	280	287	T6	3535	90	-	101	237	6	89	6	170
SPB-5-300	5	300	307	T6	3535	90	-	101	257	6	89	6	170
SPB-5-315	5	315	322	T6	3535	90	-	101	272	6	89	6	170
SPB-5-335	5	335	342	T6	3535	90	-	101	292	6	89	6	170
SPB-5-355	5	355	362	T6	3535	90	-	101	312	6	89	6	170
SPB-5-400	5	400	407	T5	3535	90	-	101	357	6	89	6	170
SPB-5-450	5	450	457	T5	3535	90	-	101	407	6	89	6	170
SPB-5-500	5	500	507	T5	3535	90	-	101	457	6	89	6	170
SPB-5-560	5	560	567	T4	4040	100	-	101	517	5	102	5	200

BURÇLU V KASNAKLAR
Taper Bush V Pulleys

SPB BURÇLU V KASNAKLAR SPB Taper Bush V Pulleys

SPB-6

Kod (Code)	Kanal (Groove)	P	O	Tip (Type)	Burç (Bush)	Max Delik (Bore)	E	F	J	K	L	M	N
SPB-6-150	6	150	157	T3	2517	60	-	120	107	375	45	375	-
SPB-6-160	6	160	167	T3	3020	75	-	120	117	345	51	345	-
SPB-6-170	6	170	177	T3	3020	75	-	120	127	345	51	345	-
SPB-6-180	6	180	187	T3	3020	75	-	120	137	345	51	345	-
SPB-6-190	6	190	197	T3	3020	75	-	120	147	345	51	345	-
SPB-6-200	6	200	207	T3	3020	75	-	120	157	345	51	345	-
SPB-6-212	6	212	219	T3	3535	90	-	120	169	155	89	155	-
SPB-6-224	6	224	231	T3	3535	90	-	120	181	155	89	155	-
SPB-6-236	6	236	243	T3	3535	90	-	120	193	155	89	155	-
SPB-6-250	6	250	257	T3	3535	90	-	120	207	155	89	155	-
SPB-6-280	6	280	287	T6	3535	90	-	120	237	155	89	155	170
SPB-6-300	6	300	307	T6	3535	90	-	120	257	155	89	155	170
SPB-6-315	6	315	322	T6	3535	90	-	120	272	155	89	155	170
SPB-6-335	6	335	342	T6	3535	90	-	120	292	155	89	155	170
SPB-6-355	6	355	362	T6	3535	90	-	120	312	155	89	155	170
SPB-6-400	6	400	407	T5	3535	90	-	120	357	155	89	155	170
SPB-6-450	6	450	457	T5	4040	100	-	120	407	9	102	9	200
SPB-6-500	6	500	507	T5	4040	100	-	120	457	9	102	9	200
SPB-6-560	6	560	567	T5	4040	100	-	120	517	9	102	9	200



ardmak

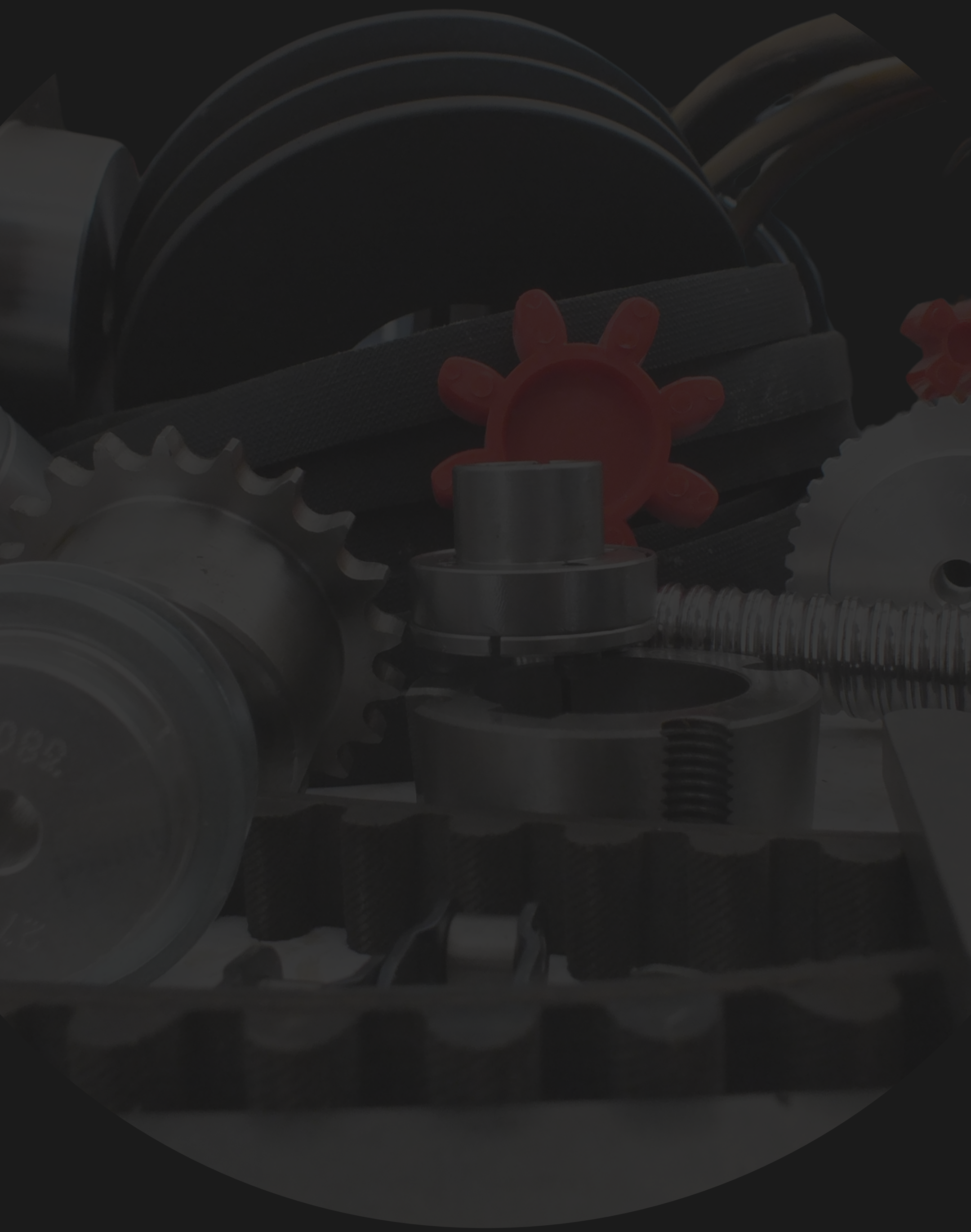

www.ardmakina.com
ard@ardmakina.com
0332 248 64 60