ardmak

SPZ



Burçlu V Kasnaklar

Taper Bush V Pulleys

ardmak

BURÇLU V KASNAKLAR
Taper Bush V Pulleys

SPZ BURÇLU V KASNAKLAR SPZ Taper Bush V Pulleys

BURÇLU V KASNAK TİPLERİ

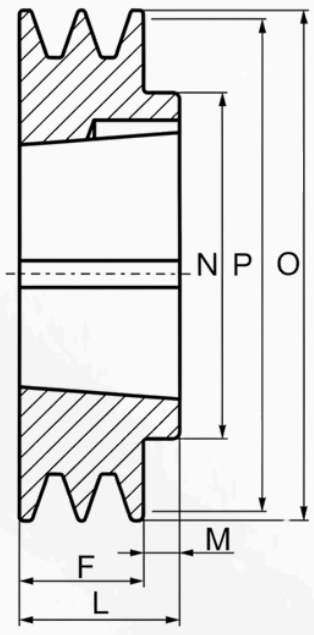

T1

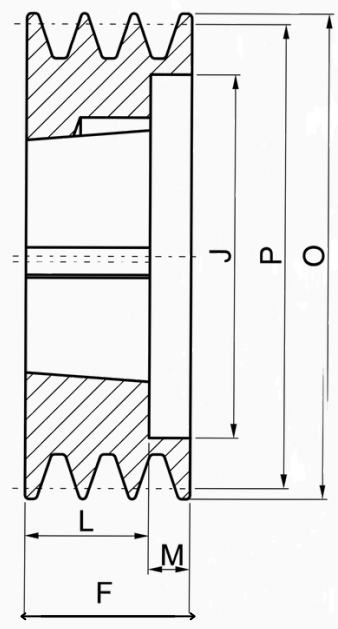

T2

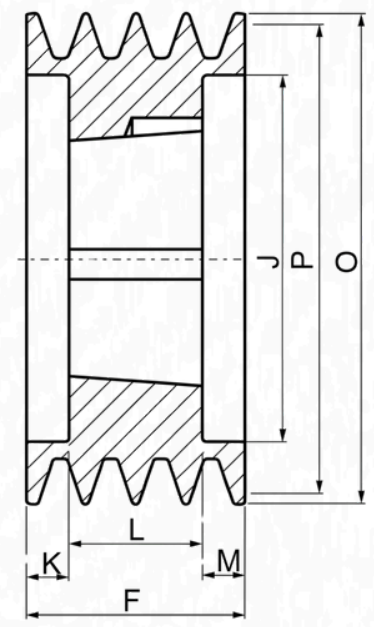

T3

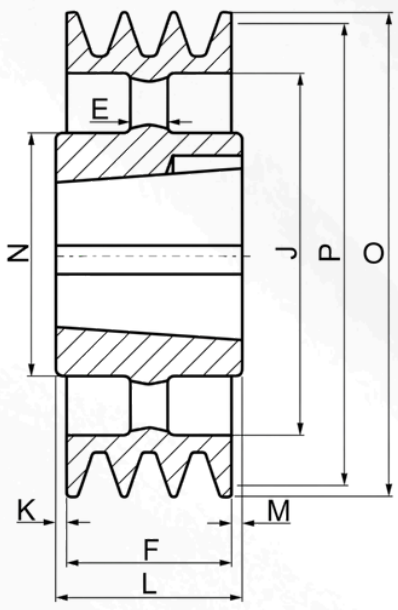

T4

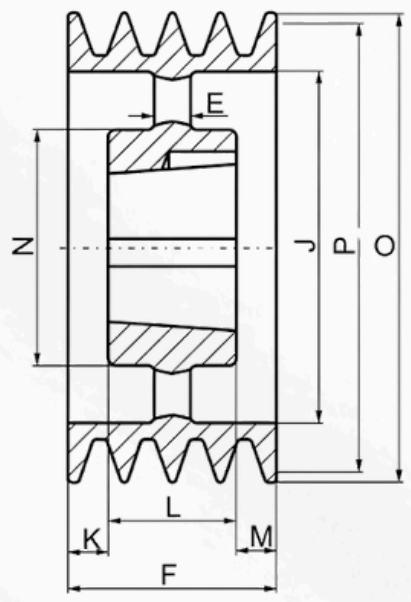

T5

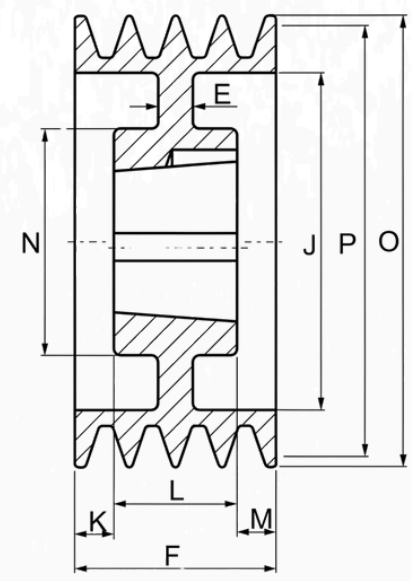

T6

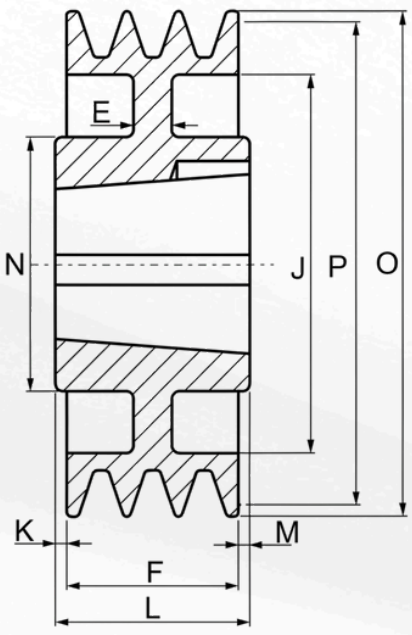

T7

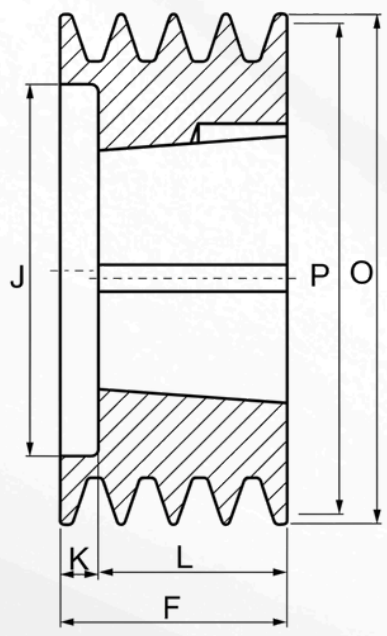

T8

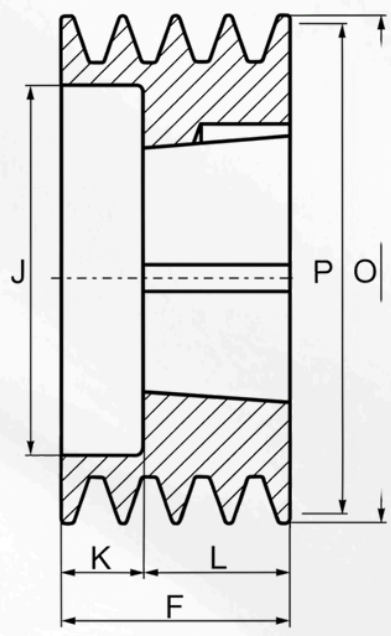

T9

Spz Burçlu V Kasnaklar

Spz burçlu v kasnaklarda 9,5 lık v kayış kullanılmaktadır. Burçlu v kasnakları diğer v kasnaklardan ayıran başlıca özellikleri şunlardır; Salgı ve balanslarının alınması, konik burç sayesinde kasnağı mile kolayca montaj ve demontaj edilebilmesi, Kanal açılarının dünya standartlarında açılması, Fosfat kaplama yapılmasıdır. Burçlu v kasnaklar 50mm çaptan 1250mm çapa kadar imal edilmektedir. Standart imalat yapıldığı gibi özel olarakta imal edilebilir.

BURÇLU V KASNAKLAR
Taper Bush V Pulleys

SPZ BURÇLU V KASNAKLAR SPZ Taper Bush V Pulleys

SPZ-1

Kod (Code)	Kanal (Groove)	P	O	Tip (Type)	Burç (Bush)	Max Delik (Bore)	E	F	J	K	L	M	N
SPZ 1-50	1	50	54	T9	1008	25	-	37	26	12	25	-	-
SPZ 1-56	1	56	60	T9	1008	25	-	37	32	12	25	-	-
SPZ 1-60	1	60	64	T1	1008	25	-	22	-	-	22	-	-
SPZ 1-63	1	63	67	T1	1108	28	-	16	-	-	22	6	56
SPZ 1-67	1	67	71	T1	1108	28	-	16	-	-	22	6	60
SPZ 1-71	1	71	75	T1	1108	28	-	16	-	-	22	6	60
SPZ 1-75	1	75	79	T1	1108	28	-	16	-	-	22	6	60
SPZ 1-80	1	80	84	T1	1210	32	-	16	-	-	25	9	75
SPZ 1-85	1	85	89	T1	1210	32	-	16	-	-	25	9	80
SPZ 1-90	1	90	94	T1	1210	32	-	16	-	-	25	9	80
SPZ 1-95	1	95	99	T1	1210	32	-	16	-	-	25	9	85
SPZ 1-100	1	100	104	T1	1210	32	-	16	-	-	25	9	85
SPZ 1-106	1	106	110	T1	1610	42	-	16	-	-	25	9	92
SPZ 1-112	1	112	116	T1	1610	42	-	16	-	-	25	9	92
SPZ 1-118	1	118	122	T1	1610	42	-	16	-	-	25	9	92
SPZ 1-125	1	125	129	T1	1610	42	-	16	-	-	25	9	92
SPZ 1-132	1	132	136	T1	1610	42	-	16	-	-	25	9	92
SPZ 1-140	1	140	144	T1	1610	42	-	16	-	-	25	9	92
SPZ 1-150	1	150	154	T1	1610	42	-	16	-	-	25	9	92
SPZ 1-160	1	160	164	T1	1610	42	-	16	-	-	25	9	92
SPZ 1-170	1	170	174	T1	1610	42	-	16	-	-	25	9	92
SPZ 1-180	1	180	184	T7	1610	42	6	16	152	-	25	9	92
SPZ 1-190	1	190	194	T7	1610	42	12	16	162	-	25	9	92
SPZ 1-200	1	200	204	T7	2012	50	10	16	171	-	32	16	112
SPZ 1-224	1	224	228	T7	2012	50	15	16	195	-	32	16	112
SPZ 1-250	1	250	254	T4	2012	50	-	16	221	8	32	8	112
SPZ 1-280	1	280	284	T4	2012	50	-	16	251	8	32	8	112
SPZ 1-315	1	315	319	T4	2012	50	-	16	286	8	32	8	112
SPZ 1-355	1	355	359	T4	2012	50	-	16	326	8	32	8	112
SPZ 1-400	1	400	404	T4	2012	50	-	16	371	8	32	8	112
SPZ 1-450	1	450	454	T4	2517	60	-	16	421	15	45	15	124

ardmak

BURÇLU V KASNAKLAR
Taper Bush V Pulleys

SPZ BURÇLU V KASNAKLAR SPZ Taper Bush V Pulleys

SPZ-2

Kod (Code)	Kanal (Groove)	P	O	Tip (Type)	Burç (Bush)	Max Delik (Bore)	E	F	J	K	L	M	N
SPZ 2-50	2	50	54	T9	1008	25	-	50	26	25	25	-	-
SPZ 2-56	2	56	60	T9	1008	25	-	49	32	27	22	-	-
SPZ 2-60	2	60	64	T9	1108	28	-	49	36	27	22	-	-
SPZ 2-63	2	63	67	T8	1108	28	-	28	40	6	22	-	-
SPZ 2-67	2	67	71	T8	1108	28	-	28	42	6	22	-	-
SPZ 2-71	2	71	75	T8	1108	28	-	28	42	6	22	-	-
SPZ 2-75	2	75	79	T8	1210	32	-	28	51	3	25	-	-
SPZ 2-80	2	80	84	T8	1210	32	-	28	51	3	25	-	-
SPZ 2-85	2	85	89	T8	1610	42	-	28	60	3	25	-	-
SPZ 2-90	2	90	94	T8	1610	42	-	28	61	3	25	-	-
SPZ 2-95	2	95	99	T8	1610	42	-	28	66	3	25	-	-
SPZ 2-100	2	100	104	T8	1610	42	-	28	71	3	25	-	-
SPZ 2-106	2	106	110	T8	1610	42	-	28	76	3	25	-	-
SPZ 2-112	2	112	116	T8	1610	42	-	28	83	3	25	-	-
SPZ 2-118	2	118	122	T8	1610	42	-	28	90	3	25	-	-
SPZ 2-125	2	125	129	T8	1610	42	-	28	96	3	25	-	-
SPZ 2-132	2	132	136	T8	1610	42	-	28	103	3	25	-	-
SPZ 2-140	2	140	144	T8	1610	42	-	28	111	3	25	-	-
SPZ 2-150	2	150	154	T1	2012	50	-	28	-	-	32	4	112
SPZ 2-160	2	160	164	T1	2012	50	-	28	-	-	32	4	112
SPZ 2-170	2	170	174	T1	2012	50	-	28	-	-	32	4	112
SPZ 2-180	2	180	184	T7	2012	50	6	28	152	-	32	4	112
SPZ 2-190	2	190	194	T7	2012	50	12	28	162	-	32	4	112
SPZ 2-200	2	200	204	T7	2012	50	6	28	171	-	32	4	112
SPZ 2-224	2	224	228	T4	2012	50	15	28	195	-	32	4	112
SPZ 2-250	2	250	254	T4	2012	50	-	28	221	2	32	2	112
SPZ 2-280	2	280	284	T4	2012	50	-	28	251	2	32	2	112
SPZ 2-315	2	315	319	T4	2012	50	-	28	286	2	32	2	112
SPZ 2-355	2	355	359	T4	2012	50	-	28	326	2	32	2	112
SPZ 2-400	2	400	404	T4	2517	60	-	28	371	8,5	45	8,5	124
SPZ 2-450	2	450	454	T4	2517	60	-	28	421	8,5	45	8,5	124

BURÇLU V KASNAKLAR
Taper Bush V Pulleys

SPZ BURÇLU V KASNAKLAR SPZ Taper Bush V Pulleys

SPZ-3

Kod (Code)	Kanal (Groove)	P	O	Tip (Type)	Burç (Bush)	Max Delik (Bore)	E	F	J	K	L	M	N
SPZ 3-63	3	63	67	T8	1108	28	-	40	40	22	-	-	-
SPZ 3-67	3	67	71	T8	1108	28	-	40	42	18	22	-	-
SPZ 3-71	3	71	75	T8	1108	28	-	40	42	18	22	-	-
SPZ 3-75	3	75	79	T8	1210	32	-	40	51	15	25	-	-
SPZ 3-80	3	80	84	T8	1210	32	-	40	51	15	25	-	-
SPZ 3-85	3	85	89	T8	1610	42	-	40	60	15	25	-	-
SPZ 3-90	3	90	94	T8	1610	42	-	40	61	15	25	-	-
SPZ 3-95	3	95	99	T8	1610	42	-	40	66	15	25	-	-
SPZ 3-100	3	100	104	T8	1610	42	-	40	71	15	25	-	-
SPZ 3-106	3	106	110	T8	1610	42	-	40	76	15	25	-	-
SPZ 3-112	3	112	116	T8	2012	50	-	40	83	8	32	-	-
SPZ 3-118	3	118	122	T8	2012	50	-	40	90	8	32	-	-
SPZ 3-125	3	125	129	T2	2012	50	-	40	96	-	32	8	-
SPZ 3-132	3	132	136	T2	2012	50	-	40	103	-	32	8	-
SPZ 3-140	3	140	144	T2	2012	50	-	40	111	-	32	8	-
SPZ 3-150	3	150	154	T2	2012	50	-	40	121	-	32	8	-
SPZ 3-160	3	160	164	T2	2012	50	-	40	131	-	32	8	-
SPZ 3-170	3	170	174	T3	2012	50	-	40	141	4	32	4	-
SPZ 3-180	3	180	184	T6	2012	50	7	40	151	-	32	8	106
SPZ 3-190	3	190	194	T6	2012	50	10	40	161	4	32	4	112
SPZ 3-200	3	200	204	T6	2012	50	10	40	171	4	32	4	112
SPZ 3-224	3	224	228	T6	2012	50	12	40	195	4	32	4	112
SPZ 3-250	3	250	254	T5	2012	50	-	40	221	4	32	4	112
SPZ 3-280	3	280	284	T4	2517	60	-	40	251	2,5	45	2,5	124
SPZ 3-315	3	315	319	T4	2517	60	-	40	286	2,5	45	2,5	124
SPZ 3-355	3	355	359	T4	2517	60	-	40	326	2,5	45	2,5	124
SPZ 3-400	3	400	404	T4	2517	60	-	40	371	2,5	45	2,5	124
SPZ 3-450	3	450	454	T4	2517	60	-	40	421	2,5	45	2,5	124
SPZ 3-500	3	500	504	T4	2517	60	-	40	471	2,5	45	2,5	124
SPZ 3-630	3	630	634	T4	3020	75	-	40	601	5,5	51	5,5	150
SPZ 3-800	3	800	804	T4	3020	75	-	40	771	5,5	51	5,5	146

BURÇLU V KASNAKLAR
Taper Bush V Pulleys

SPZ BURÇLU V KASNAKLAR SPZ Taper Bush V Pulleys

SPZ-4

Kod (Code)	Kanal (Groove)	P	O	Tip (Type)	Burç (Bush)	Max Delik (Bore)	E	F	J	K	L	M	N
SPZ 4-80	4	80	84	T8	1210	32	-	52	51	27	25	-	-
SPZ 4-85	4	85	89	T8	1610	42	-	52	60	27	25	-	-
SPZ 4-90	4	90	94	T8	1610	42	-	52	61	27	25	-	-
SPZ 4-95	4	95	99	T8	1610	42	-	52	66	27	25	-	-
SPZ 4-100	4	100	104	T8	1610	42	-	52	71	27	25	-	-
SPZ 4-106	4	106	110	T8	1610	42	-	52	76	27	25	-	-
SPZ 4-112	4	112	116	T8	2012	50	-	52	83	20	32	-	-
SPZ 4-118	4	118	122	T8	2012	50	-	52	90	20	32	-	-
SPZ 4-125	4	125	129	T2	2012	50	-	52	96	-	32	20	-
SPZ 4-132	4	132	136	T2	2012	50	-	52	103	-	32	20	-
SPZ 4-140	4	140	144	T2	2012	50	-	52	111	-	32	20	-
SPZ 4-150	4	150	154	T2	2517	60	-	52	121	-	45	7	-
SPZ 4-160	4	160	164	T2	2517	60	-	52	131	-	45	7	-
SPZ 4-170	4	170	174	T2	2517	60	-	52	141	-	45	7	-
SPZ 4-180	4	180	184	T2	2517	60	-	52	151	-	45	7	-
SPZ 4-190	4	190	194	T3	2517	60	-	52	161	3,5	45	3,5	-
SPZ 4-200	4	200	204	T6	2517	60	8	52	171	3,5	45	3,5	124
SPZ 4-224	4	224	228	T6	2517	60	14	52	195	3,5	45	3,5	124
SPZ 4-250	4	250	254	T6	2517	60	12	52	221	3,5	45	3,5	124
SPZ 4-280	4	280	284	T6	2517	60	14	52	251	3,5	45	3,5	124
SPZ 4-315	4	315	319	T5	2517	60	-	52	286	3,5	45	3,5	124
SPZ 4-355	4	355	359	T5	2517	60	-	52	326	3,5	45	3,5	124
SPZ 4-400	4	400	404	T5	2517	60	-	52	371	3,5	45	3,5	124
SPZ 4-450	4	450	454	T5	3020	75	-	52	421	0,5	51	0,5	146
SPZ 4-500	4	500	504	T5	3020	75	-	52	471	0,5	51	0,5	146
SPZ 4-630	4	630	634	T4	3030	75	-	52	601	12	76	12	146
SPZ 4-800	4	800	804	T4	3030	75	-	52	771	12	76	12	146

ardmak

BURÇLU V KASNAKLAR
Taper Bush V Pulleys

SPZ BURÇLU V KASNAKLAR SPZ Taper Bush V Pulleys

SPZ-5

Kod (Code)	Kanal (Groove)	P	O	Tip (Type)	Burç (Bush)	Max Delik (Bore)	E	F	J	K	L	M	N
SPZ 5-85	5	85	89	T8	1610	42	-	64	60	39	25	-	-
SPZ 5-90	5	90	94	T8	1610	42	-	64	61	39	25	-	-
SPZ 5-95	5	95	99	T8	1610	42	-	64	66	39	25	-	-
SPZ 5-100	5	100	104	T8	2012	50	-	64	71	32	32	-	-
SPZ 5-106	5	106	110	T8	2012	50	-	64	76	32	32	-	-
SPZ 5-112	5	112	116	T8	2012	50	-	64	83	32	32	-	-
SPZ 5-118	5	118	122	T8	2012	50	-	64	90	32	32	-	-
SPZ 5-125	5	125	129	T8	2012	50	-	64	96	32	32	-	-
SPZ 5-132	5	132	136	T8	2517	60	-	64	103	19	45	19	-
SPZ 5-140	5	140	144	T2	2517	60	-	64	111	-	45	19	-
SPZ 5-150	5	150	154	T2	2517	60	-	64	121	-	45	19	-
SPZ 5-160	5	160	164	T2	2517	60	-	64	131	-	45	19	-
SPZ 5-170	5	170	174	T2	2517	60	-	64	141	-	45	19	-
SPZ 5-180	5	180	184	T2	2517	60	-	64	151	-	45	19	-
SPZ 5-190	5	190	194	T3	2517	60	-	64	161	9,5	45	9,5	-
SPZ 5-200	5	200	204	T3	2517	60	-	64	171	9,5	45	9,5	-
SPZ 5-224	5	224	228	T6	2517	60	20	64	195	9,5	45	9,5	124
SPZ 5-250	5	250	254	T6	2517	60	16	64	221	9,5	45	9,5	124
SPZ 5-280	5	280	284	T6	2517	60	15	64	251	9,5	45	9,5	124
SPZ 5-315	5	315	319	T5	2517	60	-	64	286	9,5	45	9,5	124
SPZ 5-355	5	355	359	T5	2517	60	-	64	326	9,5	45	9,5	124
SPZ 5-400	5	400	404	T5	3020	75	-	64	371	6,5	51	6,5	146
SPZ 5-450	5	450	454	T5	3020	75	-	64	421	6,5	51	6,5	146
SPZ 5-500	5	500	504	T4	3030	75	-	64	471	6	76	6	146
SPZ 5-630	5	630	634	T4	3030	75	-	64	601	6	76	6	146
SPZ 5-800	5	800	804	T4	3535	90	-	64	771	13	89	13	178

BURÇLU V KASNAKLAR
Taper Bush V Pulleys

SPZ BURÇLU V KASNAKLAR SPZ Taper Bush V Pulleys

SPZ-6

Kod (Code)	Kanal (Groove)	P	O	Tip (Type)	Burç (Bush)	Max Delik (Bore)	E	F	J	K	L	M	N
SPZ 6-90	6	90	94	T8	1610	42	-	76	61	51	25	-	-
SPZ 6-95	6	95	99	T8	1610	42	-	76	66	51	25	-	-
SPZ 6-100	6	100	104	T8	2012	50	-	76	71	44	32	-	-
SPZ 6-106	6	106	110	T8	2012	50	-	76	76	44	32	-	-
SPZ 6-112	6	112	116	T8	2012	50	-	76	83	44	32	-	-
SPZ 6-118	6	118	122	T8	2517	60	-	76	90	31	45	-	-
SPZ 6-125	6	125	129	T8	2517	60	-	76	96	31	45	-	-
SPZ 6-132	6	132	136	T8	2517	60	-	76	103	31	45	-	-
SPZ 6-140	6	140	144	T2	2517	60	-	76	111	-	45	31	-
SPZ 6-150	6	150	154	T2	2517	60	-	76	121	-	45	31	-
SPZ 6-160	6	160	164	T2	2517	60	-	76	131	-	45	31	-
SPZ 6-170	6	170	174	T2	2517	60	-	76	141	-	45	31	-
SPZ 6-180	6	180	184	T3	2517	60	-	76	151	16	45	16	-
SPZ 6-190	6	190	194	T3	2517	60	-	76	161	16	45	16	124
SPZ 6-200	6	200	204	T3	2517	60	-	76	171	16	45	16	124
SPZ 6-224	6	224	228	T6	2517	60	26	76	195	16	45	16	124
SPZ 6-250	6	250	254	T6	2517	60	26	76	221	16	45	16	124
SPZ 6-280	6	280	284	T6	2517	60	15	76	251	16	45	16	124
SPZ 6-315	6	315	319	T6	2517	60	15	76	286	16	45	16	124
SPZ 6-355	6	355	359	T5	2517	60	-	76	326	16	45	16	124
SPZ 6-400	6	400	404	T5	3030	75	-	76	371	-	76	-	146
SPZ 6-450	6	450	454	T5	3030	75	-	76	421	-	76	-	146
SPZ 6-500	6	500	504	T5	3030	75	-	76	471	-	76	-	146
SPZ 6-630	6	630	634	T4	3535	90	-	76	601	6,5	89	6,5	175
SPZ 6-800	6	800	804	T4	3535	90	-	76	771	6,5	89	6,5	178

GÜÇ DEVİR TABLOSU

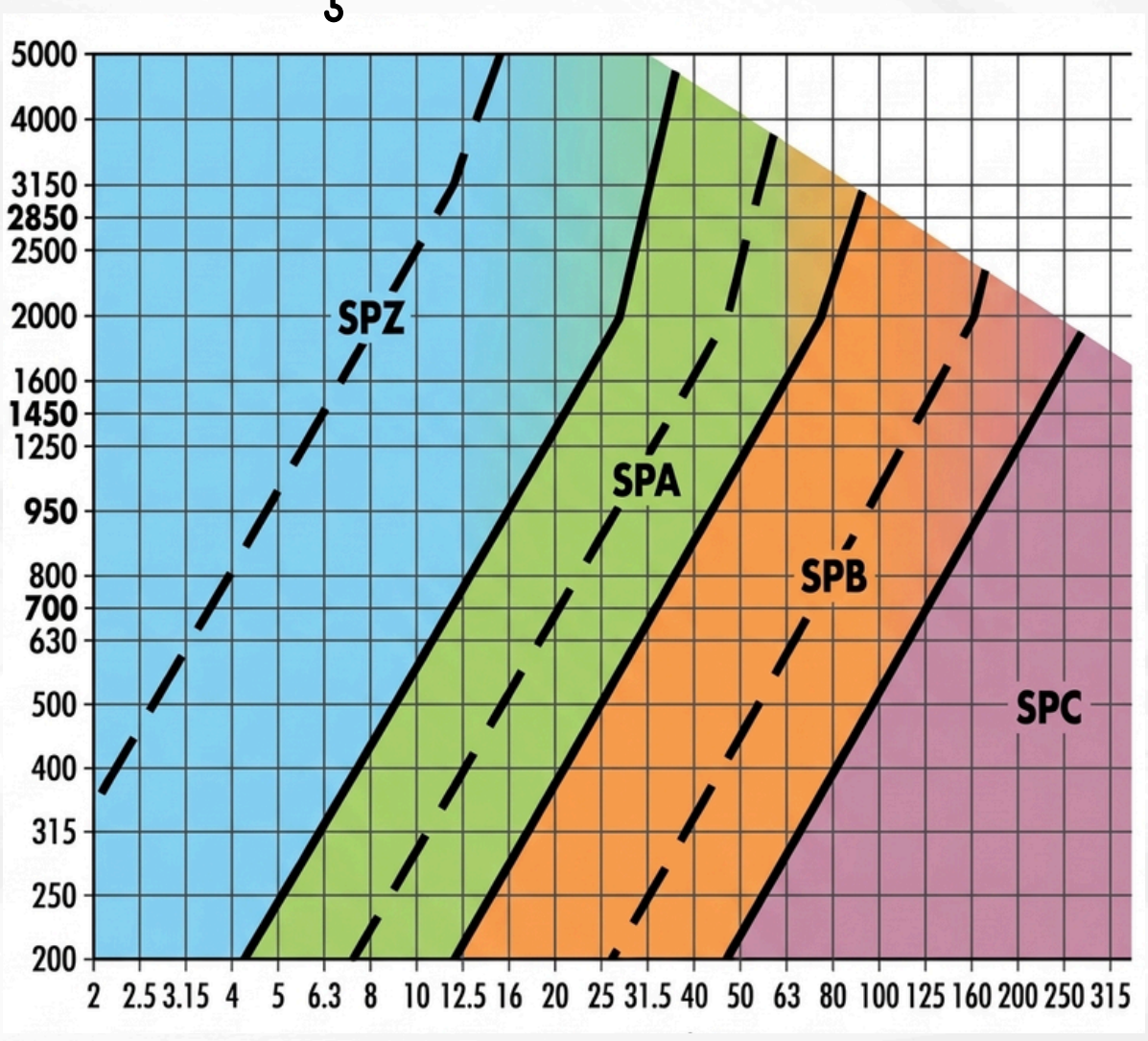

ardmak

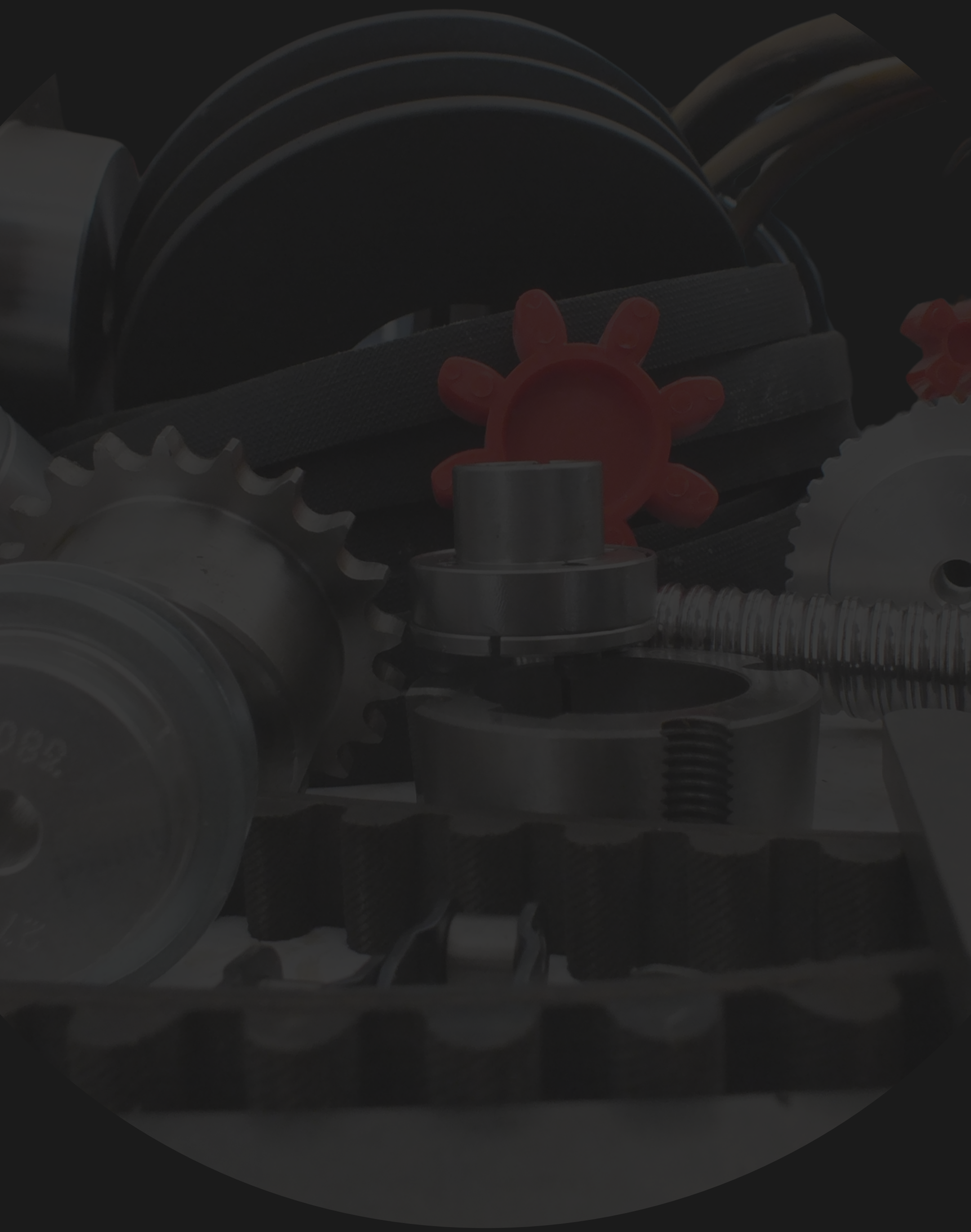

www.ardmakina.com
ard@ardmakina.com
0332 248 64 60