ardmak



Burçlu V Kasnaklar

Taper Bush V Pulleys

BURÇLU V KASNAK TİPLERİ

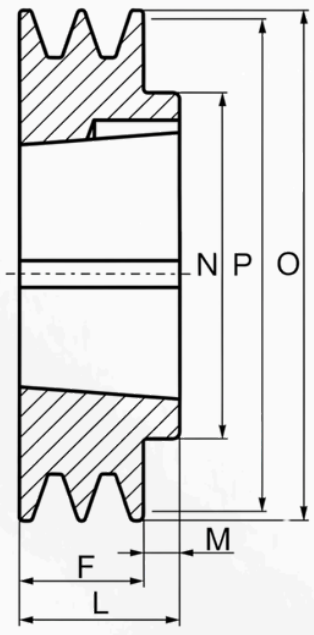

T1

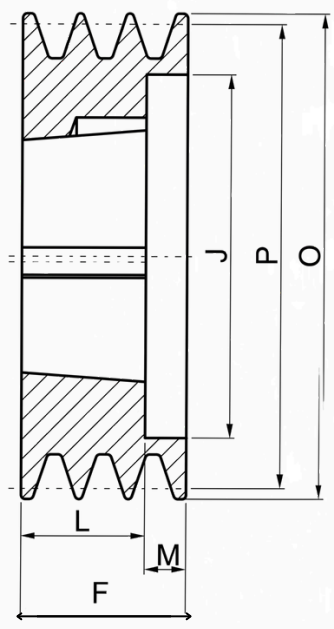

T2

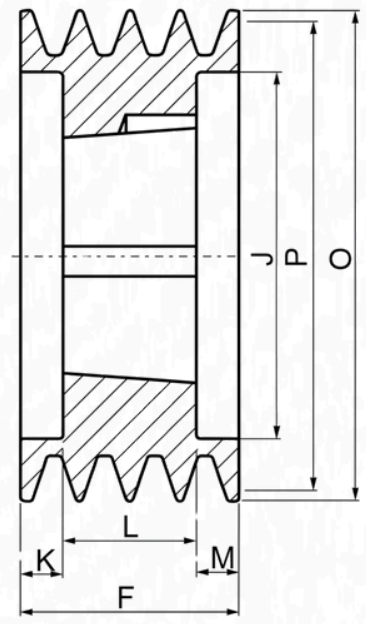

T3

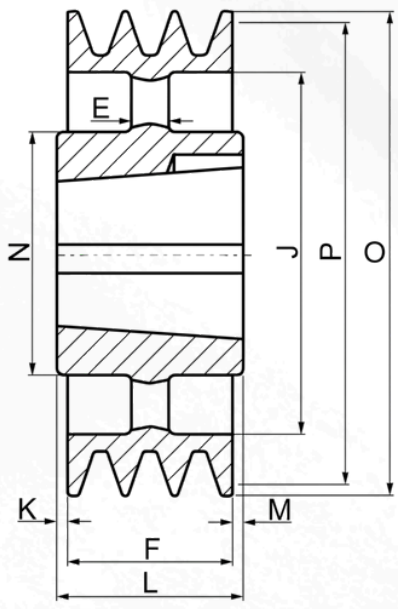

T4

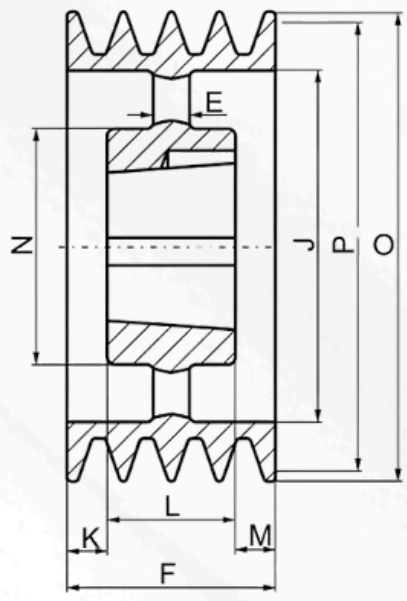

T5

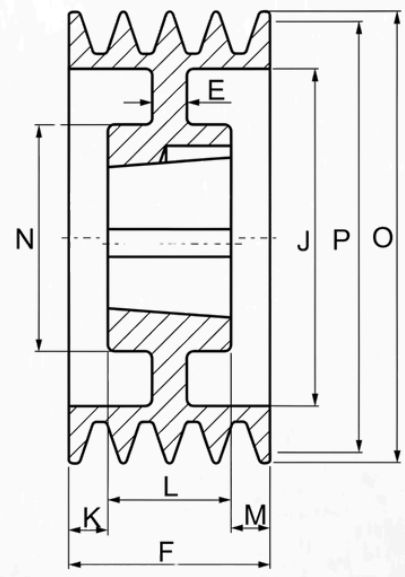

T6

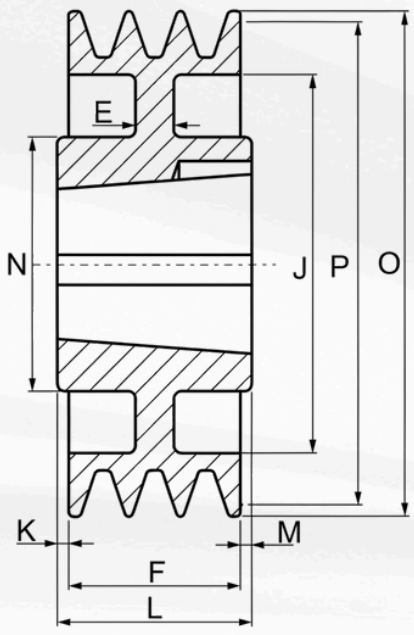

T7

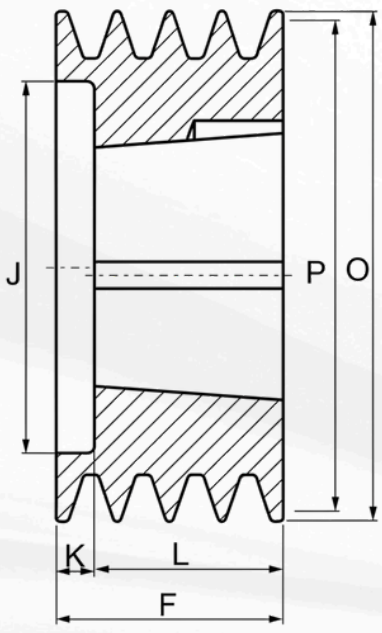

T8

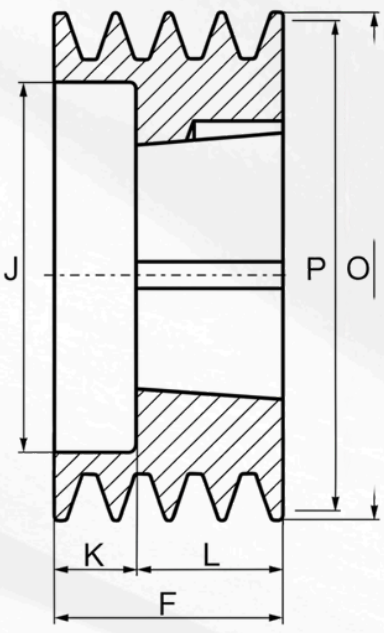

T9

BURÇLU V KASNAKLAR
Taper Bush V Pulleys

SPZ BURÇLU V KASNAKLAR SPZ Taper Bush V Pulleys

SPZ-1

Kod (Code)	Kanal (Groove)	P	O	Tip (Type)	Burç (Bush)	Max Delik (Bore)	E	F	J	K	L	M	N
SPZ 1-50	1	50	54	T9	1008	25	-	37	26	12	25	-	-
SPZ 1-56	1	56	60	T9	1008	25	-	37	32	12	25	-	-
SPZ 1-60	1	60	64	T1	1008	25	-	22	-	-	22	-	-
SPZ 1-63	1	63	67	T1	1108	28	-	16	-	-	22	6	56
SPZ 1-67	1	67	71	T1	1108	28	-	16	-	-	22	6	60
SPZ 1-71	1	71	75	T1	1108	28	-	16	-	-	22	6	60
SPZ 1-75	1	75	79	T1	1108	28	-	16	-	-	22	6	60
SPZ 1-80	1	80	84	T1	1210	32	-	16	-	-	25	9	75
SPZ 1-85	1	85	89	T1	1210	32	-	16	-	-	25	9	80
SPZ 1-90	1	90	94	T1	1210	32	-	16	-	-	25	9	80
SPZ 1-95	1	95	99	T1	1210	32	-	16	-	-	25	9	85
SPZ 1-100	1	100	104	T1	1210	32	-	16	-	-	25	9	85
SPZ 1-106	1	106	110	T1	1610	42	-	16	-	-	25	9	92
SPZ 1-112	1	112	116	T1	1610	42	-	16	-	-	25	9	92
SPZ 1-118	1	118	122	T1	1610	42	-	16	-	-	25	9	92
SPZ 1-125	1	125	129	T1	1610	42	-	16	-	-	25	9	92
SPZ 1-132	1	132	136	T1	1610	42	-	16	-	-	25	9	92
SPZ 1-140	1	140	144	T1	1610	42	-	16	-	-	25	9	92
SPZ 1-150	1	150	154	T1	1610	42	-	16	-	-	25	9	92
SPZ 1-160	1	160	164	T1	1610	42	-	16	-	-	25	9	92
SPZ 1-170	1	170	174	T1	1610	42	-	16	-	-	25	9	92
SPZ 1-180	1	180	184	T7	1610	42	6	16	152	-	25	9	92
SPZ 1-190	1	190	194	T7	1610	42	12	16	162	-	25	9	92
SPZ 1-200	1	200	204	T7	2012	50	10	16	171	-	32	16	112
SPZ 1-224	1	224	228	T7	2012	50	15	16	195	-	32	16	112
SPZ 1-250	1	250	254	T4	2012	50	-	16	221	8	32	8	112
SPZ 1-280	1	280	284	T4	2012	50	-	16	251	8	32	8	112
SPZ 1-315	1	315	319	T4	2012	50	-	16	286	8	32	8	112
SPZ 1-355	1	355	359	T4	2012	50	-	16	326	8	32	8	112
SPZ 1-400	1	400	404	T4	2012	50	-	16	371	8	32	8	112
SPZ 1-450	1	450	454	T4	2517	60	-	16	421	15	45	15	124

ardmak

BURÇLU V KASNAKLAR
Taper Bush V Pulleys

SPZ BURÇLU V KASNAKLAR SPZ Taper Bush V Pulleys

SPZ-2

Kod (Code)	Kanal (Groove)	P	O	Tip (Type)	Burç (Bush)	Max Delik (Bore)	E	F	J	K	L	M	N
SPZ 2-50	2	50	54	T9	1008	25	-	50	26	25	25	-	-
SPZ 2-56	2	56	60	T9	1008	25	-	49	32	27	22	-	-
SPZ 2-60	2	60	64	T9	1108	28	-	49	36	27	22	-	-
SPZ 2-63	2	63	67	T8	1108	28	-	28	40	6	22	-	-
SPZ 2-67	2	67	71	T8	1108	28	-	28	42	6	22	-	-
SPZ 2-71	2	71	75	T8	1108	28	-	28	42	6	22	-	-
SPZ 2-75	2	75	79	T8	1210	32	-	28	51	3	25	-	-
SPZ 2-80	2	80	84	T8	1210	32	-	28	51	3	25	-	-
SPZ 2-85	2	85	89	T8	1610	42	-	28	60	3	25	-	-
SPZ 2-90	2	90	94	T8	1610	42	-	28	61	3	25	-	-
SPZ 2-95	2	95	99	T8	1610	42	-	28	66	3	25	-	-
SPZ 2-100	2	100	104	T8	1610	42	-	28	71	3	25	-	-
SPZ 2-106	2	106	110	T8	1610	42	-	28	76	3	25	-	-
SPZ 2-112	2	112	116	T8	1610	42	-	28	83	3	25	-	-
SPZ 2-118	2	118	122	T8	1610	42	-	28	90	3	25	-	-
SPZ 2-125	2	125	129	T8	1610	42	-	28	96	3	25	-	-
SPZ 2-132	2	132	136	T8	1610	42	-	28	103	3	25	-	-
SPZ 2-140	2	140	144	T8	1610	42	-	28	111	3	25	-	-
SPZ 2-150	2	150	154	T1	2012	50	-	28	-	-	32	4	112
SPZ 2-160	2	160	164	T1	2012	50	-	28	-	-	32	4	112
SPZ 2-170	2	170	174	T1	2012	50	-	28	-	-	32	4	112
SPZ 2-180	2	180	184	T7	2012	50	6	28	152	-	32	4	112
SPZ 2-190	2	190	194	T7	2012	50	12	28	162	-	32	4	112
SPZ 2-200	2	200	204	T7	2012	50	6	28	171	-	32	4	112
SPZ 2-224	2	224	228	T4	2012	50	15	28	195	-	32	4	112
SPZ 2-250	2	250	254	T4	2012	50	-	28	221	2	32	2	112
SPZ 2-280	2	280	284	T4	2012	50	-	28	251	2	32	2	112
SPZ 2-315	2	315	319	T4	2012	50	-	28	286	2	32	2	112
SPZ 2-355	2	355	359	T4	2012	50	-	28	326	2	32	2	112
SPZ 2-400	2	400	404	T4	2517	60	-	28	371	8,5	45	8,5	124
SPZ 2-450	2	450	454	T4	2517	60	-	28	421	8,5	45	8,5	124

BURÇLU V KASNAKLAR
Taper Bush V Pulleys

SPZ BURÇLU V KASNAKLAR SPZ Taper Bush V Pulleys

SPZ-3

Kod (Code)	Kanal (Groove)	P	O	Tip (Type)	Burç (Bush)	Max Delik (Bore)	E	F	J	K	L	M	N
SPZ 3-63	3	63	67	T8	1108	28	-	40	40	22	-	-	-
SPZ 3-67	3	67	71	T8	1108	28	-	40	42	18	22	-	-
SPZ 3-71	3	71	75	T8	1108	28	-	40	42	18	22	-	-
SPZ 3-75	3	75	79	T8	1210	32	-	40	51	15	25	-	-
SPZ 3-80	3	80	84	T8	1210	32	-	40	51	15	25	-	-
SPZ 3-85	3	85	89	T8	1610	42	-	40	60	15	25	-	-
SPZ 3-90	3	90	94	T8	1610	42	-	40	61	15	25	-	-
SPZ 3-95	3	95	99	T8	1610	42	-	40	66	15	25	-	-
SPZ 3-100	3	100	104	T8	1610	42	-	40	71	15	25	-	-
SPZ 3-106	3	106	110	T8	1610	42	-	40	76	15	25	-	-
SPZ 3-112	3	112	116	T8	2012	50	-	40	83	8	32	-	-
SPZ 3-118	3	118	122	T8	2012	50	-	40	90	8	32	-	-
SPZ 3-125	3	125	129	T2	2012	50	-	40	96	-	32	8	-
SPZ 3-132	3	132	136	T2	2012	50	-	40	103	-	32	8	-
SPZ 3-140	3	140	144	T2	2012	50	-	40	111	-	32	8	-
SPZ 3-150	3	150	154	T2	2012	50	-	40	121	-	32	8	-
SPZ 3-160	3	160	164	T2	2012	50	-	40	131	-	32	8	-
SPZ 3-170	3	170	174	T3	2012	50	-	40	141	4	32	4	-
SPZ 3-180	3	180	184	T6	2012	50	7	40	151	-	32	8	106
SPZ 3-190	3	190	194	T6	2012	50	10	40	161	4	32	4	112
SPZ 3-200	3	200	204	T6	2012	50	10	40	171	4	32	4	112
SPZ 3-224	3	224	228	T6	2012	50	12	40	195	4	32	4	112
SPZ 3-250	3	250	254	T5	2012	50	-	40	221	4	32	4	112
SPZ 3-280	3	280	284	T4	2517	60	-	40	251	2,5	45	2,5	124
SPZ 3-315	3	315	319	T4	2517	60	-	40	286	2,5	45	2,5	124
SPZ 3-355	3	355	359	T4	2517	60	-	40	326	2,5	45	2,5	124
SPZ 3-400	3	400	404	T4	2517	60	-	40	371	2,5	45	2,5	124
SPZ 3-450	3	450	454	T4	2517	60	-	40	421	2,5	45	2,5	124
SPZ 3-500	3	500	504	T4	2517	60	-	40	471	2,5	45	2,5	124
SPZ 3-630	3	630	634	T4	3020	75	-	40	601	5,5	51	5,5	150
SPZ 3-800	3	800	804	T4	3020	75	-	40	771	5,5	51	5,5	146

BURÇLU V KASNAKLAR
Taper Bush V Pulleys

SPZ BURÇLU V KASNAKLAR SPZ Taper Bush V Pulleys

SPZ-4

Kod (Code)	Kanal (Groove)	P	O	Tip (Type)	Burç (Bush)	Max Delik (Bore)	E	F	J	K	L	M	N
SPZ 4-80	4	80	84	T8	1210	32	-	52	51	27	25	-	-
SPZ 4-85	4	85	89	T8	1610	42	-	52	60	27	25	-	-
SPZ 4-90	4	90	94	T8	1610	42	-	52	61	27	25	-	-
SPZ 4-95	4	95	99	T8	1610	42	-	52	66	27	25	-	-
SPZ 4-100	4	100	104	T8	1610	42	-	52	71	27	25	-	-
SPZ 4-106	4	106	110	T8	1610	42	-	52	76	27	25	-	-
SPZ 4-112	4	112	116	T8	2012	50	-	52	83	20	32	-	-
SPZ 4-118	4	118	122	T8	2012	50	-	52	90	20	32	-	-
SPZ 4-125	4	125	129	T2	2012	50	-	52	96	-	32	20	-
SPZ 4-132	4	132	136	T2	2012	50	-	52	103	-	32	20	-
SPZ 4-140	4	140	144	T2	2012	50	-	52	111	-	32	20	-
SPZ 4-150	4	150	154	T2	2517	60	-	52	121	-	45	7	-
SPZ 4-160	4	160	164	T2	2517	60	-	52	131	-	45	7	-
SPZ 4-170	4	170	174	T2	2517	60	-	52	141	-	45	7	-
SPZ 4-180	4	180	184	T2	2517	60	-	52	151	-	45	7	-
SPZ 4-190	4	190	194	T3	2517	60	-	52	161	3,5	45	3,5	-
SPZ 4-200	4	200	204	T6	2517	60	8	52	171	3,5	45	3,5	124
SPZ 4-224	4	224	228	T6	2517	60	14	52	195	3,5	45	3,5	124
SPZ 4-250	4	250	254	T6	2517	60	12	52	221	3,5	45	3,5	124
SPZ 4-280	4	280	284	T6	2517	60	14	52	251	3,5	45	3,5	124
SPZ 4-315	4	315	319	T5	2517	60	-	52	286	3,5	45	3,5	124
SPZ 4-355	4	355	359	T5	2517	60	-	52	326	3,5	45	3,5	124
SPZ 4-400	4	400	404	T5	2517	60	-	52	371	3,5	45	3,5	124
SPZ 4-450	4	450	454	T5	3020	75	-	52	421	0,5	51	0,5	146
SPZ 4-500	4	500	504	T5	3020	75	-	52	471	0,5	51	0,5	146
SPZ 4-630	4	630	634	T4	3030	75	-	52	601	12	76	12	146
SPZ 4-800	4	800	804	T4	3030	75	-	52	771	12	76	12	146

BURÇLU V KASNAKLAR
Taper Bush V Pulleys

SPZ BURÇLU V KASNAKLAR SPZ Taper Bush V Pulleys

SPZ-5

Kod (Code)	Kanal (Groove)	P	O	Tip (Type)	Burç (Bush)	Max Delik (Bore)	E	F	J	K	L	M	N
SPZ 5-85	5	85	89	T8	1610	42	-	64	60	39	25	-	-
SPZ 5-90	5	90	94	T8	1610	42	-	64	61	39	25	-	-
SPZ 5-95	5	95	99	T8	1610	42	-	64	66	39	25	-	-
SPZ 5-100	5	100	104	T8	2012	50	-	64	71	32	32	-	-
SPZ 5-106	5	106	110	T8	2012	50	-	64	76	32	32	-	-
SPZ 5-112	5	112	116	T8	2012	50	-	64	83	32	32	-	-
SPZ 5-118	5	118	122	T8	2012	50	-	64	90	32	32	-	-
SPZ 5-125	5	125	129	T8	2012	50	-	64	96	32	32	-	-
SPZ 5-132	5	132	136	T8	2517	60	-	64	103	19	45	19	-
SPZ 5-140	5	140	144	T2	2517	60	-	64	111	-	45	19	-
SPZ 5-150	5	150	154	T2	2517	60	-	64	121	-	45	19	-
SPZ 5-160	5	160	164	T2	2517	60	-	64	131	-	45	19	-
SPZ 5-170	5	170	174	T2	2517	60	-	64	141	-	45	19	-
SPZ 5-180	5	180	184	T2	2517	60	-	64	151	-	45	19	-
SPZ 5-190	5	190	194	T3	2517	60	-	64	161	9,5	45	9,5	-
SPZ 5-200	5	200	204	T3	2517	60	-	64	171	9,5	45	9,5	-
SPZ 5-224	5	224	228	T6	2517	60	20	64	195	9,5	45	9,5	124
SPZ 5-250	5	250	254	T6	2517	60	16	64	221	9,5	45	9,5	124
SPZ 5-280	5	280	284	T6	2517	60	15	64	251	9,5	45	9,5	124
SPZ 5-315	5	315	319	T5	2517	60	-	64	286	9,5	45	9,5	124
SPZ 5-355	5	355	359	T5	2517	60	-	64	326	9,5	45	9,5	124
SPZ 5-400	5	400	404	T5	3020	75	-	64	371	6,5	51	6,5	146
SPZ 5-450	5	450	454	T5	3020	75	-	64	421	6,5	51	6,5	146
SPZ 5-500	5	500	504	T4	3030	75	-	64	471	6	76	6	146
SPZ 5-630	5	630	634	T4	3030	75	-	64	601	6	76	6	146
SPZ 5-800	5	800	804	T4	3535	90	-	64	771	13	89	13	178

Spz Burçlu V Kasnaklar

Spz burçlu v kasnaklarda 9,5 luk v kayış kullanılmaktadır. Burçlu v kasnakları diğer v kasnaklardan ayıran başlıca özellikleri şunlardır; Salgı ve balanslarının alınması, konik burç sayesinde kasnağı mile kolayca montaj ve demontaj edilebilmesi, Kanal açılarının dünya standartlarında açılması, Fosfat kaplama yapılmasıdır. Burçlu v kasnaklar 50mm çaptan 1250mm çapa kadar imal edilmektedir. Standart imalat yapıldığı gibi özel olarakta imal edilebilir.

BURÇLU V KASNAKLAR
Taper Bush V Pulleys

SPZ BURÇLU V KASNAKLAR SPZ Taper Bush V Pulleys

SPZ-6

Kod (Code)	Kanal (Groove)	P	O	Tip (Type)	Burç (Bush)	Max Delik (Bore)	E	F	J	K	L	M	N
SPZ 6-90	6	90	94	T8	1610	42	-	76	61	51	25	-	-
SPZ 6-95	6	95	99	T8	1610	42	-	76	66	51	25	-	-
SPZ 6-100	6	100	104	T8	2012	50	-	76	71	44	32	-	-
SPZ 6-106	6	106	110	T8	2012	50	-	76	76	44	32	-	-
SPZ 6-112	6	112	116	T8	2012	50	-	76	83	44	32	-	-
SPZ 6-118	6	118	122	T8	2517	60	-	76	90	31	45	-	-
SPZ 6-125	6	125	129	T8	2517	60	-	76	96	31	45	-	-
SPZ 6-132	6	132	136	T8	2517	60	-	76	103	31	45	-	-
SPZ 6-140	6	140	144	T2	2517	60	-	76	111	-	45	31	-
SPZ 6-150	6	150	154	T2	2517	60	-	76	121	-	45	31	-
SPZ 6-160	6	160	164	T2	2517	60	-	76	131	-	45	31	-
SPZ 6-170	6	170	174	T2	2517	60	-	76	141	-	45	31	-
SPZ 6-180	6	180	184	T3	2517	60	-	76	151	16	45	16	-
SPZ 6-190	6	190	194	T3	2517	60	-	76	161	16	45	16	124
SPZ 6-200	6	200	204	T3	2517	60	-	76	171	16	45	16	124
SPZ 6-224	6	224	228	T6	2517	60	26	76	195	16	45	16	124
SPZ 6-250	6	250	254	T6	2517	60	26	76	221	16	45	16	124
SPZ 6-280	6	280	284	T6	2517	60	15	76	251	16	45	16	124
SPZ 6-315	6	315	319	T6	2517	60	15	76	286	16	45	16	124
SPZ 6-355	6	355	359	T5	2517	60	-	76	326	16	45	16	124
SPZ 6-400	6	400	404	T5	3030	75	-	76	371	-	76	-	146
SPZ 6-450	6	450	454	T5	3030	75	-	76	421	-	76	-	146
SPZ 6-500	6	500	504	T5	3030	75	-	76	471	-	76	-	146
SPZ 6-630	6	630	634	T4	3535	90	-	76	601	6,5	89	6,5	175
SPZ 6-800	6	800	804	T4	3535	90	-	76	771	6,5	89	6,5	178

GÜÇ DEVİR TABLOSU

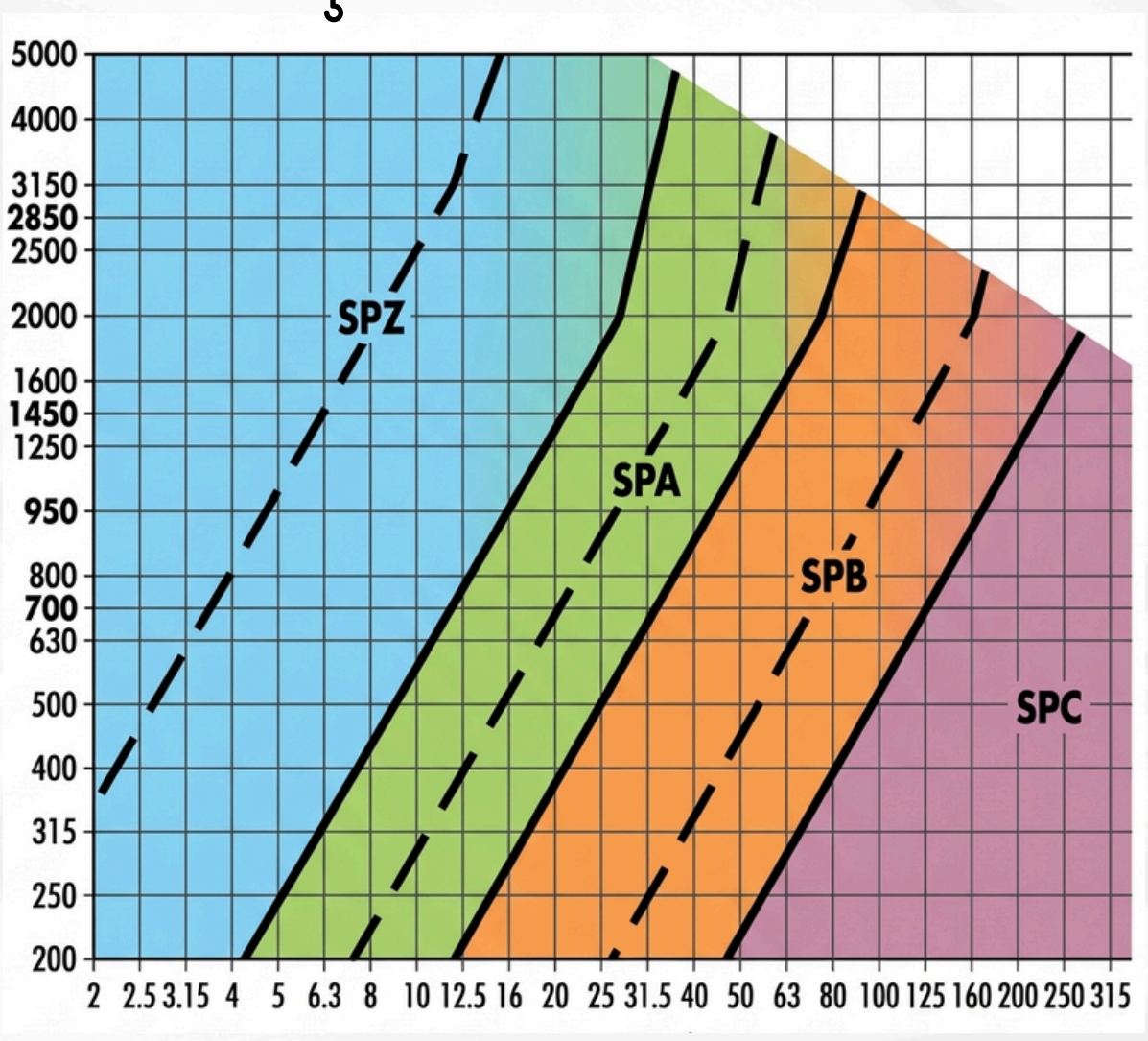

ardmak

BURÇLU V KASNAKLAR
Taper Bush V Pulleys

SPA BURÇLU V KASNAKLAR SPA Taper Bush V Pulleys

SPA-1

Kod (Code)	Kanal (Groove)	P	O	Tip (Type)	Burç (Bush)	Max Delik (Bore)	E	F	J	K	L	M	N
SPA-1-63	1	63	685	T9	1008	25	-	40	38	18	22	-	-
SPA-1-67	1	67	725	T1	1108	28	-	20	38	-	22	2	62
SPA-1-71	1	71	765	T1	1108	28	-	20	-	-	22	2	62
SPA-1-75	1	75	805	T1	1108	28	-	20	-	-	22	2	62
SPA-1-80	1	80	805	T1	1210	32	-	20	-	-	25	5	75
SPA-1-85	1	85	905	T1	1210	32	-	20	-	-	25	5	75
SPA-1-90	1	90	955	T1	1210	32	-	20	-	-	25	5	75
SPA-1-95	1	95	1.005	T1	1210	32	-	20	-	-	25	5	75
SPA-1-100	1	100	1.055	T1	1610	42	-	20	-	-	25	5	80
SPA-1-106	1	106	1.115	T1	1610	42	-	20	-	-	25	5	80
SPA-1-112	1	112	1.175	T1	1610	42	-	20	-	-	25	5	80
SPA-1-118	1	118	1.235	T1	1610	42	-	20	-	-	25	5	80
SPA-1-125	1	125	1.305	T1	1610	42	-	20	-	-	25	5	80
SPA-1-132	1	132	1.375	T1	1610	42	-	20	-	-	25	5	80
SPA-1-140	1	140	1.455	T1	1610	42	-	20	-	-	25	5	80
SPA-1-150	1	150	1.555	T1	1610	42	-	20	-	-	25	5	80
SPA-1-160	1	160	1.655	T1	1610	42	-	20	-	-	25	5	80
SPA-1-170	1	170	1.755	T1	1610	42	-	20	-	-	25	5	80
SPA-1-180	1	180	1.855	T1	1610	42	-	20	-	-	25	5	80
SPA-1-190	1	190	1.905	T1	1610	42	-	20	-	-	25	5	80
SPA-1-200	1	200	2.055	T4	2012	50	-	20	-	6	32	6	100
SPA-1-212	1	212	2.175	T4	2012	50	-	20	-	6	32	6	100
SPA-1-224	1	224	2.295	T4	2012	50	-	20	-	6	32	6	100
SPA-1-250	1	250	2.555	T4	2012	50	-	20	-	6	32	6	100
SPA-1-280	1	280	2.855	T4	2012	50	-	20	-	6	32	6	100
SPA-1-300	1	300	3.055	T4	2012	50	-	20	-	6	32	6	100
SPA-1-315	1	315	3.205	T4	2012	50	-	20	-	6	32	6	100
SPA-1-355	1	355	3.605	T4	2012	50	-	20	-	6	32	6	100
SPA-1-400	1	400	4.055	T4	2012	50	-	20	-	6	32	6	100
SPA-1-450	1	450	4.555	T4	2012	50	-	20	-	6	32	6	100
SPA-1-500	1	500	5.055	T4	2517	60	-	20	-	4	45	21	120

BURÇLU V KASNAKLAR
Taper Bush V Pulleys

SPA BURÇLU V KASNAKLAR SPA Taper Bush V Pulleys

SPA-2

Kod (Code)	Kanal (Groove)	P	O	Tip (Type)	Burç (Bush)	Max Delik (Bore)	E	F	J	K	L	M	N
SPA-2-63	2	63	685	T9	1008	28	-	55	33	36	22	-	-
SPA-2-67	2	67	725	T8	1108	28	-	35	13	37	22	-	-
SPA-2-71	2	71	765	T8	1108	28	-	35	13	40	22	-	-
SPA-2-75	2	75	805	T8	1108	28	-	35	13	44	22	-	-
SPA-2-80	2	80	855	T8	1210	32	-	35	10	47	25	-	-
SPA-2-85	2	85	905	T8	1210	32	-	35	10	50	25	-	-
SPA-2-90	2	90	955	T8	1610	42	-	35	10	60	25	-	-
SPA-2-95	2	95	1.005	T8	1610	42	-	35	10	64	25	-	-
SPA-2-100	2	100	1.055	T8	1610	42	-	35	10	70	25	-	-
SPA-2-106	2	106	1.115	T8	1610	42	-	35	10	76	25	-	-
SPA-2-112	2	112	1.175	T8	1610	42	-	35	10	80	25	-	-
SPA-2-118	2	118	1.235	T8	1610	42	-	35	10	86	25	-	-
SPA-2-125	2	125	1.305	T8	1610	42	-	35	10	90	25	-	-
SPA-2-132	2	132	1.375	T8	2012	50	-	35	3	98	32	-	-
SPA-2-140	2	140	1.455	T8	2012	50	-	35	3	106	32	-	-
SPA-2-150	2	150	1.555	T8	2012	50	-	35	3	116	32	-	-
SPA-2-160	2	160	1.655	T8	2012	50	-	35	3	125	32	-	-
SPA-2-170	2	170	1.755	T8	2012	50	-	35	3	135	32	-	-
SPA-2-180	2	180	1.855	T6	2012	50	-	35	15	148	32	15	100
SPA-2-190	2	190	1.955	T6	2012	50	-	35	15	158	32	15	100
SPA-2-200	2	200	2.005	T7	2517	60	-	35	5	165	45	5	120
SPA-2-212	2	212	2.175	T7	2517	60	-	35	5	177	45	5	120
SPA-2-224	2	224	2.295	T7	2517	60	-	35	5	189	45	5	120
SPA-2-250	2	250	2.555	T7	2517	60	-	35	5	215	45	5	120
SPA-2-280	2	280	2.855	T7	2517	60	-	35	5	245	45	5	120
SPA-2-300	2	300	3.055	T4	2517	60	-	35	5	265	45	5	120
SPA-2-315	2	315	3.205	T4	2517	60	-	35	5	280	45	5	120
SPA-2-355	2	355	3.605	T4	2517	60	-	35	5	320	45	5	120
SPA-2-400	2	400	4.055	T4	2517	60	-	35	5	365	45	5	120
SPA-2-450	2	450	4.555	T4	2517	60	-	35	5	415	45	5	120
SPA-2-500	2	500	5.055	T4	2517	60	-	35	5	465	45	5	120
SPA-2-560	2	560	5.655	T4	3020	75	-	35	8	525	51	8	150

Spa Burçlu V Kasnaklar

Spa burçlu v kasnaklarda 13' lük v kayış kullanılmaktadır. Burçlu v kasnakları diğer v kasnaklardan ayıran başlıca özellikleri şunlardır; Salgı ve balanslarının alınması, konik burç sayesinde kasnağı mile kolayca montaj ve demontaj edilebilmesi, Kanal açılarının dünya standartlarında açılması, Fosfat kaplama yapılmasıdır. Burçlu v kasnaklar 50mm çaptan 1250mm çapa kadar imal edilmektedir. Standart imalat yapıldığı gibi özel olarakta imal edilebilir.

ardmak

BURÇLU V KASNAKLAR
Taper Bush V Pulleys

SPA BURÇLU V KASNAKLAR SPA Taper Bush V Pulleys

SPA-3

Kod (Code)	Kanal (Groove)	P	O	Tip (Type)	Burç (Bush)	Max Delik (Bore)	E	F	J	K	L	M	N
SPA-3-71	3	71	765	T8	1108	28	-	50	40	28	22	-	-
SPA-3-75	3	75	805	T8	1108	28	-	50	44	28	22	-	-
SPA-3-80	3	80	855	T8	1210	28	-	50	47	28	22	-	-
SPA-3-85	3	85	905	T8	1210	32	-	50	50	25	25	-	-
SPA-3-90	3	90	955	T8	1610	42	-	50	60	25	25	-	-
SPA-3-95	3	95	1.005	T8	1610	42	-	50	64	25	25	-	-
SPA-3-100	3	100	1.055	T2	1610	42	-	50	70	-	25	25	-
SPA-3-106	3	106	1.115	T2	1610	42	-	50	76	-	25	25	-
SPA-3-112	3	112	1.175	T8	2012	50	-	50	83	18	32	-	-
SPA-3-118	3	118	1.235	T2	2012	50	-	50	86	-	32	18	-
SPA-3-125	3	125	1.305	T2	2012	50	-	50	92	-	32	18	-
SPA-3-132	3	132	1.375	T2	2012	50	-	50	98	-	32	18	-
SPA-3-140	3	140	1.455	T8	2517	60	-	50	106	5	45	-	-
SPA-3-150	3	150	1.555	T8	2517	60	-	50	116	5	45	-	-
SPA-3-160	3	160	1.655	T8	2517	60	-	50	126	5	45	-	-
SPA-3-170	3	170	1.755	T8	2517	60	-	50	138	5	45	-	-
SPA-3-180	3	180	1.855	T8	2517	60	-	50	146	5	45	-	-
SPA-3-190	3	190	1.955	T8	2517	60	-	50	158	5	45	-	-
SPA-3-200	3	200	2.055	T6	2517	60	-	50	165	25	45	25	120
SPA-3-212	3	212	2.175	T6	2517	60	-	50	177	25	45	25	120
SPA-3-224	3	224	2.295	T6	2517	60	-	50	189	25	45	25	120
SPA-3-236	3	236	2.415	T6	2517	60	-	50	198	25	45	25	120
SPA-3-250	3	250	2.555	T6	2517	60	-	50	215	25	45	25	120
SPA-3-280	3	280	2.855	T6	2517	60	-	50	245	25	45	25	120
SPA-3-300	3	300	3.055	T7	3020	75	-	50	262	5	51	5	150
SPA-3-315	3	315	3.205	T7	3020	75	-	50	280	5	51	5	150
SPA-3-355	3	355	3.605	T4	3020	75	-	50	320	5	51	5	150
SPA-3-400	3	400	4.055	T4	3020	75	-	50	365	5	51	5	150
SPA-3-450	3	450	4.555	T4	3020	75	-	50	415	5	51	5	150
SPA-3-500	3	500	5.055	T4	3020	75	-	50	465	5	51	5	150
SPA-3-560	3	560	5.655	T4	3020	75	-	50	525	5	51	5	150

BURÇLU V KASNAKLAR
Taper Bush V Pulleys

SPA BURÇLU V KASNAKLAR SPA Taper Bush V Pulleys

SPA-4

Kod (Code)	Kanal (Groove)	P	O	Tip (Type)	Burç (Bush)	Max Delik (Bore)	E	F	J	K	L	M	N
SPA-4-90	4	90	955	T3	1615	42	-	65	64	135	38	135	-
SPA-4-95	4	95	1.005	T3	1615	42	-	65	64	135	38	135	-
SPA-4-100	4	100	1.055	T2	1615	42	-	65	70	-	38	27	-
SPA-4-106	4	106	1.115	T2	2012	50	-	65	76	33	32	-	-
SPA-4-112	4	112	1.175	T2	2012	50	-	65	80	33	32	-	-
SPA-4-118	4	118	1.235	T2	2012	50	-	65	86	-	32	33	-
SPA-4-125	4	125	1.305	T2	2012	50	-	65	92	-	32	33	-
SPA-4-132	4	132	1.375	T2	2517	60	-	65	98	-	45	20	-
SPA-4-140	4	140	1.455	T2	2517	60	-	65	106	-	45	20	-
SPA-4-150	4	150	1.555	T2	2517	60	-	65	116	-	45	20	-
SPA-4-160	4	160	1.605	T2	2517	60	-	65	126	-	45	20	-
SPA-4-170	4	170	1.705	T2	2517	60	-	65	138	-	45	20	-
SPA-4-180	4	180	1.805	T2	2517	60	-	65	146	-	45	20	-
SPA-4-190	4	190	1.955	T2	2517	60	-	65	158	-	45	20	-
SPA-4-200	4	200	2.055	T2	3020	75	-	65	165	-	51	14	-
SPA-4-212	4	212	2.175	T2	3020	75	-	65	177	-	51	14	-
SPA-4-224	4	224	2.295	T2	3020	75	-	65	189	-	51	14	-
SPA-4-250	4	250	2.555	T6	3020	75	-	65	215	7	51	7	150
SPA-4-280	4	280	2.855	T6	3020	75	-	65	245	7	51	7	150
SPA-4-300	4	300	3.055	T6	3020	75	-	65	265	7	51	7	150
SPA-4-315	4	315	3.205	T6	3020	75	-	65	280	7	51	7	150
SPA-4-355	4	355	3.605	T5	3020	75	-	65	320	7	51	7	150
SPA-4-400	4	400	4.055	T5	3020	75	-	65	365	7	51	7	150
SPA-4-450	4	450	4.555	T5	3020	75	-	65	415	7	51	7	150
SPA-4-500	4	500	5.055	T5	3020	75	-	65	465	7	51	7	150
SPA-4-560	4	560	5.655	T4	3535	90	-	65	525	12	89	12	170

ardmak

BURÇLU V KASNAKLAR
Taper Bush V Pulleys

SPA BURÇLU V KASNAKLAR SPA Taper Bush V Pulleys

SPA-5

Kod (Code)	Kanal (Groove)	P	O	Tip (Type)	Burç (Bush)	Max Delik (Bore)	E	F	J	K	L	M	N
SPA-5-100	5	100	1.055	T2	1615	42	-	80	70	-	38	42	-
SPA-5-106	5	106	1.115	T8	2012	50	-	80	76	48	32	-	-
SPA-5-112	5	112	1.175	T8	2012	50	-	80	80	48	32	-	-
SPA-5-118	5	118	1.235	T2	2012	50	-	80	86	-	32	48	-
SPA-5-125	5	125	1.305	T3	2012	50	-	80	92	24	32	24	-
SPA-5-132	5	132	1.375	T3	2517	60	-	80	98	175	45	175	-
SPA-5-140	5	140	1.455	T3	2517	60	-	80	106	175	45	175	-
SPA-5-150	5	150	1.555	T3	2517	60	-	80	116	175	45	175	-
SPA-5-160	5	160	1.655	T3	2517	60	-	80	126	175	45	175	-
SPA-5-170	5	170	1.755	T3	2517	60	-	80	135	175	45	175	-
SPA-5-180	5	180	1.855	T3	3020	75	-	80	145	145	51	145	-
SPA-5-190	5	190	1.955	T2	3020	75	-	80	155	-	51	29	-
SPA-5-200	5	200	2.055	T3	3020	75	-	80	165	145	51	145	-
SPA-5-212	5	212	2.175	T2	3020	75	-	80	177	-	51	29	-
SPA-5-224	5	224	2.295	T2	3020	75	-	80	189	-	51	29	-
SPA-5-236	5	236	2.415	T7	3020	75	-	80	201	145	51	145	-
SPA-5-250	5	250	2.555	T7	3020	75	-	80	215	145	51	145	150
SPA-5-280	5	280	2.855	T7	3535	90	-	80	245	45	89	45	170
SPA-5-300	5	300	3.055	T4	3535	90	-	80	265	45	89	45	170
SPA-5-315	5	315	3.205	T4	3535	90	-	80	280	45	89	45	170
SPA-5-355	5	355	3.605	T4	3535	90	-	80	320	45	89	45	170
SPA-5-400	5	400	4.055	T4	3535	90	-	80	365	45	89	45	170
SPA-5-450	5	450	4.555	T4	3535	90	-	80	415	45	89	45	170
SPA-5-500	5	500	5.055	T4	3535	90	-	80	465	45	89	45	170
SPA-5-560	5	560	5.655	T4	3535	90	-	80	525	45	89	45	170

BURÇLU V KASNAKLAR
Taper Bush V Pulleys

SPA BURÇLU V KASNAKLAR SPA Taper Bush V Pulleys

SPA-6

Kod (Code)	Kanal (Groove)	P	O	Tip (Type)	Burç (Bush)	Max Delik (Bore)	E	F	J	K	L	M	N
SPA-6-106	6	106	1.115	T8	2012	50	-	95	76	63	32	-	-
SPA-6-112	6	112	1.175	T8	2012	50	-	95	80	63	32	-	-
SPA-6-118	6	118	1.235	T8	2012	50	-	95	86	63	32	48	-
SPA-6-125	6	125	1.305	T3	2012	50	-	95	92	315	32	315	-
SPA-6-132	6	132	1.375	T3	2517	60	-	95	98	25	45	25	-
SPA-6-140	6	140	1.455	T3	2517	60	-	95	106	25	45	25	-
SPA-6-150	6	150	1.555	T3	2517	60	-	95	116	25	45	25	-
SPA-6-160	6	160	1.655	T3	2517	60	-	95	126	25	45	25	-
SPA-6-180	6	180	1.855	T3	3020	75	-	95	146	22	51	22	-
SPA-6-200	6	200	2.055	T3	3020	75	-	95	165	22	51	22	-
SPA-6-224	6	224	2.295	T3	3020	75	-	95	189	22	51	22	-
SPA-6-250	6	250	2.555	T6	3020	75	-	95	215	22	51	22	-
SPA-6-280	6	280	2.855	T6	3535	90	-	95	245	3	89	3	170
SPA-6-300	6	300	3.055	T6	3535	90	-	95	265	3	89	3	170
SPA-6-315	6	315	3.205	T5	3535	90	-	95	280	3	89	3	170
SPA-6-355	6	355	3.605	T5	3535	90	-	95	320	3	89	3	170
SPA-6-400	6	400	4.055	T5	3535	90	-	95	365	3	89	3	170
SPA-6-450	6	450	4.555	T5	3535	90	-	95	415	3	89	3	170
SPA-6-500	6	500	5.055	T5	3535	90	-	95	465	3	89	3	170
SPA-6-560	6	560	5.655	T5	3535	90	-	95	525	3	89	3	170

GÜÇ DEVİR TABLOSU

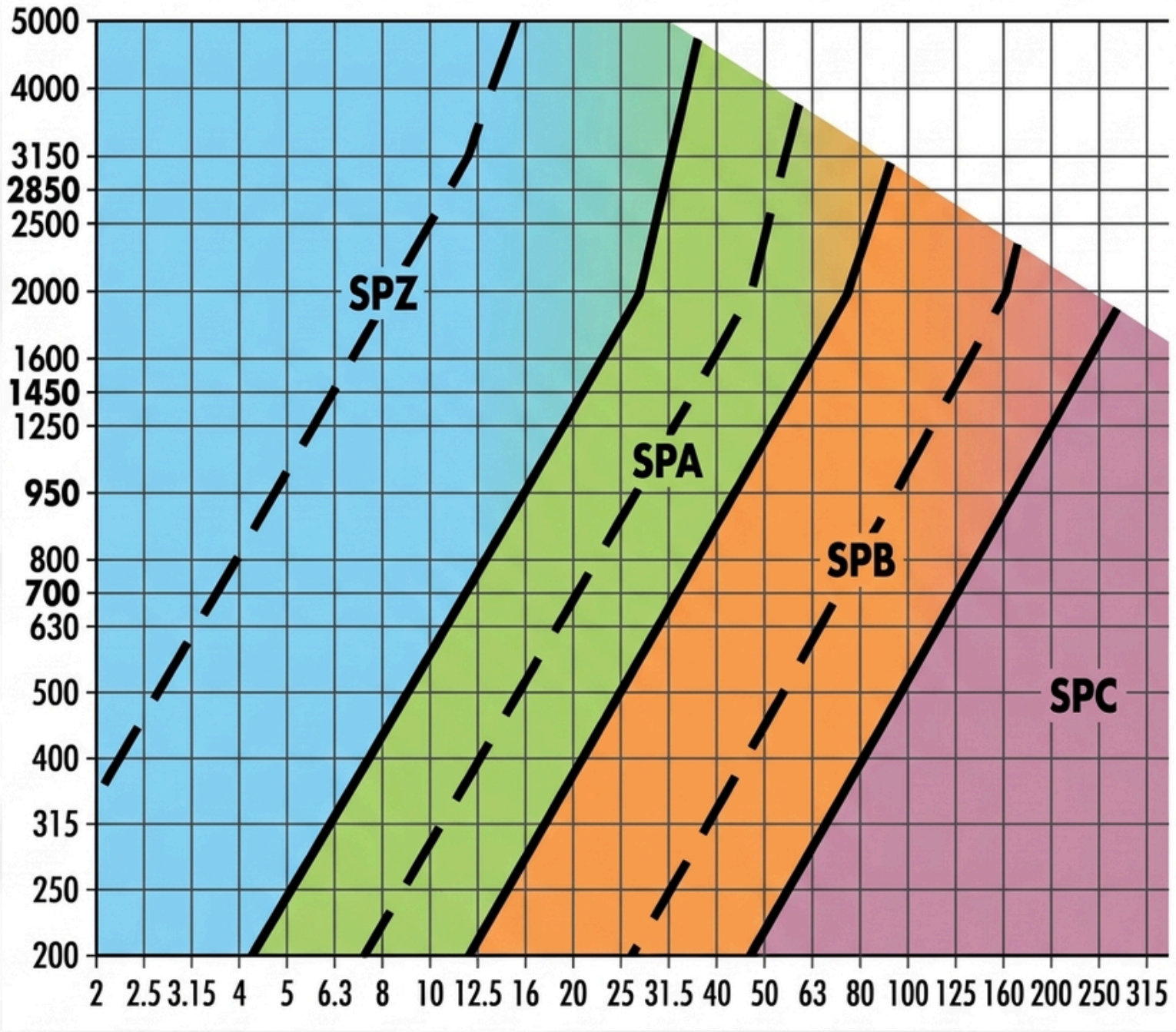

BURÇLU V KASNAKLAR
Taper Bush V Pulleys

SPB BURÇLU V KASNAKLAR SPB Taper Bush V Pulleys

SPB-1

Kod (Code)	Kanal (Groove)	P	O	Tip (Type)	Burç (Bush)	Max Delik (Bore)	E	F	J	K	L	M	N
SPB-1-112	1	112	119	T1	1610	42	-	25	-	-	25	-	-
SPB-1-118	1	118	125	T1	1610	42	-	25	-	-	25	-	-
SPB-1-125	1	125	132	T1	1610	42	-	25	-	-	25	-	-
SPB-1-132	1	132	139	T1	1610	42	-	25	-	-	25	-	-
SPB-1-140	1	140	147	T1	1610	42	-	25	-	-	25	-	-
SPB-1-150	1	150	157	T1	1610	42	-	25	-	-	25	-	-
SPB-1-160	1	160	167	T1	1610	42	-	25	-	-	25	-	-
SPB-1-170	1	170	177	T1	1610	42	-	25	-	-	25	-	-
SPB-1-180	1	180	187	T6	1610	42	-	25	137	15	25	15	85
SPB-1-190	1	190	197	T7	2012	42	-	25	147	35	32	35	100
SPB-1-200	1	200	207	T7	2012	50	-	25	157	35	32	35	100
SPB-1-212	1	212	219	T7	2012	50	-	25	169	35	32	35	100
SPB-1-224	1	224	231	T7	2012	50	-	25	181	35	32	35	100
SPB-1-236	1	236	243	T4	2012	50	-	25	193	35	32	35	100
SPB-1-250	1	250	257	T4	2012	50	-	25	207	35	32	35	100
SPB-1-280	1	280	287	T4	2012	50	-	25	237	35	32	35	100
SPB-1-300	1	300	307	T4	2012	50	-	25	258	35	32	35	100
SPB-1-315	1	315	322	T4	2012	50	-	25	272	35	32	35	100

Spb Burçlu V Kasnaklar

Spb burçlu v kasnaklarda 17' lik v kayış kullanılmaktadır. Burçlu v kasnakları diğer v kasnaklardan ayıran başlıca özellikleri şunlardır; Salgı ve balanslarının alınması, konik burç sayesinde kasnağı mile kolayca montaj ve demontaj edilebilmesi, Kanal açılarının dünya standartlarında açılması, Fosfat kaplama yapılmasıdır. Burçlu v kasnaklar 50mm çaptan 1250mm çapa kadar imal edilmektedir. Standart imalat yapıldığı gibi özel olarakta imal edilebilir.



ardmak

BURÇLU V KASNAKLAR
Taper Bush V Pulleys

SPB BURÇLU V KASNAKLAR SPB Taper Bush V Pulleys

SPB-2

Kod (Code)	Kanal (Groove)	P	O	Tip (Type)	Burç (Bush)	Max Delik (Bore)	E	F	J	K	L	M	N
SPB-2-100	2	100	107	T2	1610	42	-	44	-	62	26	18	-
SPB-2-112	2	112	119	T2	1610	42	-	44	-	72	26	18	-
SPB-2-118	2	118	125	T2	1610	42	-	44	-	78	26	18	-
SPB-2-125	2	125	132	T2	2012	50	-	44	-	82	33	11	-
SPB-2-132	2	132	139	T2	2012	50	-	44	-	89	33	11	-
SPB-2-140	2	140	147	T2	2012	50	-	44	-	97	33	11	-
SPB-2-150	2	150	157	T2	2012	50	-	44	-	107	33	11	-
SPB-2-160	2	160	167	T2	2012	50	-	44	-	117	33	11	-
SPB-2-170	2	170	177	T2	2012	50	-	44	-	127	33	11	-
SPB-2-180	2	180	187	T1	2517	60	-	44	-	-	45	1	120
SPB-2-190	2	190	197	T1	2517	60	-	44	-	-	45	1	120
SPB-2-200	2	200	207	T1	2517	60	-	44	-	-	45	1	120
SPB-2-212	2	212	219	T1	2517	60	-	44	-	-	45	1	120
SPB-2-224	2	224	231	T7	2517	60	-	44	5	181	45	5	120
SPB-2-236	2	236	243	T7	2517	60	-	44	5	193	45	5	120
SPB-2-250	2	250	257	T7	2517	60	-	44	5	207	45	5	120
SPB-2-280	2	280	287	T7	2517	60	-	44	5	237	45	5	120
SPB-2-300	2	300	307	T7	2517	60	-	44	5	257	45	5	120
SPB-2-315	2	315	322	T7	2517	60	-	44	5	272	45	5	120
SPB-2-335	2	335	342	T4	3020	75	-	44	4	292	52	4	150
SPB-2-355	2	355	362	T4	3020	75	-	44	4	312	52	4	150
SPB-2-400	2	400	407	T4	3020	75	-	44	4	357	52	4	150
SPB-2-450	2	450	457	T4	3020	75	-	44	4	407	52	4	150
SPB-2-500	2	500	507	T4	3020	75	-	44	4	457	52	4	150
SPB-2-560	2	560	567	T4	3030	75	-	44	16	517	76	16	150

ardmak

BURÇLU V KASNAKLAR
Taper Bush V Pulleys

SPB BURÇLU V KASNAKLAR SPB Taper Bush V Pulleys

SPB-3

Kod (Code)	Kanal (Groove)	P	O	Tip (Type)	Burç (Bush)	Max Delik (Bore)	E	F	J	K	L	M	N
SPB-3-112	3	112	113	T2	1610	42	-	63	72	-	26	37	-
SPB-3-118	3	118	125	T2	1610	42	-	63	78	-	26	37	-
SPB-3-125	3	125	132	T2	2012	50	-	63	82	-	32	31	-
SPB-3-132	3	132	139	T2	2012	50	-	63	89	-	32	31	-
SPB-3-140	3	140	147	T2	2012	50	-	63	97	-	32	31	-
SPB-3-150	3	150	157	T2	2517	60	-	63	107	-	45	18	-
SPB-3-160	3	160	167	T2	2517	60	-	63	117	-	45	18	-
SPB-3-170	3	170	177	T2	2517	60	-	63	127	-	45	18	-
SPB-3-180	3	180	187	T2	2517	60	-	63	137	-	45	18	-
SPB-3-190	3	190	197	T2	2517	60	-	63	147	-	45	18	-
SPB-3-200	3	200	207	T6	2517	60	-	63	157	9	45	9	120
SPB-3-212	3	212	219	T6	2517	60	-	63	169	9	45	9	120
SPB-3-224	3	224	231	T6	2517	60	-	63	181	9	45	9	120
SPB-3-236	3	236	243	T6	2517	60	-	63	193	9	45	9	120
SPB-3-250	3	250	257	T6	3020	75	-	63	207	55	52	55	150
SPB-3-280	3	280	287	T5	3020	75	-	63	237	55	52	55	150
SPB-3-300	3	300	307	T5	3020	75	-	63	257	55	52	55	150
SPB-3-315	3	315	322	T5	3020	75	-	63	272	55	52	55	150
BPB-3-335	3	335	342	T5	3020	75	-	63	292	55	52	55	150
SPB-3-355	3	355	362	T5	3020	75	-	63	312	55	52	55	150
SPB-3-400	3	400	407	T4	3535	90	-	63	357	135	90	135	180
SPB-3-450	3	450	457	T4	3535	90	-	63	407	135	90	135	180
SPB-3-500	3	500	507	T4	3535	90	-	63	457	135	90	135	180
SPB-3-560	3	560	567	T4	3535	90	-	63	517	135	90	135	180

BURÇLU V KASNAKLAR
Taper Bush V Pulleys

SPB BURÇLU V KASNAKLAR SPB Taper Bush V Pulleys

SPB-4

Kod (Code)	Kanal (Groove)	P	O	Tip (Type)	Burç (Bush)	Max Delik (Bore)	E	F	J	K	L	M	N
SPB-4-125	4	125	132	T3	2012	50	-	82	82	25	32	25	-
SPB-4-132	4	132	139	T3	2012	50	-	82	89	25	32	25	-
SPB-4-140	4	140	147	T3	2517	60	-	82	97	185	45	185	-
SPB-4-150	4	150	157	T3	2517	60	-	82	107	185	45	185	-
SPB-4-160	4	160	167	T3	2517	60	-	82	117	185	45	185	-
SPB-4-170	4	170	177	T3	2517	60	-	82	127	185	45	185	-
SPB-4-180	4	180	187	T3	2517	60	-	82	137	185	45	185	-
SPB-4-190	4	190	197	T3	2517	60	-	82	147	185	45	185	-
SPB-4-200	4	200	207	T3	3020	75	-	82	157	15	52	15	-
SPB-4-212	4	212	219	T3	3020	75	-	82	169	15	52	15	-
SPB-4-224	4	224	231	T3	3020	75	-	82	181	15	52	15	-
SPB-4-236	4	236	243	T3	3020	75	-	82	193	15	52	15	-
SPB-4-250	4	250	257	T6	3020	75	-	82	207	15	52	15	150
SPB-4-280	4	280	287	T5	3020	75	-	82	237	15	52	15	150
SPB-4-300	4	300	307	T5	3020	75	-	82	257	15	52	15	150
SPB-4-315	4	315	322	T4	3535	90	-	82	272	4	90	4	180
BPB-4-335	4	335	342	T4	3535	90	-	82	292	4	90	4	180
SPB-4-355	4	355	362	T4	3535	90	-	82	312	4	90	4	180
SPB-4-400	4	400	407	T4	3535	90	-	82	357	4	90	4	180
SPB-4-450	4	450	457	T4	3535	90	-	82	407	4	90	4	180
SPB-4-500	4	500	507	T4	3535	90	-	82	457	4	90	4	180
SPB-4-560	4	560	567	T4	3535	90	-	82	517	4	90	4	180

ardmak

BURÇLU V KASNAKLAR
Taper Bush V Pulleys

SPB BURÇLU V KASNAKLAR SPB Taper Bush V Pulleys

SPB-5

Kod (Code)	Kanal (Groove)	P	O	Tip (Type)	Burç (Bush)	Max Delik (Bore)	E	F	J	K	L	M	N
SPB-5-125	5	125	132	T8	2012	50	-	101	82	69	32	-	-
SPB-5-132	5	132	139	T8	2517	60	-	101	89	56	45	-	-
SPB-5-140	5	140	147	T3	2517	60	-	101	97	28	45	28	-
SPB-5-150	5	150	157	T3	2517	60	-	101	107	28	45	28	-
SPB-5-160	5	160	167	T3	2517	60	-	101	117	28	45	28	-
SPB-5-170	5	170	177	T3	3020	75	-	101	127	25	51	25	-
SPB-5-180	5	180	187	T3	3020	75	-	101	137	25	51	25	-
SPB-5-190	5	190	197	T3	3020	75	-	101	147	25	51	25	-
SPB-5-200	5	200	207	T3	3020	75	-	101	157	25	51	25	-
SPB-5-212	5	212	219	T3	3020	75	-	101	169	25	51	25	-
SPB-5-224	5	224	231	T3	3020	75	-	101	181	25	51	25	-
SPB-5-236	5	236	243	T3	3535	90	-	101	193	6	89	6	-
SPB-5-250	5	250	257	T3	3535	90	-	101	207	6	89	6	-
SPB-5-280	5	280	287	T6	3535	90	-	101	237	6	89	6	170
SPB-5-300	5	300	307	T6	3535	90	-	101	257	6	89	6	170
SPB-5-315	5	315	322	T6	3535	90	-	101	272	6	89	6	170
SPB-5-335	5	335	342	T6	3535	90	-	101	292	6	89	6	170
SPB-5-355	5	355	362	T6	3535	90	-	101	312	6	89	6	170
SPB-5-400	5	400	407	T5	3535	90	-	101	357	6	89	6	170
SPB-5-450	5	450	457	T5	3535	90	-	101	407	6	89	6	170
SPB-5-500	5	500	507	T5	3535	90	-	101	457	6	89	6	170
SPB-5-560	5	560	567	T4	4040	100	-	101	517	5	102	5	200

BURÇLU V KASNAKLAR
Taper Bush V Pulleys

SPB BURÇLU V KASNAKLAR SPB Taper Bush V Pulleys

SPB-6

Kod (Code)	Kanal (Groove)	P	O	Tip (Type)	Burç (Bush)	Max Delik (Bore)	E	F	J	K	L	M	N
SPB-6-150	6	150	157	T3	2517	60	-	120	107	375	45	375	-
SPB-6-160	6	160	167	T3	3020	75	-	120	117	345	51	345	-
SPB-6-170	6	170	177	T3	3020	75	-	120	127	345	51	345	-
SPB-6-180	6	180	187	T3	3020	75	-	120	137	345	51	345	-
SPB-6-190	6	190	197	T3	3020	75	-	120	147	345	51	345	-
SPB-6-200	6	200	207	T3	3020	75	-	120	157	345	51	345	-
SPB-6-212	6	212	219	T3	3535	90	-	120	169	155	89	155	-
SPB-6-224	6	224	231	T3	3535	90	-	120	181	155	89	155	-
SPB-6-236	6	236	243	T3	3535	90	-	120	193	155	89	155	-
SPB-6-250	6	250	257	T3	3535	90	-	120	207	155	89	155	-
SPB-6-280	6	280	287	T6	3535	90	-	120	237	155	89	155	170
SPB-6-300	6	300	307	T6	3535	90	-	120	257	155	89	155	170
SPB-6-315	6	315	322	T6	3535	90	-	120	272	155	89	155	170
SPB-6-335	6	335	342	T6	3535	90	-	120	292	155	89	155	170
SPB-6-355	6	355	362	T6	3535	90	-	120	312	155	89	155	170
SPB-6-400	6	400	407	T5	3535	90	-	120	357	155	89	155	170
SPB-6-450	6	450	457	T5	4040	100	-	120	407	9	102	9	200
SPB-6-500	6	500	507	T5	4040	100	-	120	457	9	102	9	200
SPB-6-560	6	560	567	T5	4040	100	-	120	517	9	102	9	200

GÜÇ DEVİR TABLOSU

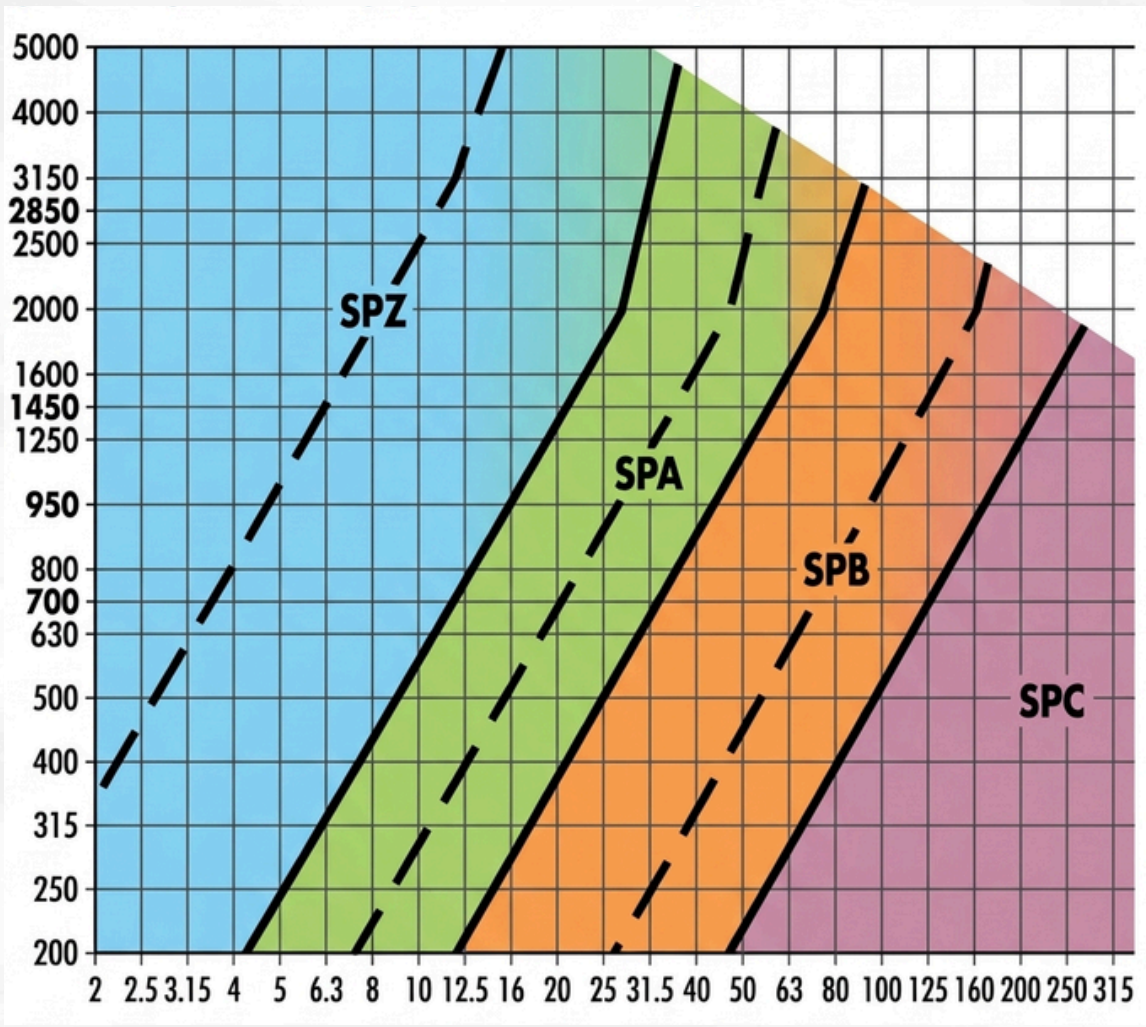

BURÇLU V KASNAKLAR
Taper Bush V Pulleys

SPC BURÇLU V KASNAKLAR SPC Taper Bush V Pulleys

SPC-3

Kod (Code)	Kanal (Groove)	P	O	Tip (Type)	Burç (Bush)	Max Delik (Bore)	E	F	J	K	L	M	N
SPC 3-200	3	200	2.096	T3	2517	60	-	85	144	20	45	20	-
SPC 3-212	3	212	2.216	T3	3020	75	-	85	156	17	51	17	-
SPC 3-224	3	224	2.336	T3	3020	75	-	85	168	17	51	17	-
SPC 3-236	3	236	2.456	T3	3020	75	-	85	180	17	51	17	-
SPC 3-250	3	250	2.596	T3	3020	75	-	85	194	17	51	17	-
SPC 3-265	3	265	2.746	T1	3535	90	-	85	209	-	89	4	170
SPC 3-280	3	280	2.896	T1	3535	90	-	85	224	-	89	4	170
SPC 3-300	3	300	3.096	T7	3535	90	-	85	244	2	89	2	170
SPC 3-315	3	315	3.246	T7	3535	90	-	85	259	2	89	2	170
SPC 3-335	3	335	3.446	T7	3535	90	-	85	279	2	89	2	170
SPC 3-355	3	355	3.646	T7	3535	90	-	85	299	2	89	2	170
SPC 3-375	3	375	3.846	T7	3535	90	-	85	319	2	89	2	170
SPC 3-400	3	400	4.096	T4	3535	90	-	85	344	2	89	2	170
SPC 3-425	3	425	4.346	T4	3535	90	-	85	369	2	89	2	170
SPC 3-450	3	450	4.596	T4	3535	90	-	85	394	2	89	2	170
SPC 3-475	3	475	4.846	T4	3535	90	-	85	419	2	89	2	170
SPC 3-500	3	500	5.096	T4	3535	90	-	85	444	2	89	2	170
SPC 3-530	3	530	539,6	T4	3535	90	-	85	474	2	89	2	170
SPC 3-560	3	560	569,6	T4	3535	90	-	85	507	2	89	2	170
SPC 3-630	3	630	639,6	T4	4040	100	-	85	574	8,5	102	8,5	200
SPC 3-710	3	710	719,6	T4	4040	100	-	85	654	8,5	102	8,5	200
SPC 3-800	3	800	809,6	T4	4545	110	-	85	737	14,5	114	14,5	225
SPC 3-1000	3	1000	1009,6	T4	5050	125	-	85	937	21	127	21	245
SPC 3-1250	3	1250	1259,6	T4	5050	125	-	85	1187	21	127	21	245

Spc Burçlu V Kasnaklar

Spc burçlu v kasnaklarda 22' lik v kayış kullanılmaktadır. Burçlu v kasnakları diğer v kasnaklardan ayıran başlıca özellikleri şunlardır; Salgı ve balanslarının alınması, konik burç sayesinde kasnağı mile kolayca montaj ve demontaj edilebilmesi, Kanal açılarının dünya standartlarında açılması, Fosfat kaplama yapılmasıdır. Burçlu v kasnaklar 50mm çaptan 1250mm çapa kadar imal edilmektedir. Standart imalat yapıldığı gibi özel olarakta imal edilebilir.



BURÇLU V KASNAKLAR
Taper Bush V Pulleys

SPC BURÇLU V KASNAKLAR SPC Taper Bush V Pulleys

SPC-4

Kod (Code)	Kanal (Groove)	P	O	Tip (Type)	Burç (Bush)	Max Delik (Bore)	E	F	J	K	L	M	N
SPC 4-200	4	200	2.096	T3	3020	75	-	111	144	30	51	30	-
SPC 4-212	4	212	2.216	T3	3020	75	-	111	156	30	51	30	-
SPC 4-224	4	224	2.336	T3	3535	90	-	111	168	11	89	11	-
SPC 4-236	4	236	2.456	T3	3535	90	-	111	180	11	89	11	-
SPC 4-250	4	250	2.596	T3	3535	90	-	111	194	11	89	11	-
SPC 4-265	4	265	2.746	T3	3535	90	-	111	209	11	89	11	-
SPC 4-280	4	280	2.896	T3	3535	90	-	111	224	11	89	11	-
SPC 4-300	4	300	3.096	T6	3535	90	-	111	244	11	89	11	170
SPC 4-315	4	315	3.246	T6	3535	90	-	111	259	11	89	11	170
SPC 4-335	4	335	3.446	T6	3535	90	-	111	276	11	89	11	170
SPC 4-355	4	355	3.646	T6	3535	90	-	111	299	11	89	11	170
SPC 4-375	4	375	3.846	T6	3535	90	-	111	319	11	89	11	170
SPC 4-400	4	400	4.096	T5	3535	90	-	111	344	11	89	11	170
SPC 4-425	4	425	4.346	T5	3535	90	-	111	369	11	89	11	170
SPC 4-450	4	450	4.596	T5	3535	90	-	111	394	11	89	11	170
SPC 4-475	4	475	4.846	T5	3535	90	-	111	419	11	89	11	170
SPC 4-500	4	500	5.096	T5	3535	90	-	111	444	11	89	11	170
SPC 4-530	4	530	539,6	T5	4040	100	-	111	474	4,5	102	4,5	200
SPC 4-560	4	560	569,6	T5	4040	100	-	111	504	4,5	102	4,5	200
SPC 4-630	4	630	639,6	T4	4545	110	-	111	574	1,5	114	1,5	225
SPC 4-710	4	710	719,6	T4	5050	125	-	111	654	4	127	4	245
SPC 4-800	4	800	809,6	T4	5050	125	-	111	737	4	127	4	245
SPC 4-1000	4	1000	1009,6	T4	5050	125	-	111	937	4	127	4	245
SPC 4-1250	4	1250	1259,6	T4	5050	125	-	111	1187	4	127	4	245



ardmak

BURÇLU V KASNAKLAR
Taper Bush V Pulleys

SPC BURÇLU V KASNAKLAR SPC Taper Bush V Pulleys

SPC-5

Kod (Code)	Kanal (Groove)	P	O	Tip (Type)	Burç (Bush)	Max Delik (Bore)	E	F	J	K	L	M	N
SPC 5-200	5	200	2.096	T3	3535	90	-	136	144	235	89	235	-
SPC 5-212	5	212	2.216	T3	3535	90	-	136	156	235	89	235	-
SPC 5-224	5	224	2.336	T3	3535	90	-	136	168	235	89	235	-
SPC 5-236	5	236	2.456	T3	3535	90	-	136	180	235	89	235	-
SPC 5-250	5	250	2.596	T3	3535	90	-	136	194	235	89	235	-
SPC 5-265	5	265	2.746	T3	3535	90	-	136	209	235	89	235	-
SPC 5-280	5	280	2.896	T3	3535	90	-	136	224	235	89	235	-
SPC 5-300	5	300	3.096	T6	3535	90	-	136	244	235	89	235	170
SPC 5-315	5	315	3.246	T6	3535	90	-	136	259	235	89	235	170
SPC 5-335	5	335	3.446	T6	3535	90	-	136	276	235	89	235	170
SPC 5-355	5	355	3.646	T6	3535	90	-	136	299	235	89	235	170
SPC 5-375	5	375	3.846	T6	3535	90	-	136	319	235	89	235	170
SPC 5-400	5	400	4.096	T5	3535	90	-	136	344	235	89	235	170
SPC 5-425	5	425	4.346	T5	3535	90	-	136	369	235	89	235	170
SPC 5-450	5	450	4.596	T5	4040	100	-	136	394	17	102	17	200
SPC 5-475	5	475	4.846	T5	4040	100	-	136	419	17	102	17	200
SPC 5-500	5	500	5.096	T5	4040	100	-	136	444	17	102	17	200
SPC 5-530	5	530	539,6	T5	4545	110	-	136	474	17	102	17	225
SPC 5-560	5	560	569,6	T5	4545	110	-	136	504	11	114	11	225
SPC 5-630	5	630	639,6	T5	5050	125	-	136	574	4,5	127	4,5	245
SPC 5-710	5	710	719,6	T5	5050	125	-	136	654	4,5	127	4,5	245
SPC 5-800	5	800	809,6	T5	5050	125	-	136	737	4,5	127	4,5	245
SPC 5-1000	5	1000	1009,6	T5	5050	125	-	136	937	4,5	127	4,5	245
SPC 5-1250	5	1250	1259,6	T5	5050	125	-	136	1187	4,5	127	4,5	245



BURÇLU V KASNAKLAR
Taper Bush V Pulleys

SPC BURÇLU V KASNAKLAR SPC Taper Bush V Pulleys

SPC-6

Kod (Code)	Kanal (Groove)	P	O	Tip (Type)	Burç (Bush)	Max Delik (Bore)	E	F	J	K	L	M	N
SPC 6-200	6	200	2.096	T3	3535	90	-	162	144	365	89	365	-
SPC 6-212	6	212	2.216	T3	3535	90	-	162	156	365	89	365	-
SPC 6-224	6	224	2.336	T3	3535	90	-	162	168	365	89	365	-
SPC 6-236	6	236	2.456	T3	3535	90	-	162	180	365	89	365	-
SPC 6-250	6	250	2.596	T3	3535	90	-	162	194	365	89	365	-
SPC 6-265	6	265	2.746	T3	3535	90	-	162	209	365	89	365	-
SPC 6-280	6	280	2.896	T3	3535	90	-	162	224	365	89	365	-
SPC 6-300	6	300	3.096	T6	3535	90	-	162	244	365	89	365	170
SPC 6-315	6	315	3.246	T6	3535	90	-	162	259	365	89	365	170
SPC 6-335	6	335	3.446	T6	3535	90	-	162	276	365	89	365	170
SPC 6-355	6	355	3.646	T6	3535	90	-	162	299	365	89	365	170
SPC 6-375	6	375	3.846	T6	4040	100	-	162	319	30	102	30	200
SPC 6-400	6	400	4.096	T6	4040	100	-	162	344	30	102	30	200
SPC 6-425	6	425	4.346	T6	4545	110	-	162	369	24	114	24	225
SPC 6-450	6	450	4.596	T6	4545	110	-	162	394	24	114	24	225
SPC 6-475	6	475	4.846	T6	4545	110	-	162	419	24	114	24	225
SPC 6-500	6	500	5.096	T5	4545	110	-	162	444	24	114	24	225
SPC 6-530	6	530	539,6	T5	4545	110	-	162	474	24	114	24	225
SPC 6-560	6	560	569,6	T5	5050	125	-	162	504	17,5	127	17,5	245
SPC 6-630	6	630	639,6	T5	5050	125	-	162	574	17,5	127	17,5	245
SPC 6-710	6	710	719,6	T5	5050	125	-	162	654	17,5	127	17,5	245
SPC 6-800	6	800	809,6	T5	5050	125	-	162	737	17,5	127	17,5	245
SPC 6-1000	6	1000	1009,6	T5	5050	125	-	162	937	17,5	127	17,5	245
SPC 6-1250	6	1250	1259,6	T5	5050	125	-	162	1187	17,5	127	17,5	245



ardmak

BURÇLU V KASNAKLAR
Taper Bush V Pulleys

SPC BURÇLU V KASNAKLAR SPC Taper Bush V Pulleys

SPC-8

Kod (Code)	Kanal (Groove)	P	O	Tip (Type)	Burç (Bush)	Max Delik (Bore)	E	F	J	K	L	M	N
SPC 8-200	8	200	2.096	T3	3535	90	-	213	144	62	89	62	-
SPC 8-212	8	212	2.216	T3	3535	90	-	213	156	62	89	62	-
SPC 8-224	8	224	2.336	T3	3535	90	-	213	168	62	89	62	-
SPC 8-236	8	236	2.456	T3	3535	90	-	213	180	62	89	62	-
SPC 8-250	8	250	2.596	T3	3535	90	-	213	194	62	89	62	-
SPC 8-265	8	265	2.746	T3	3535	90	-	213	209	62	89	62	-
SPC 8-280	8	280	2.896	T3	3535	90	-	213	224	62	89	62	-
SPC 8-300	8	300	3.096	T3	4040	100	-	213	244	555	102	555	-
SPC 8-315	8	315	3.246	T3	4040	100	-	213	259	555	102	555	-
SPC 8-335	8	335	3.446	T3	4040	100	-	213	276	555	102	555	-
SPC 8-355	8	355	3.646	T3	4040	100	-	213	299	555	102	555	-
SPC 8-375	8	375	3.846	T3	4545	110	-	213	319	495	114	495	-
SPC 8-400	8	400	4.096	T6	4545	110	-	213	344	495	114	495	225
SPC 8-425	8	425	4.346	T6	4545	110	-	213	369	495	114	495	225
SPC 8-450	8	450	4.596	T6	5050	125	-	213	394	43	127	43	245
SPC 8-475	8	475	4.846	T6	5050	125	-	213	419	43	127	43	245
SPC 8-500	8	500	5.096	T6	5050	125	-	213	444	43	127	43	245
SPC 8-530	8	530	539,6	T6	5050	125	-	213	474	43	127	43	245
SPC 8-560	8	560	569,6	T5	5050	125	-	213	504	43	127	43	245
SPC 8-630	8	630	639,6	T5	5050	125	-	213	574	43	127	43	245
SPC 8-710	8	710	719,6	T5	5050	125	-	213	654	43	127	43	245
SPC 8-800	8	800	809,6	T5	5050	125	-	213	737	43	127	43	245
SPC 8-1000	8	1000	1009,6	T5	5050	125	-	213	937	43	127	43	245
SPC 8-1250	8	1250	1259,6	T5	5050	125	-	213	1187	43	127	43	245



BURÇLU V KASNAKLAR
Taper Bush V Pulleys

SPC BURÇLU V KASNAKLAR SPC Taper Bush V Pulleys

SPC-10

Kod (Code)	Kanal (Groove)	P	O	Tip (Type)	Burç (Bush)	Max Delik (Bore)	E	F	J	K	L	M	N
SPC 10-250	10	250	2.596	T3	4040	100	-	264	194	81	102	81	-
SPC 10-265	10	265	2.746	T3	4040	100	-	264	209	81	102	81	-
SPC 10-280	10	280	2.896	T3	4040	100	-	264	224	81	102	81	-
SPC 10-300	10	300	3.096	T3	4545	110	-	264	244	75	114	75	-
SPC 10-315	10	315	3.246	T3	4545	110	-	264	259	75	114	75	-
SPC 10-355	10	355	3.646	T3	4545	110	-	264	299	75	114	75	-
SPC 10-375	10	375	3.846	T3	4545	110	-	264	319	75	114	75	-
SPC 10-400	10	400	4.096	T3	5050	125	-	264	344	685	127	685	-
SPC 10-450	10	450	4.596	T6	5050	125	-	264	394	685	127	685	245
SPC 10-500	10	500	5.096	T6	5050	125	-	264	444	685	127	685	245
SPC 10-530	10	530	539,6	T6	5050	125	-	264	474	685	127	685	245
SPC 10-560	10	560	569,6	T5	5050	125	-	264	504	685	127	685	245
SPC 10-630	10	630	639,6	T5	5050	125	-	264	574	685	127	685	245
SPC 10-710	10	710	719,6	T5	5050	125	-	264	654	685	127	685	245
SPC 10-800	10	800	809,6	T5	5050	125	-	264	737	685	127	685	245
SPC 10-1000	10	1000	1009,6	T5	5050	125	-	264	937	685	127	685	245
SPC 10-1250	10	1250	1259,6	T5	5050	125	-	264	1187	685	127	685	245

GÜÇ DEVİR TABLOSU

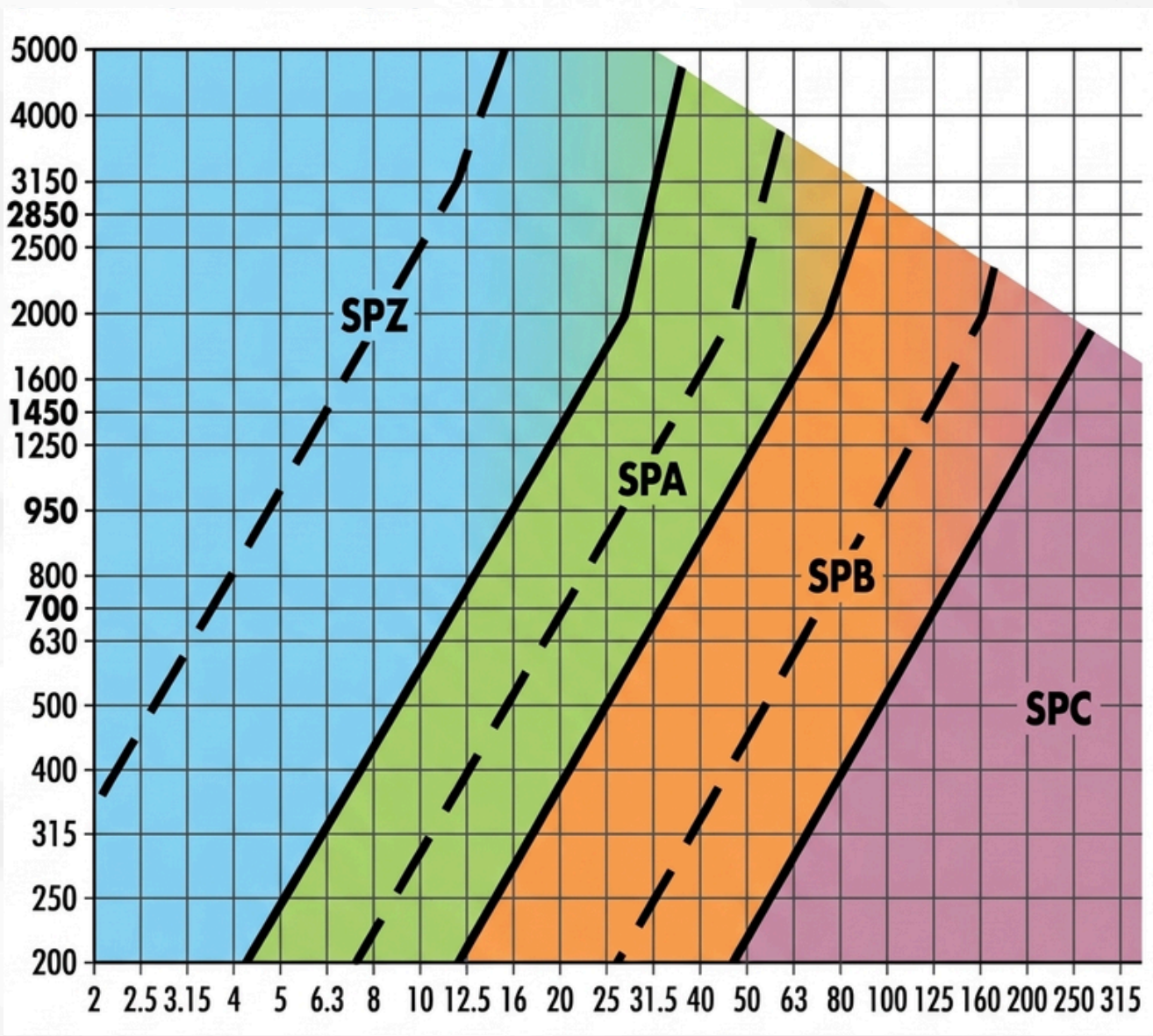

ardmak

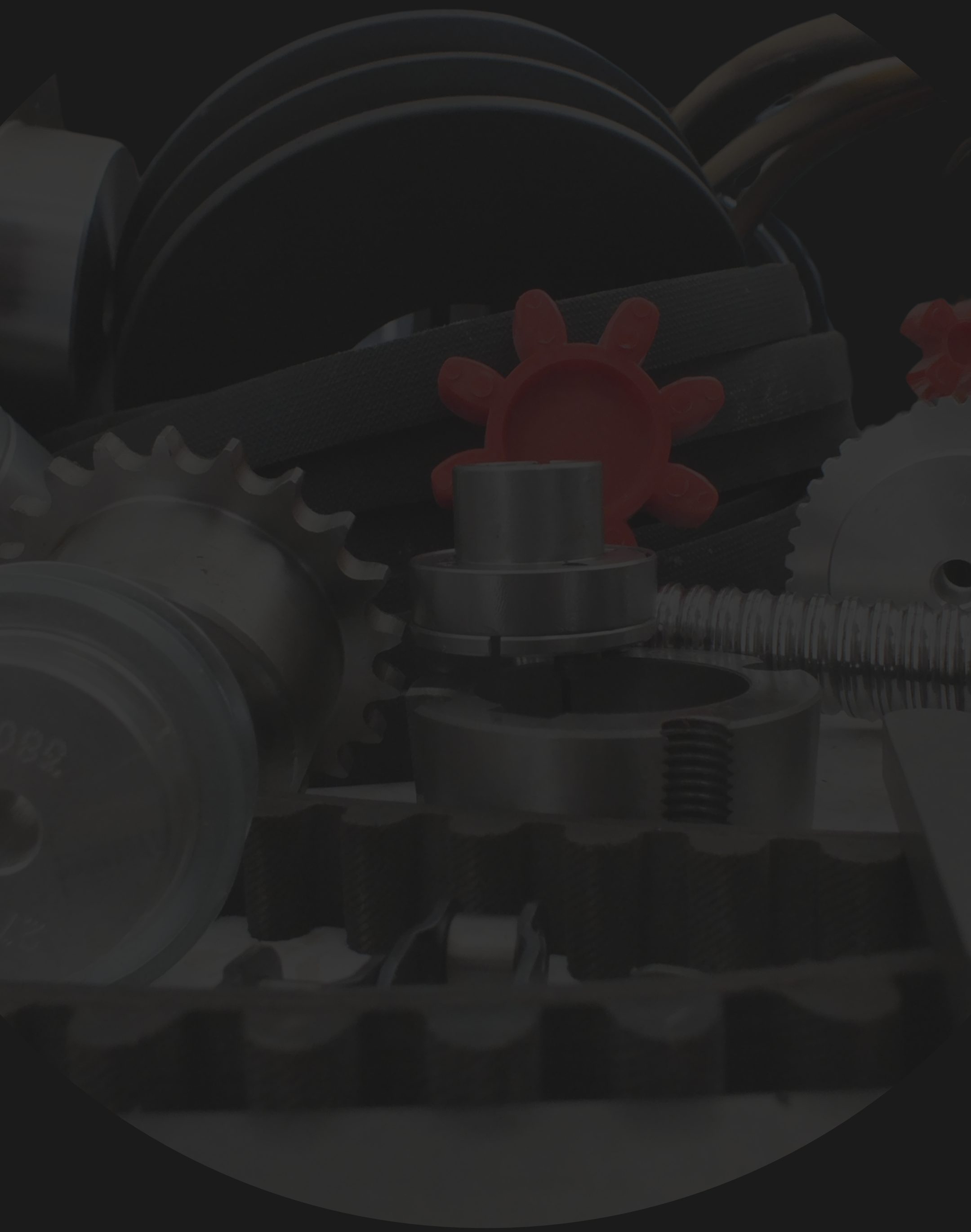

www.ardmakina.com
ard@ardmakina.com
0332 248 64 60