ardmak

22

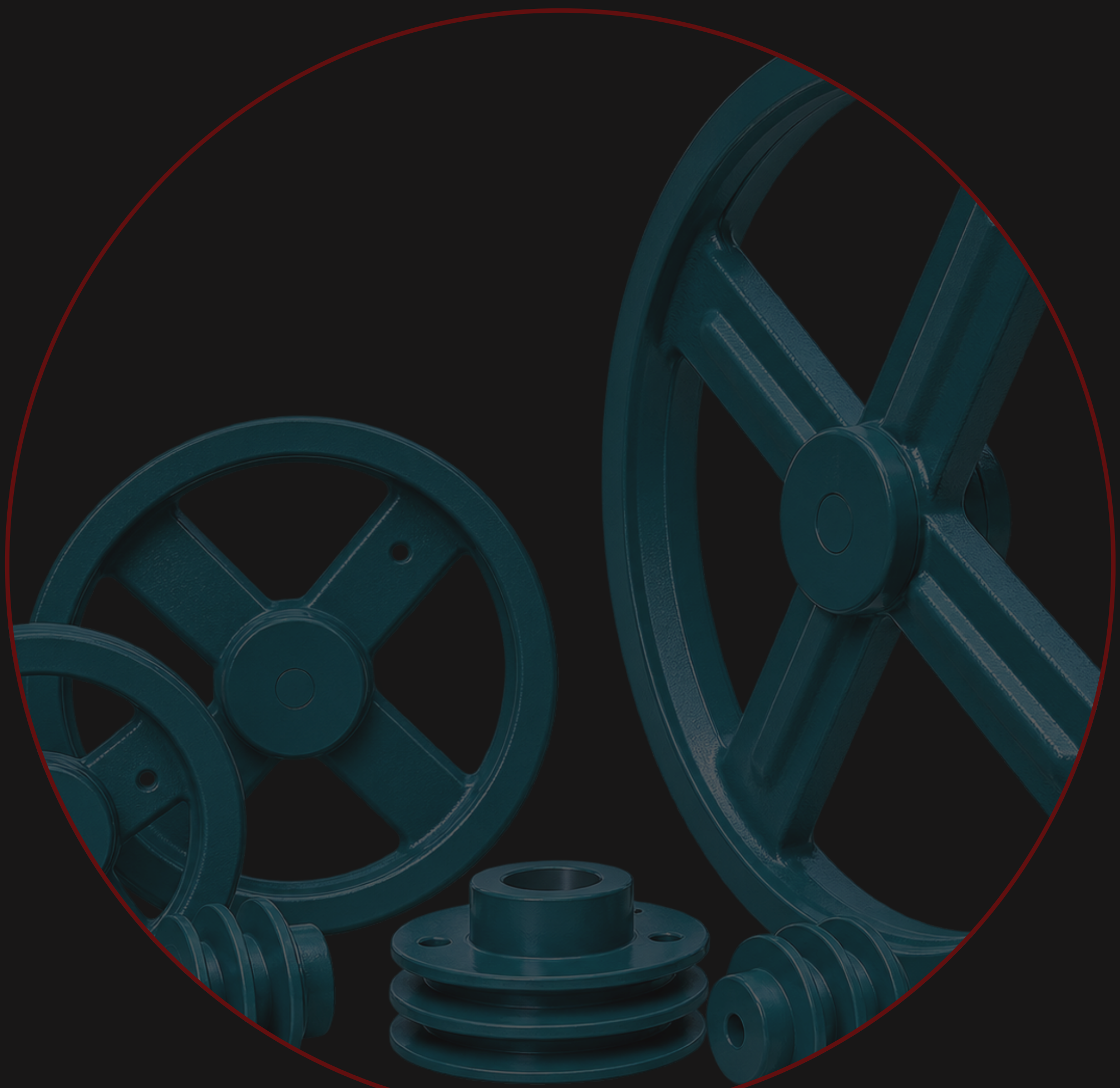

Dolu V Kasnaklar

Solid V pulley

www.ardmakina.com

TEKNİK ÇİZİMLER

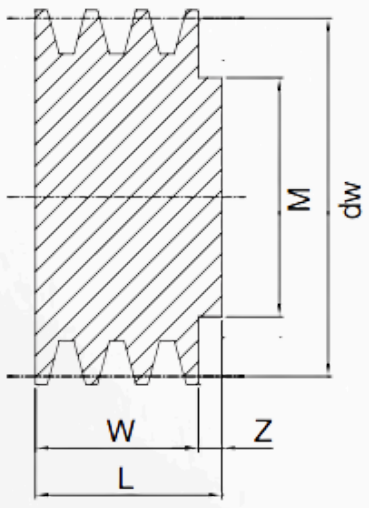

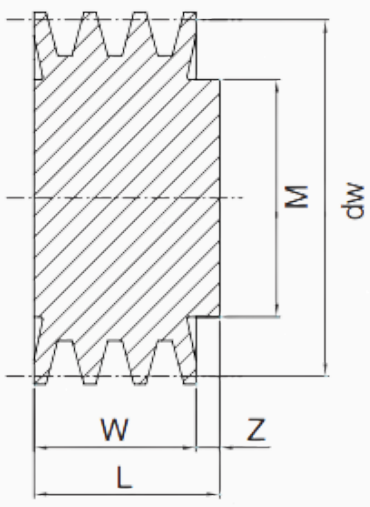

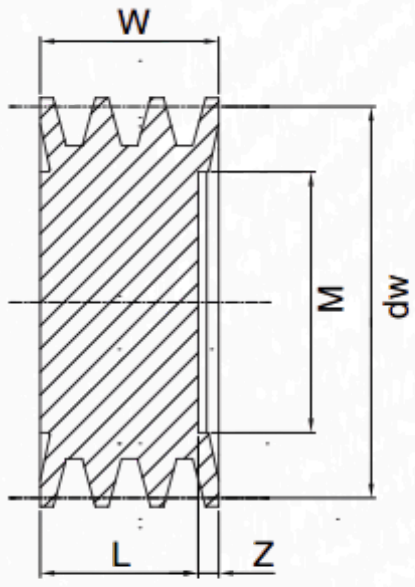

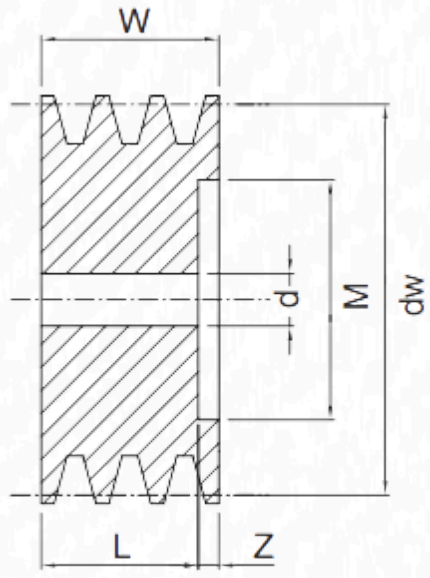

D1K

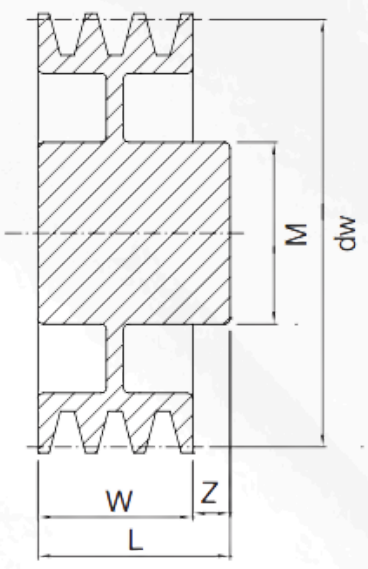

D1AK

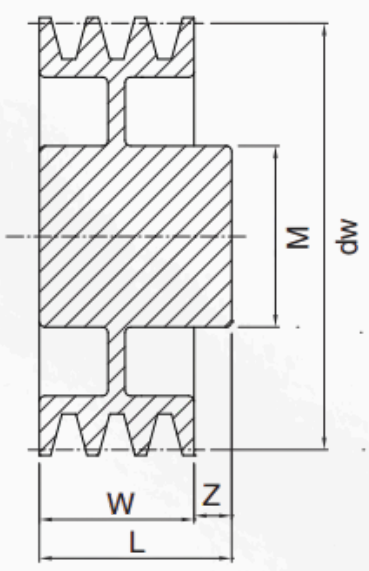

D2AK

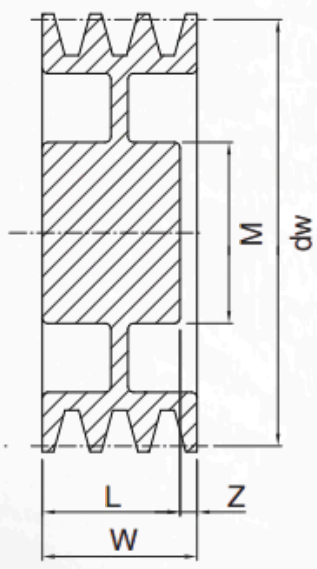

D3K

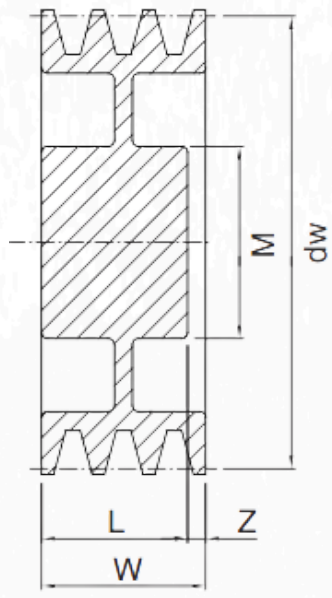

D4K

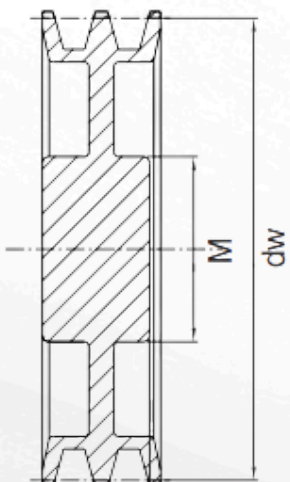

D4AK

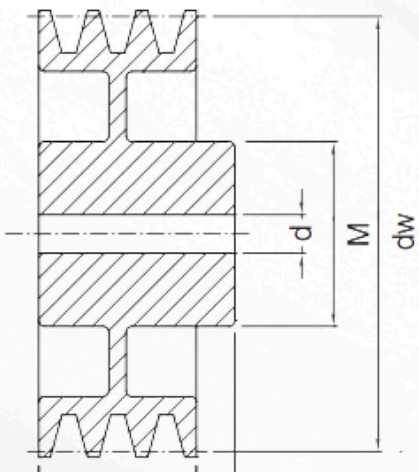

D5AK

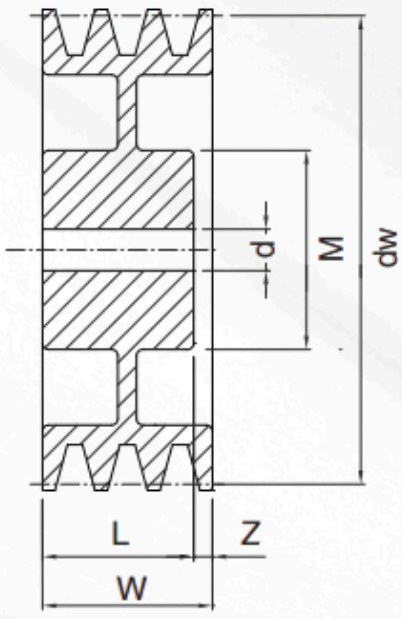

D5K

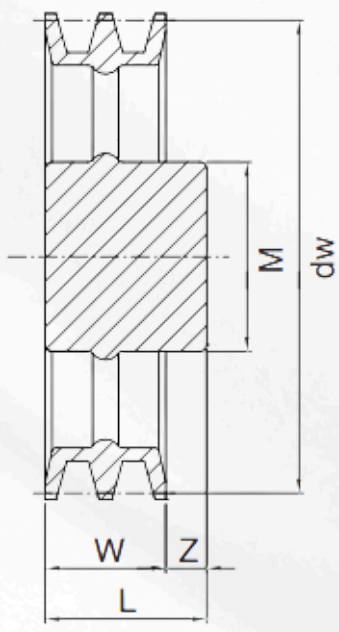

D5BK

D6K

D7K

D8BK

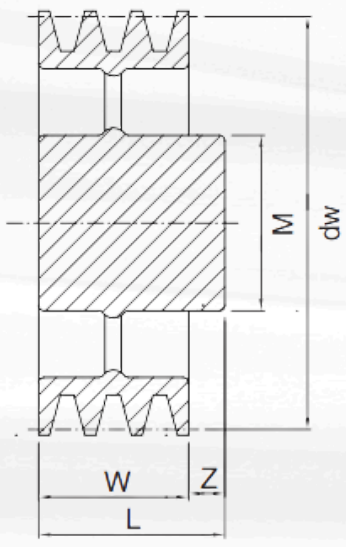

D8AK- 8

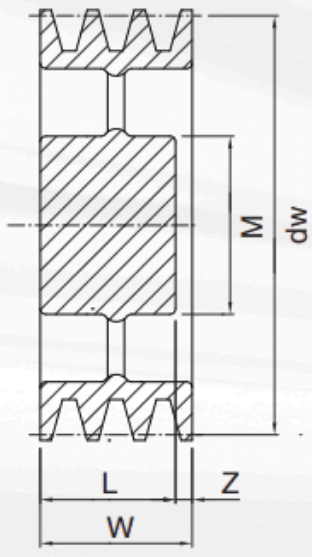

D9AK-9

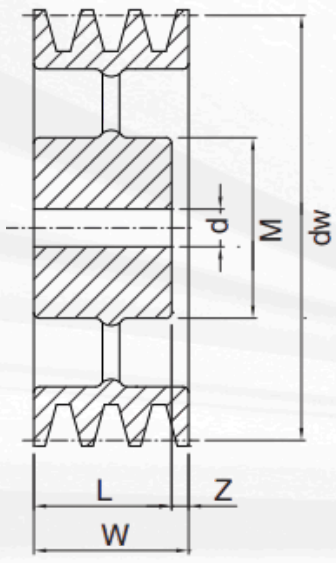

D11K

DOLU V KASNAKLAR
Solid V pulleys

22 Dolu V Kasnaklar 22 Solid V pulleys

22

Kod (Code)	Dw	Kanal (Grooves)	Tip (Type)	M	L	W	Z
22-140-1-P	140	1	D6K	62	58	34	24
22-140-2-P	140	2	D7K	70	58	59,5	2
22-140-3-P	140	3	D3K	83	70	85	15
22-140-4-P	140	4	D3K	83	74	110,5	37
22-140-5-P	140	5	D3K	83	78	136	58
22-140-6-P	140	6	D3K	83	78	161,5	84
22-150-1-P	150	1	D6K	70	59	34	25
22-150-2-P	150	2	D6K	70	61	59,5	2
22-150-3-P	150	3	D3K	93	70	85	15
22-150-4-P	150	4	D3K	93	74	110,5	37
22-150-5-P	150	5	D3K	93	78	136	58
22-150-6-P	150	6	D3K	93	78	161,5	84
22-160-1-P	160	1	D6K	62	59	34	25
22-160-2-P	160	2	D6K	70	61	59,5	2
22-160-3-P	160	3	D3K	103	70	85	15
22-160-4-P	160	4	D3K	103	74	110,5	37
22-160-5-P	160	5	D3K	103	78	136	58
22-160-6-P	160	6	D3K	103	78	161,5	84
22-170-1-P	170	1	D6K	70	60	34	26
22-170-2-P	170	2	D6K	70	62	59,5	3
22-170-3-P	170	3	D7K	78	74	85	11
22-170-4-P	170	4	D3K	113	74	110,5	37
22-170-5-P	170	5	D3K	113	78	136	58
22-170-6-P	170	6	D3K	113	80	161,5	82
22-180-1-P	180	1	D6K	70	60	34	26
22-180-2-P	180	2	D6K	70	60	59,5	1
22-180-3-P	180	3	D7K	78	72	85	13
22-180-4-P	180	4	D7K	82	74	110,5	37
22-180-5-P	180	5	D7K	82	80	136	56
22-180-6-P	180	6	D7K	87	72	161,5	90
22-190-1-P	190	1	D6K	70	60	34	26
22-190-2-P	190	2	D6K	74	60	59,5	1
22-190-3-P	190	3	D7K	78	72	85	13
22-190-4-P	190	4	D7K	82	74	110,5	37
22-190-5-P	190	5	D7K	84	80	136	56
22-190-6-P	190	6	D7K	88	85	161,5	77

DOLU V KASNAKLAR
Solid V pulleys

22 Dolu V Kasnaklar 22 Solid V pulleys

22

Kod (Code)	Dw	Kanal (Grooves)	Tip (Type)	M	L	W	Z
22-200-1-P	200	1	D6K	71	60	34	26
22-200-2-P	200	2	D6K	73	72	59,5	13
22-200-3-P	200	3	D7K	83	76	85	9
22-200-4-P	200	4	D7K	90	88	110,5	23
22-200-5-P	200	5	D7K	92	92	136	44
22-200-6-P	200	6	D7K	96	98	161,5	64
22-224-1-P	224	1	D6K	71	63	34	29
22-224-2-P	224	2	D6K	76	68	59,5	9
22-224-3-P	224	3	D7K	83	76	85	9
22-224-4-P	224	4	D7K	93	90	110,5	21
22-224-5-P	224	5	D7K	93	92	136	44
22-224-6-P	224	6	D7K	98	98	161,5	64
22-250-1-P	250	1	D6K	82	63	34	29
22-250-2-P	250	2	D6K	82	71	59,5	12
22-250-3-P	250	3	D7K	90	80	85	5
22-250-4-P	250	4	D7K	95	90	110,5	21
22-250-5-P	250	5	D7K	100	96	136	40
22-250-6-P	250	6	D7K	102	102	161,5	60
22-280-1-P	280	1	D6K	82	64	34	30
22-280-2-P	280	2	D6K	82	74	59,5	15
22-280-3-P	280	3	D7K	90	80	85	5
22-280-4-P	280	4	D7K	95	90	110,5	21
22-280-5-P	280	5	D7K	100	96	136	40
22-280-6-P	280	6	D11K	102	102	161,5	60
22-300-1-P	300	1	D11K	85	65	34	31
22-300-2-P	300	2	D11K	90	75	59,5	16
22-300-3-P	300	3	D11K	90	80	85	5
22-300-4-P	300	4	D11K	105	90	110,5	21
22-300-5-P	300	5	D11K	105	95	136	41
22-300-6-P	300	6	D11K	105	107	161,5	55
22-315-1-P	315	1	D11K	85	65	34	31
22-315-2-P	315	2	D11K	90	75	59,5	16
22-315-3-P	315	3	D11K	90	80	85	5
22-315-4-P	315	4	D11K	105	90	110,5	21
22-315-5-P	315	5	D11K	105	95	136	41
22-315-6-P	315	6	D11K	105	107	161,5	55

DOLU V KASNAKLAR
Solid V pulleys

22 Dolu V Kasnaklar 22 Solid V pulleys

22

Kod (Code)	Dw	Kanal (Grooves)	Tip (Type)	M	L	W	Z
22-355-1-P	355	1	D11K	100	70	34	36
22-355-2-P	355	2	D11K	105	80	59,5	21
22-355-3-P	355	3	D11K	105	80	85	5
22-355-4-P	355	4	D11K	115	90	110,5	21
22-355-5-P	355	5	D11K	115	95	136	41
22-355-6-P	355	6	D11K	115	110	161,5	52
22-400-1-P	400	1	D11K	100	70	34	36
22-400-2-P	400	2	D11K	105	75	59,5	16
22-400-3-P	400	3	D11K	105	80	85	5
22-400-4-P	400	4	D11K	120	90	110,5	21
22-400-5-P	400	5	D11K	120	95	136	41
22-400-6-P	400	6	D11K	120	110	161,5	52
22-450-1-P	450	1	D11K	105	70	34	36
22-450-2-P	450	2	D11K	110	75	59,5	16
22-450-3-P	450	3	D11K	110	80	85	5
22-450-4-P	450	4	D11K	120	95	110,5	16
22-450-5-P	450	5	D11K	120	100	136	36
22-450-6-P	450	6	D11K	120	110	161,5	52
22-500-1-P	500	1	D11K	110	75	34	41
22-500-2-P	500	2	D11K	115	80	59,5	21
22-500-3-P	500	3	D11K	115	85	85	-
22-500-4-P	500	4	D11K	125	100	110,5	11
22-500-5-P	500	5	D11K	125	110	136	26
22-500-6-P	500	6	D11K	125	115	161,5	47
22-560-1-P	560	1	D11K	110	75	34	41
22-560-2-P	560	2	D11K	115	80	59,5	21
22-560-3-P	560	3	D11K	115	85	85	-
22-560-4-P	560	4	D11K	125	100	110,5	11
22-560-5-P	560	5	D11K	125	110	136	26
22-560-6-P	560	6	D11K	125	115	161,5	47
22-630-1-P	630	1	D11K	115	75	34	41
22-630-2-P	630	2	D11K	115	80	59,5	21
22-630-3-P	630	3	D11K	120	95	85	10
22-630-4-P	630	4	D11K	130	100	110,5	11
22-630-5-P	630	5	D11K	130	110	136	26
22-630-6-P	630	6	D11K	130	115	161,5	47



ardmak

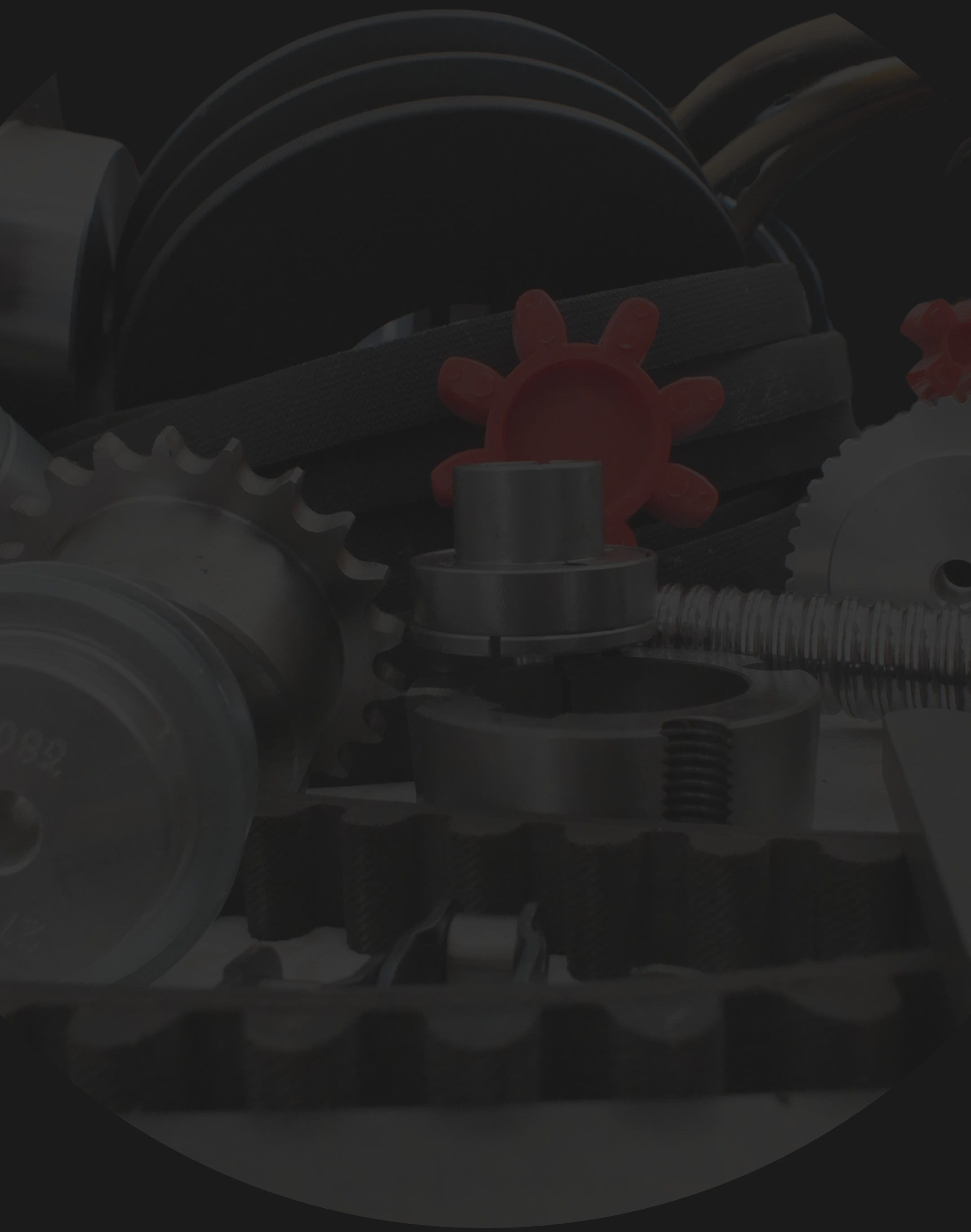

www.ardmakina.com
ard@ardmakina.com
0332 248 64 60