ardmak

13

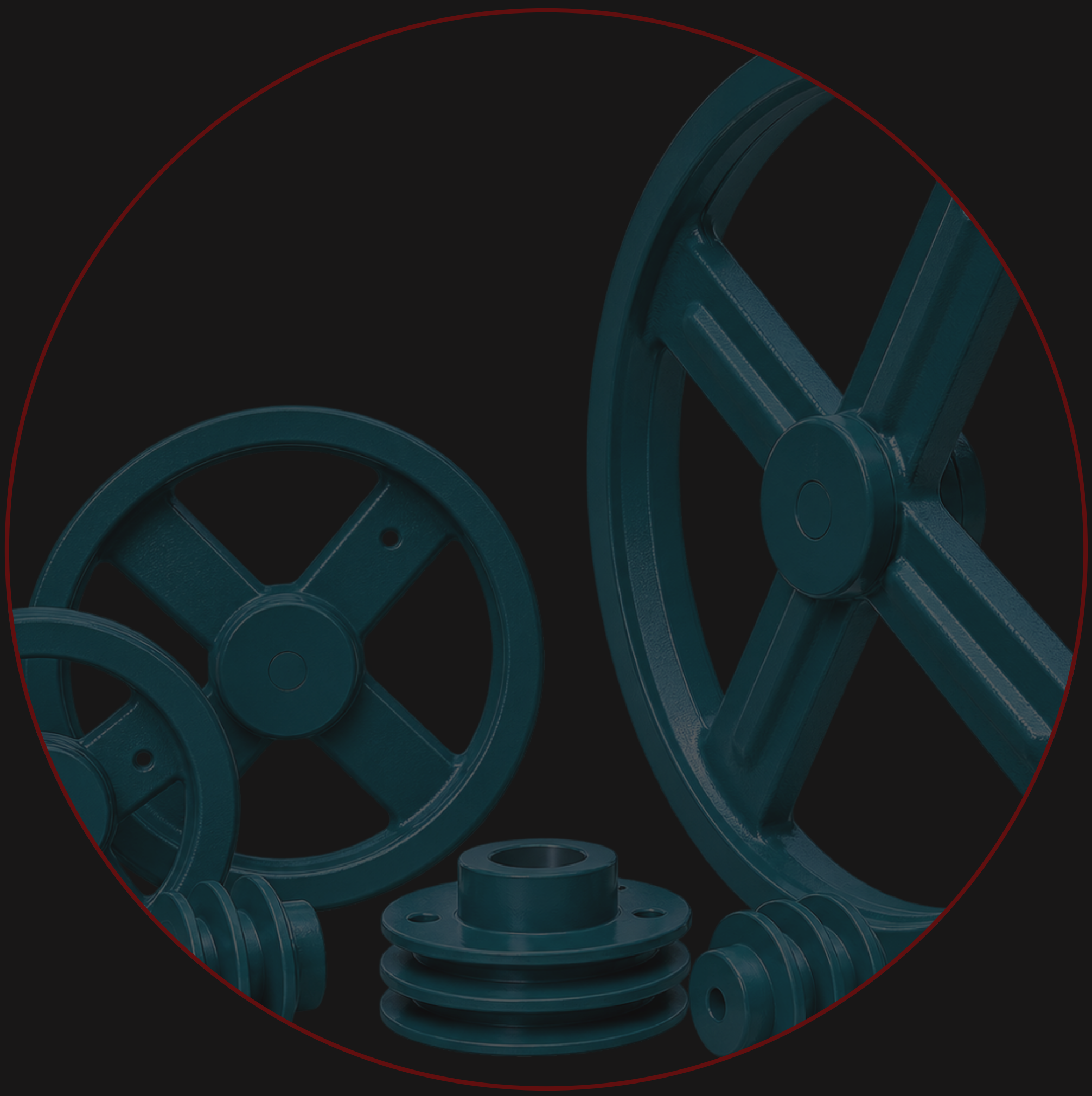

Dolu V Kasnaklar

Solid V pulley

TEKNİK ÇİZİMLER

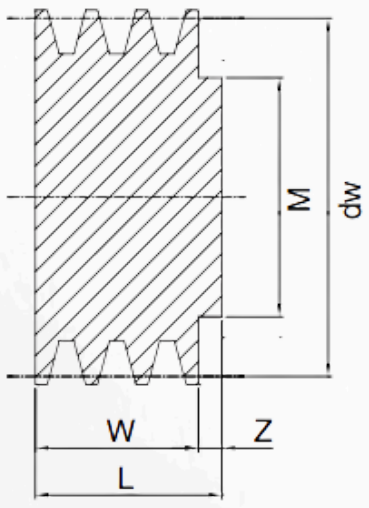

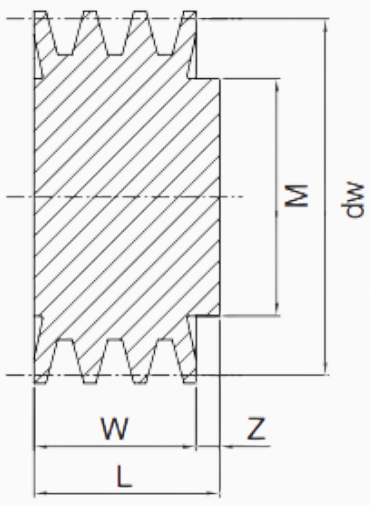

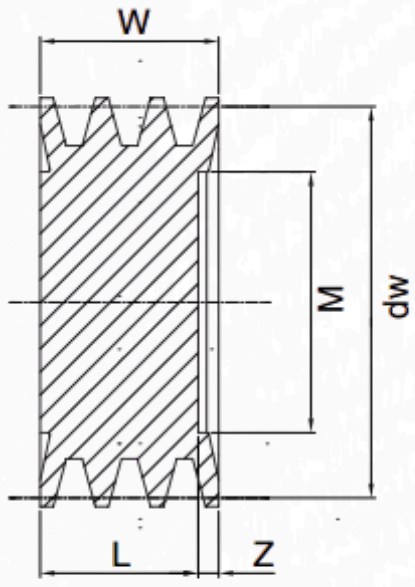

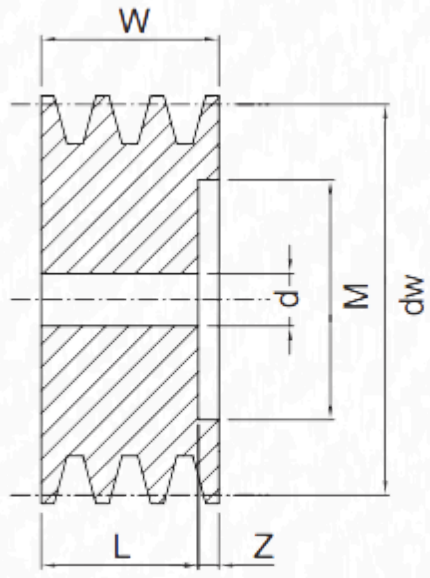

D1K

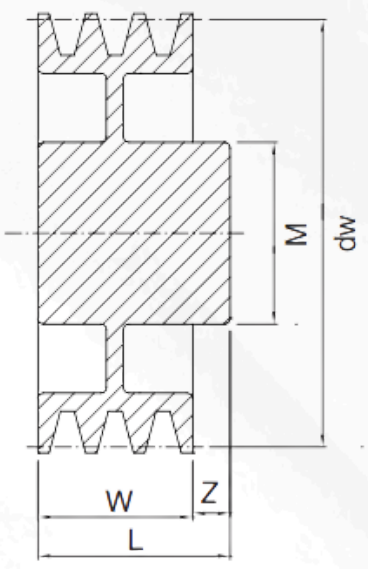

D1AK

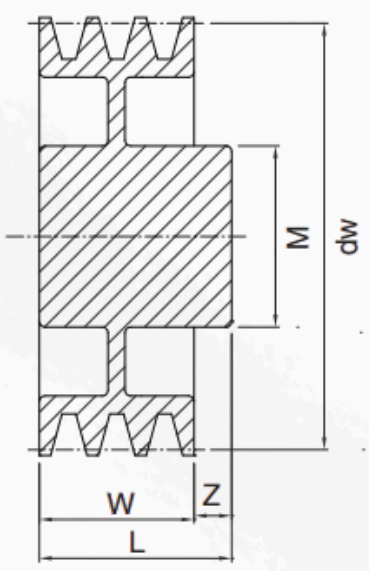

D2AK

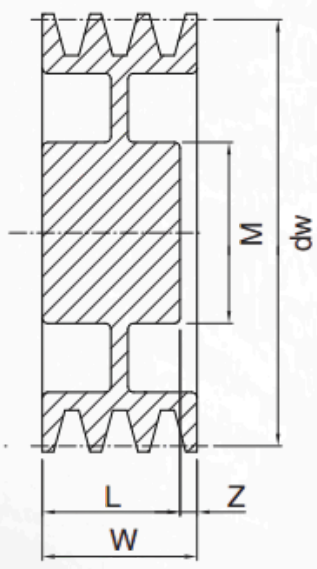

D3K

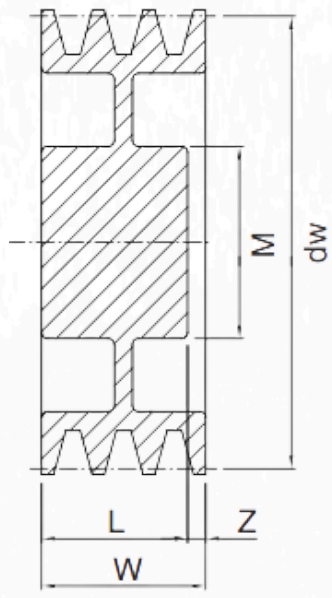

D4K

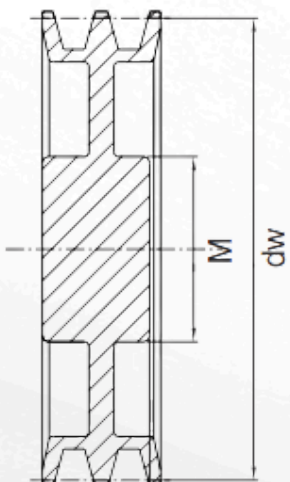

D4AK

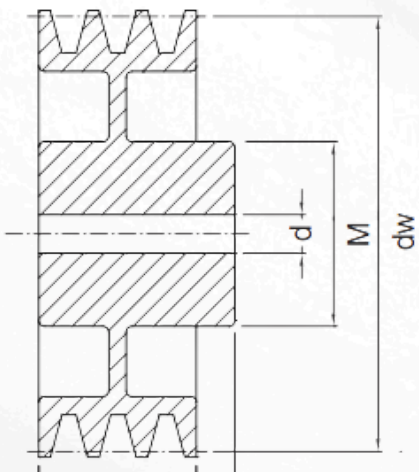

D5AK

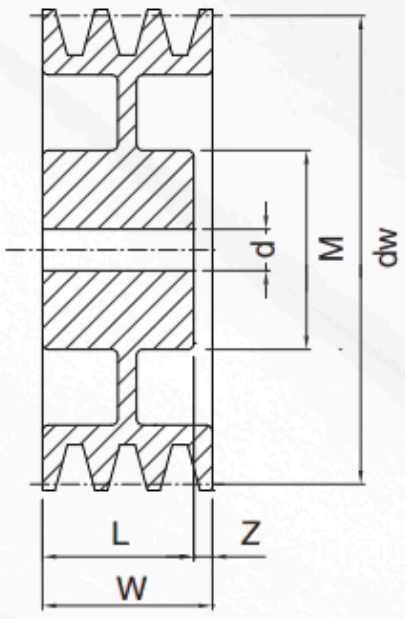

D5K

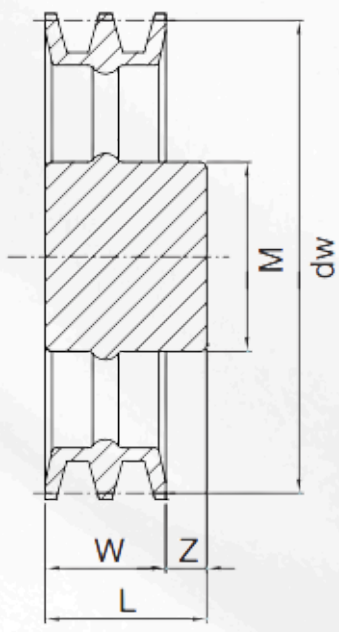

D5BK

D6K

D7K

D8BK

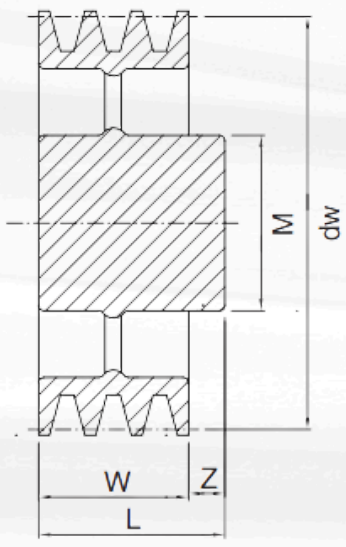

D8AK- 8

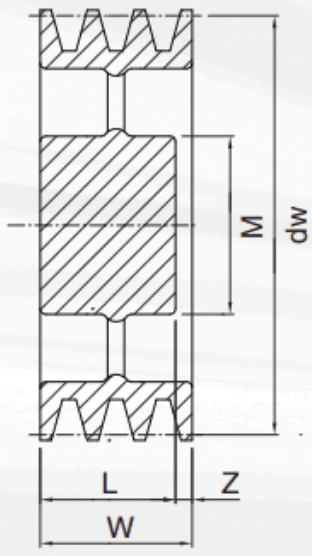

D9AK-9

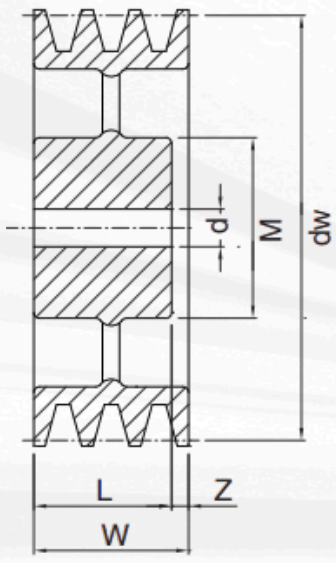

D11K

ardmak

DOLU V KASNAKLAR
Solid V pulleys

13 Dolu V Kasnaklar 13 Solid V pulleys

13

Kod (Code)	Dw	Kanal (Grooves)	Tip (Type)	M	L	W	Z
13-50-1-P	50	1	D1K	32*	35	20	15
13-50-2-P	50	2	D1K	40*	45	35	10
13-50-3-P	50	3	D1K	40*	54	50	4
13-56-1-P	56	1	D1K	35**	35	20	15
13-56-2-P	56	2	D1K	40**	45	35	10
13-56-3-P	56	3	D1K	40**	54	50	4
13-63-1-P	63	1	D1K	40	35	20	15
13-63-2-P	63	2	D1K	40	45	35	10
13-63-3-P	63	3	D1K	40	54	50	4
13-63-4-P	63	4	D1K	40	68	65	3
13-63-5-P	63	5	D1K	40	84	80	4
13-71-1-P	71	1	D1K	40	35	20	15
13-71-2-P	71	2	D1K	50	45	35	10
13-71-3-P	71	3	D1K	52	54	50	4
13-71-4-P	71	4	D1K	52	68	65	3
13-71-5-P	71	5	D1K	52	84	80	4
13-75-1-P	75	1	D1K	40	35	20	15
13-75-2-P	75	2	D1K	50	45	35	10
13-75-3-P	75	3	D1K	52	54	50	4
13-75-4-P	75	4	D1K	52	68	65	3
13-75-5-P	75	5	D1K	52	84	80	4
13-80-1-P	80	1	D1K	45	35	20	15
13-80-2-P	80	2	D1K	50	45	35	10
13-80-3-P	80	3	D1K	62	54	50	4
13-80-4-P	80	4	D1K	62	68	65	3
13-80-5-P	80	5	D1K	62	84	80	4
13-85-1-P	85	1	D4K	45	35	20	15
13-85-2-P	85	2	D1K	50	45	35	10
13-85-3-P	85	3	D1K	62	54	50	4
13-85-4-P	85	4	D1K	62	68	65	3
13-85-5-P	85	5	D1K	62	84	80	4
13-90-1-P	90	1	D4K	45	35	20	15
13-90-2-P	90	2	D1K	60	45	35	10
13-90-3-P	90	3	D1K	62	54	50	4
13-90-4-P	90	4	D1K	68	68	65	3
13-90-5-P	90	5	D1K	68	84	80	4
13-95-1-P	95	1	D4K	45	35	20	15
13-95-2-P	95	2	D1K	60	45	35	10
13-95-3-P	95	3	D1K	62	54	50	4
13-95-4-P	95	4	D1K	68	68	65	3
13-95-5-P	95	5	D1K	68	84	80	4

ardmak

DOLU V KASNAKLAR
Solid V pulleys

13 Dolu V Kasnaklar 13 Solid V pulleys

13

Kod (Code)	Dw	Kanal (Grooves)	Tip (Type)	M	L	W	Z
13-100-1-P	100	1	D4K	45	35	20	15
13-100-2-P	100	2	D1K	60	45	35	10
13-100-3-P	100	3	D1K	62	54	50	4
13-100-4-P	100	4	D2K	70	50	65	15
13-100-5-P	100	5	D2K	70	50	80	30
13-106-1-P	106	1	D4K	45	35	20	15
13-106-2-P	106	2	D4K	60	45	35	10
13-106-3-P	106	3	D4K	60	50	50	-
13-106-4-P	106	4	D2K	68	50	65	15
13-106-5-P	106	5	D2K	68	50	80	30
13-112-1-P	112	1	D4K	45	35	20	15
13-112-2-P	112	2	D4K	60	45	35	10
13-112-3-P	112	3	D4K	60	50	50	-
13-112-4-P	112	4	D2K	68	50	65	15
13-112-5-P	112	5	D2K	68	50	80	30
13-118-1-P	118	1	D1K	60	35	20	15
13-118-2-P	118	2	D4K	60	45	35	10
13-118-3-P	118	3	D1K	70	50	50	-
13-118-4-P	118	4	D2K	70	50	65	15
13-118-5-P	118	5	D2K	80	50	80	30
13-125-1-P	125	1	D4K	55	35	20	15
13-125-2-P	125	2	D4K	60	45	35	10
13-125-3-P	125	3	D4K	68	50	50	-
13-125-4-P	125	4	D5K	68	50	65	15
13-125-5-P	125	5	D5K	80	50	80	30
13-132-1-P	132	1	D4K	55	35	20	15
13-132-2-P	132	2	D4K	60	45	35	10
13-132-3-P	132	3	D4K	68	50	50	-
13-132-4-P	132	4	D5K	68	50	65	15
13-132-5-P	132	5	D5K	80	50	80	30
13-140-1-P	140	1	D4K	60	35	20	15
13-140-2-P	140	2	D4K	60	45	35	10
13-140-3-P	140	3	D4K	68	50	50	-
13-140-4-P	140	4	D5K	68	50	65	15
13-140-5-P	140	5	D5K	80	50	80	30
13-150-1-P	150	1	D4K	60	40	20	20
13-150-2-P	150	2	D4K	60	45	35	10
13-150-3-P	150	3	D4K	68	50	50	-
13-150-4-P	150	4	D5K	68	50	65	15
13-150-5-P	150	5	D5K	80	50	80	30

DOLU V KASNAKLAR
Solid V pulleys

13 Dolu V Kasnaklar 13 Solid V pulleys

13

Kod (Code)	Dw	Kanal (Grooves)	Tip (Type)	M	L	W	Z
13-160-1-P	160	1	D4K	60	40	20	20
13-160-2-P	160	2	D4K	60	45	35	10
13-160-3-P	160	3	D4K	68	50	50	-
13-160-4-P	160	4	D5K	80	50	65	15
13-160-5-P	160	5	D5K	80	50	80	30
13-170-1-P	170	1	D4K	60	40	20	20
13-170-2-P	170	2	D4K	60	45	35	10
13-170-3-P	170	3	D4K	68	50	50	-
13-170-4-P	170	4	D5K	80	50	65	15
13-170-5-P	170	5	D5K	80	50	80	30
13-180-1-P	180	1	D4K	65	40	20	20
13-180-2-P	180	2	D4K	68	50	35	15
13-180-3-P	180	3	D4K	68	50	50	-
13-180-4-P	180	4	D5K	80	60	65	5
13-180-5-P	180	5	D5K	80	65	80	15
13-190-1-P	190	1	D4K	65	40	20	20
13-190-2-P	190	2	D4K	68	50	35	15
13-190-3-P	190	3	D4K	68	50	50	-
13-190-4-P	190	4	D5K	80	60	65	5
13-190-5-P	190	5	D5K	80	65	80	15
13-200-1-P	200	1	D4K	65	40	20	20
13-200-2-P	200	2	D4K	68	50	35	15
13-200-3-P	200	3	D4K	75	50	50	-
13-200-4-P	200	4	D5K	88	60	65	5
13-200-5-P	200	5	D5K	88	65	80	15
13-224-1-P	224	1	D4K	65	40	20	20
13-224-2-P	224	2	D4K	68	50	35	15
13-224-3-P	224	3	D4K	75	50	50	-
13-224-4-P	224	4	D5K	88	60	65	5
13-224-5-P	224	5	D5K	88	65	80	15
13-236-1-P	236	1	D4K	68	40	20	20
13-236-2-P	236	2	D4K	68	50	35	15
13-236-3-P	236	3	D4K	75	50	50	-
13-236-4-P	236	4	D5K	88	60	65	5
13-236-5-P	236	5	D5K	88	65	80	15
13-250-1-P	250	1	D8K	75	50	20	30
13-250-2-P	250	2	D8K	75	50	35	15
13-250-3-P	250	3	D8K	75	50	50	-
13-250-4-P	250	4	D9K	88	60	65	5
13-250-5-P	250	5	D9K	96	65	80	15

DOLU V KASNAKLAR
Solid V pulleys

13 Dolu V Kasnaklar 13 Solid V pulleys

13

Kod (Code)	Dw	Kanal (Grooves)	Tip (Type)	M	L	W	Z
13-280-1-P	280	1	D8K	68	50	20	30
13-280-2-P	280	2	D8K	75	50	35	15
13-280-3-P	280	3	D8K	75	50	50	-
13-280-4-P	280	4	D9K	88	60	65	5
13-280-5-P	280	5	D9K	96	65	80	15
13-300-1-P	300	1	D8K	75	50	20	30
13-300-2-P	300	2	D8K	75	50	35	15
13-300-3-P	300	3	D8K	88	60	50	10
13-300-4-P	300	4	D9K	88	60	65	5
13-300-5-P	300	5	D9K	96	70	80	10
13-315-2-P	315	2	D8K	75	50	35	15
13-315-3-P	315	3	D8K	88	60	50	10
13-315-4-P	315	4	D9K	88	60	65	5
13-315-5-P	315	5	D9K	96	70	80	10
13-355-2-P	355	2	D8K	88	60	35	25
13-355-3-P	355	3	D8K	88	60	50	10
13-355-4-P	355	4	D9K	88	60	65	5
13-355-5-P	355	5	D9K	96	70	80	10
13-400-1-P	400	1	D8K	78	50	20	30
13-400-2-P	400	2	D8K	88	60	35	25
13-400-3-P	400	3	D8K	96	65	50	15
13-400-4-P	400	4	D8K	96	65	65	-
13-400-5-P	400	5	D9K	96	70	80	10
13-450-2-P	450	2	D8K	88	60	35	25
13-450-3-P	450	3	D8K	96	65	50	15
13-450-4-P	450	4	D8K	104	70	65	5
13-450-5-P	450	5	D9K	104	70	80	10
13-500-2-P	500	2	D8K	88	60	35	25
13-500-3-P	500	3	D8K	96	65	50	15
13-500-4-P	500	4	D8K	104	70	65	5
13-500-5-P	500	5	D9K	104	70	80	10
13-560-2-P	560	2	D8K	88	60	35	25
13-560-3-P	560	3	D8K	96	65	50	15
13-560-4-P	560	4	D8K	104	70	65	5
13-560-5-P	560	5	D9K	104	70	80	10
13-630-3-P	630	3	D8K	104	65	50	15
13-630-4-P	630	4	D8K	112	70	65	5
13-630-5-P	630	5	D9K	120	75	80	5
13-800-3-P	800	3	D8K	128	100	50	50
13-800-4-P	800	4	D8K	128	100	65	35
13-800-5-P	800	5	D8K	145	110	80	30

ardmak

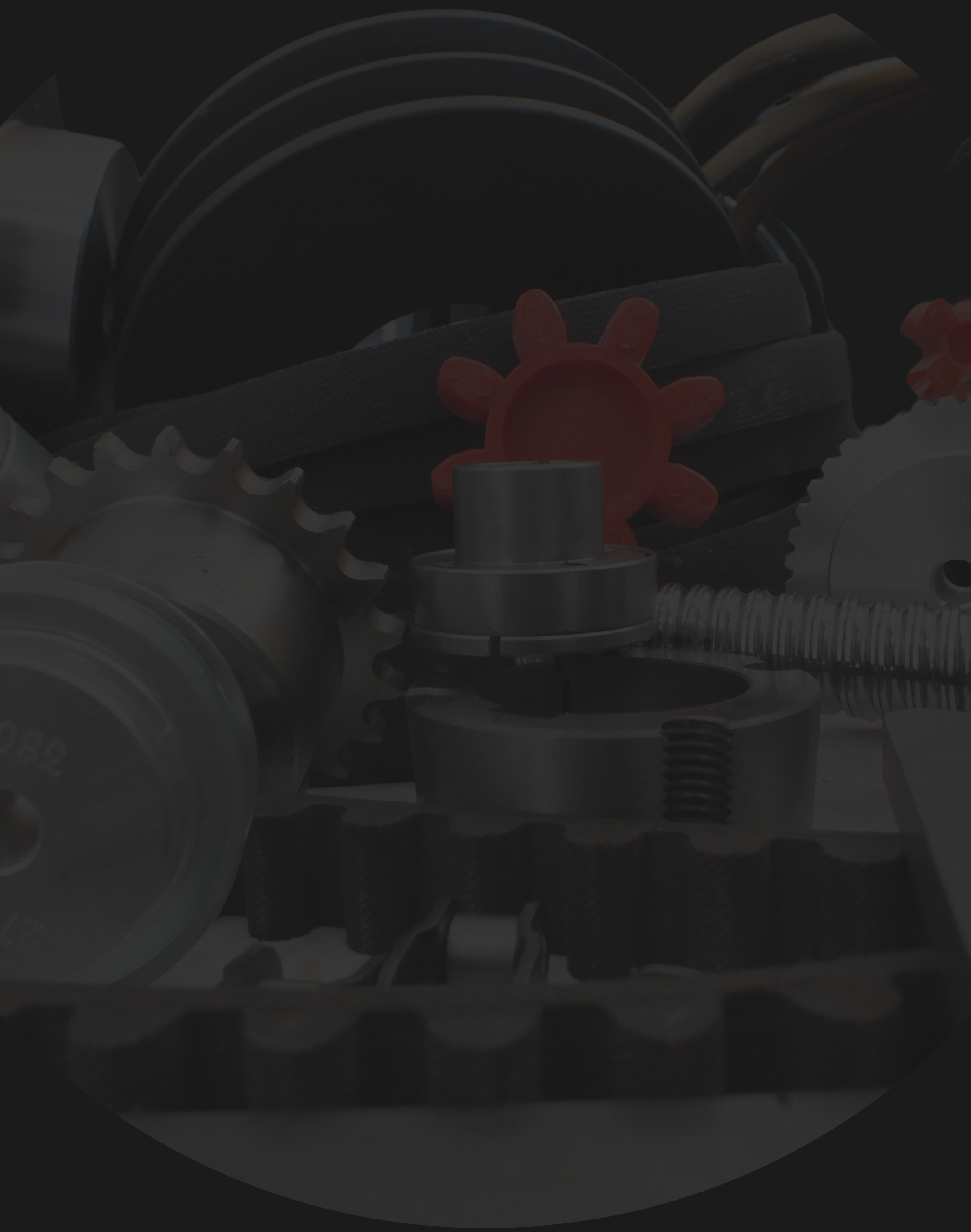

www.ardmakina.com
ard@ardmakina.com
0332 248 64 60