ardmak

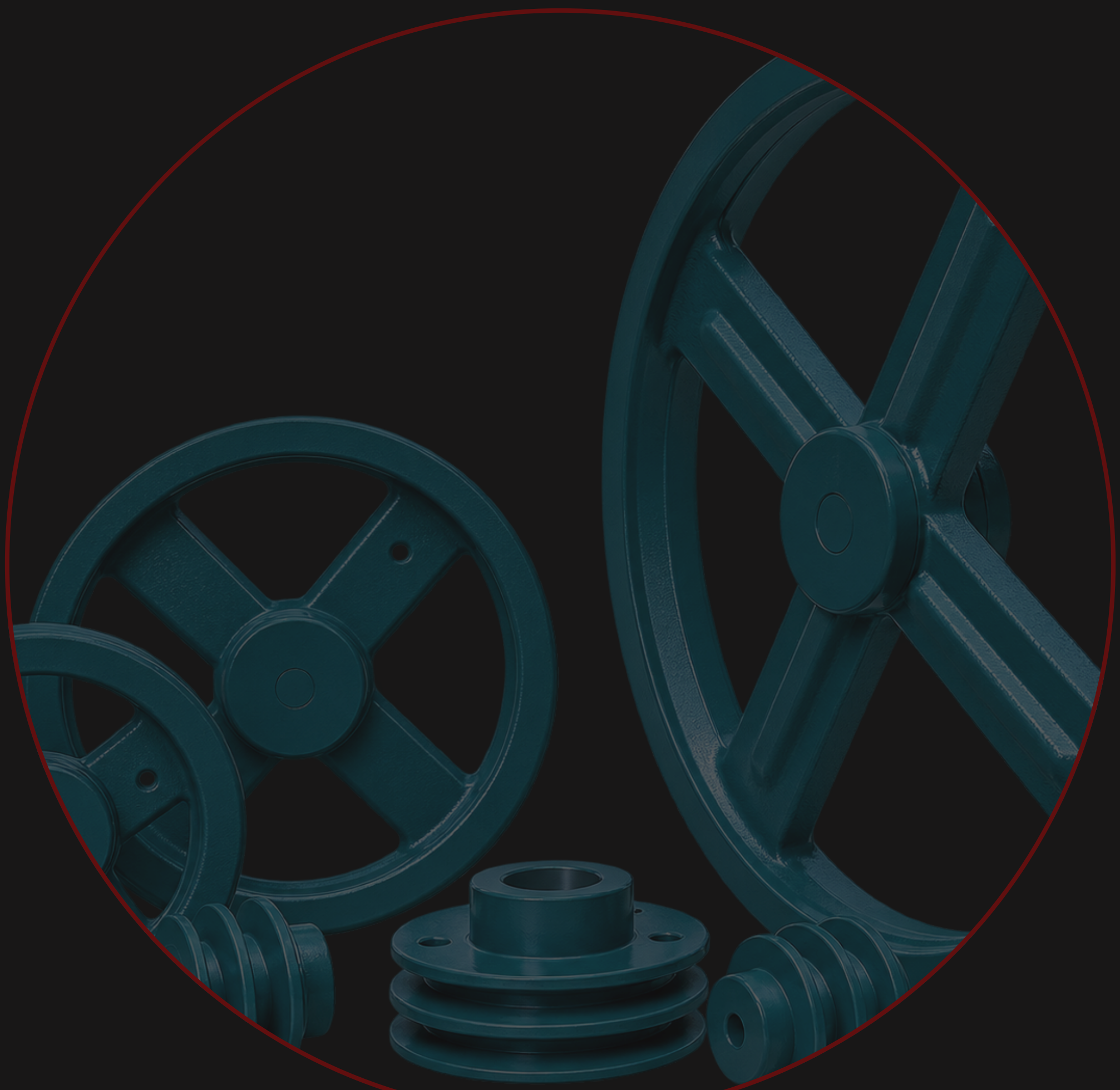

Dolu V Kasnaklar

Solid V pulley

TEKNİK ÇİZİMLER

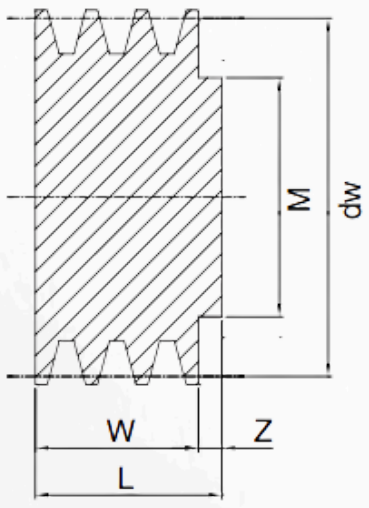

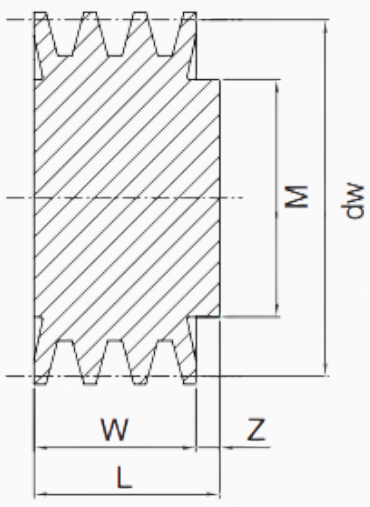

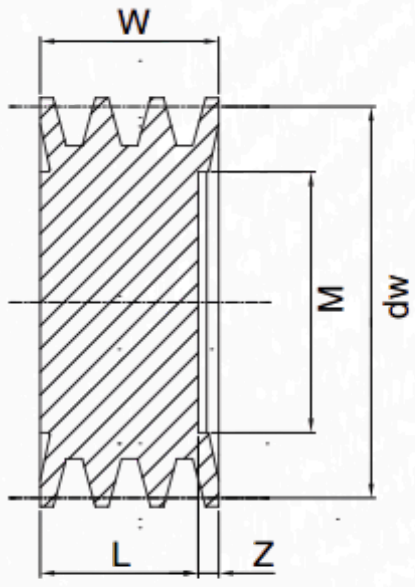

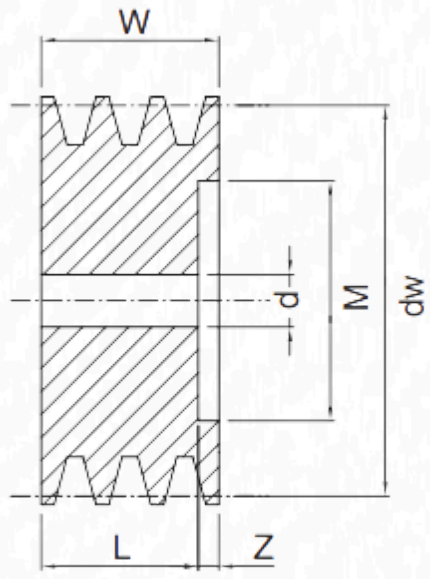

D1K

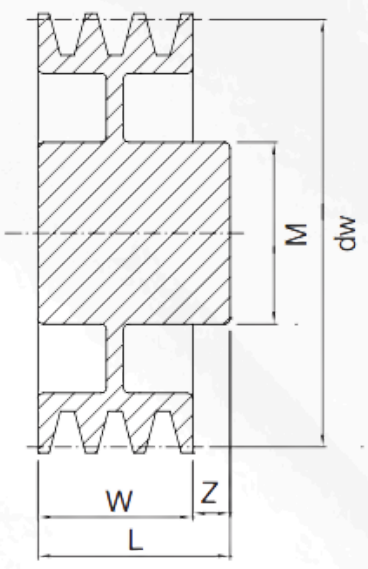

D1AK

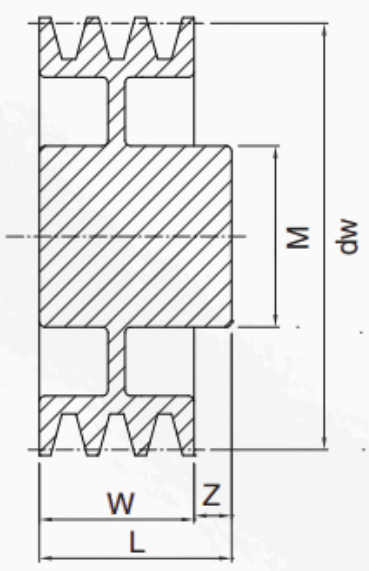

D2AK

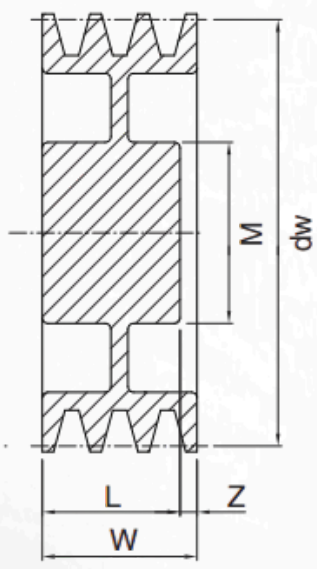

D3K

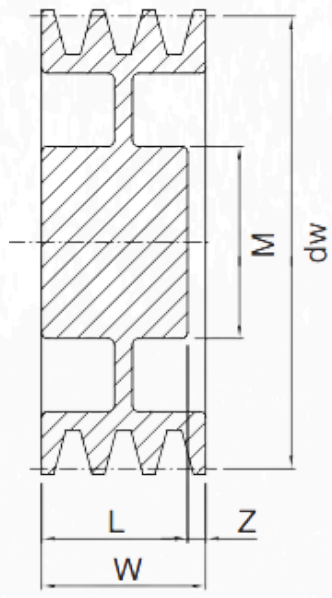

D4K

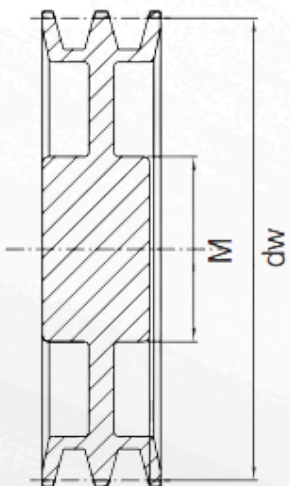

D4AK

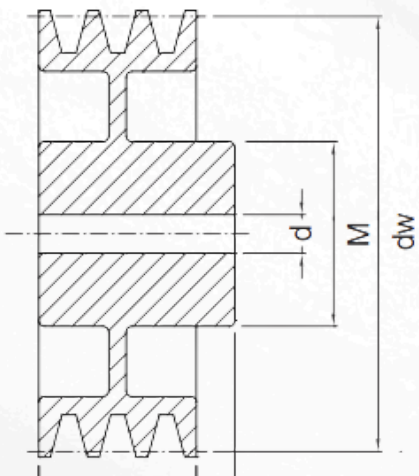

D5AK

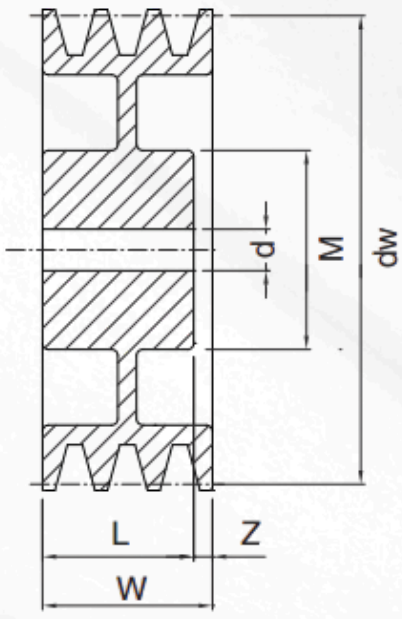

D5K

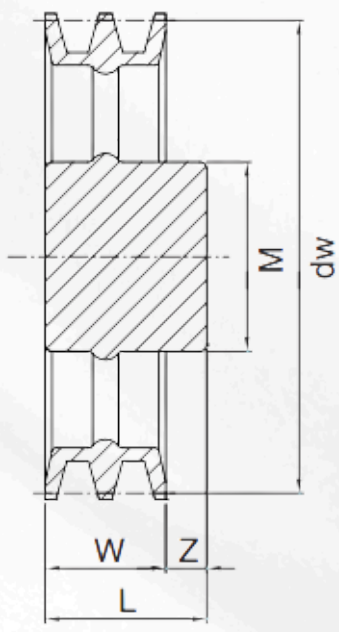

D5BK

D6K

D7K

D8BK

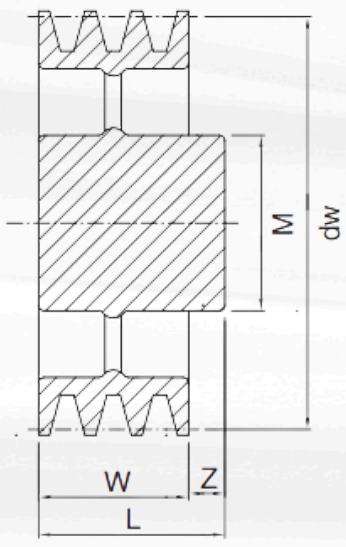

D8AK- 8

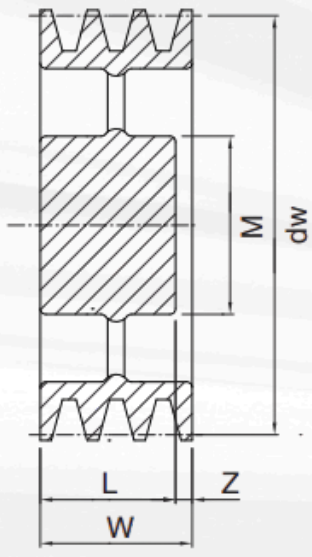

D9AK-9

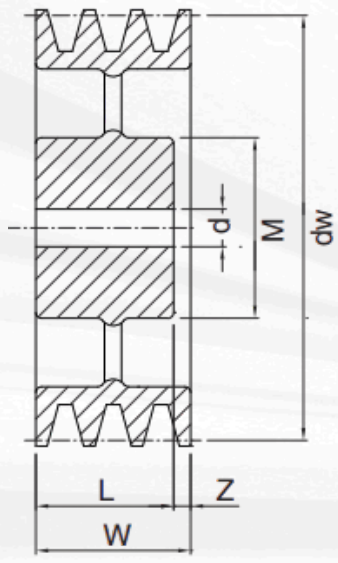

D11K

ardmak

DOLU V KASNAKLAR
Solid V pulleys

13 Dolu V Kasnaklar 13 Solid V pulleys

13

Kod (Code)	Dw	Kanal (Grooves)	Tip (Type)	M	L	W	Z
13-50-1-P	50	1	D1K	32*	35	20	15
13-50-2-P	50	2	D1K	40*	45	35	10
13-50-3-P	50	3	D1K	40*	54	50	4
13-56-1-P	56	1	D1K	35**	35	20	15
13-56-2-P	56	2	D1K	40**	45	35	10
13-56-3-P	56	3	D1K	40**	54	50	4
13-63-1-P	63	1	D1K	40	35	20	15
13-63-2-P	63	2	D1K	40	45	35	10
13-63-3-P	63	3	D1K	40	54	50	4
13-63-4-P	63	4	D1K	40	68	65	3
13-63-5-P	63	5	D1K	40	84	80	4
13-71-1-P	71	1	D1K	40	35	20	15
13-71-2-P	71	2	D1K	50	45	35	10
13-71-3-P	71	3	D1K	52	54	50	4
13-71-4-P	71	4	D1K	52	68	65	3
13-71-5-P	71	5	D1K	52	84	80	4
13-75-1-P	75	1	D1K	40	35	20	15
13-75-2-P	75	2	D1K	50	45	35	10
13-75-3-P	75	3	D1K	52	54	50	4
13-75-4-P	75	4	D1K	52	68	65	3
13-75-5-P	75	5	D1K	52	84	80	4
13-80-1-P	80	1	D1K	45	35	20	15
13-80-2-P	80	2	D1K	50	45	35	10
13-80-3-P	80	3	D1K	62	54	50	4
13-80-4-P	80	4	D1K	62	68	65	3
13-80-5-P	80	5	D1K	62	84	80	4
13-85-1-P	85	1	D4K	45	35	20	15
13-85-2-P	85	2	D1K	50	45	35	10
13-85-3-P	85	3	D1K	62	54	50	4
13-85-4-P	85	4	D1K	62	68	65	3
13-85-5-P	85	5	D1K	62	84	80	4
13-90-1-P	90	1	D4K	45	35	20	15
13-90-2-P	90	2	D1K	60	45	35	10
13-90-3-P	90	3	D1K	62	54	50	4
13-90-4-P	90	4	D1K	68	68	65	3
13-90-5-P	90	5	D1K	68	84	80	4
13-95-1-P	95	1	D4K	45	35	20	15
13-95-2-P	95	2	D1K	60	45	35	10
13-95-3-P	95	3	D1K	62	54	50	4
13-95-4-P	95	4	D1K	68	68	65	3
13-95-5-P	95	5	D1K	68	84	80	4

ardmak

DOLU V KASNAKLAR
Solid V pulleys

13 Dolu V Kasnaklar 13 Solid V pulleys

13

Kod (Code)	Dw	Kanal (Grooves)	Tip (Type)	M	L	W	Z
13-100-1-P	100	1	D4K	45	35	20	15
13-100-2-P	100	2	D1K	60	45	35	10
13-100-3-P	100	3	D1K	62	54	50	4
13-100-4-P	100	4	D2K	70	50	65	15
13-100-5-P	100	5	D2K	70	50	80	30
13-106-1-P	106	1	D4K	45	35	20	15
13-106-2-P	106	2	D4K	60	45	35	10
13-106-3-P	106	3	D4K	60	50	50	-
13-106-4-P	106	4	D2K	68	50	65	15
13-106-5-P	106	5	D2K	68	50	80	30
13-112-1-P	112	1	D4K	45	35	20	15
13-112-2-P	112	2	D4K	60	45	35	10
13-112-3-P	112	3	D4K	60	50	50	-
13-112-4-P	112	4	D2K	68	50	65	15
13-112-5-P	112	5	D2K	68	50	80	30
13-118-1-P	118	1	D1K	60	35	20	15
13-118-2-P	118	2	D4K	60	45	35	10
13-118-3-P	118	3	D1K	70	50	50	-
13-118-4-P	118	4	D2K	70	50	65	15
13-118-5-P	118	5	D2K	80	50	80	30
13-125-1-P	125	1	D4K	55	35	20	15
13-125-2-P	125	2	D4K	60	45	35	10
13-125-3-P	125	3	D4K	68	50	50	-
13-125-4-P	125	4	D5K	68	50	65	15
13-125-5-P	125	5	D5K	80	50	80	30
13-132-1-P	132	1	D4K	55	35	20	15
13-132-2-P	132	2	D4K	60	45	35	10
13-132-3-P	132	3	D4K	68	50	50	-
13-132-4-P	132	4	D5K	68	50	65	15
13-132-5-P	132	5	D5K	80	50	80	30
13-140-1-P	140	1	D4K	60	35	20	15
13-140-2-P	140	2	D4K	60	45	35	10
13-140-3-P	140	3	D4K	68	50	50	-
13-140-4-P	140	4	D5K	68	50	65	15
13-140-5-P	140	5	D5K	80	50	80	30
13-150-1-P	150	1	D4K	60	40	20	20
13-150-2-P	150	2	D4K	60	45	35	10
13-150-3-P	150	3	D4K	68	50	50	-
13-150-4-P	150	4	D5K	68	50	65	15
13-150-5-P	150	5	D5K	80	50	80	30

DOLU V KASNAKLAR
Solid V pulleys

13 Dolu V Kasnaklar 13 Solid V pulleys

13

Kod (Code)	Dw	Kanal (Grooves)	Tip (Type)	M	L	W	Z
13-160-1-P	160	1	D4K	60	40	20	20
13-160-2-P	160	2	D4K	60	45	35	10
13-160-3-P	160	3	D4K	68	50	50	-
13-160-4-P	160	4	D5K	80	50	65	15
13-160-5-P	160	5	D5K	80	50	80	30
13-170-1-P	170	1	D4K	60	40	20	20
13-170-2-P	170	2	D4K	60	45	35	10
13-170-3-P	170	3	D4K	68	50	50	-
13-170-4-P	170	4	D5K	80	50	65	15
13-170-5-P	170	5	D5K	80	50	80	30
13-180-1-P	180	1	D4K	65	40	20	20
13-180-2-P	180	2	D4K	68	50	35	15
13-180-3-P	180	3	D4K	68	50	50	-
13-180-4-P	180	4	D5K	80	60	65	5
13-180-5-P	180	5	D5K	80	65	80	15
13-190-1-P	190	1	D4K	65	40	20	20
13-190-2-P	190	2	D4K	68	50	35	15
13-190-3-P	190	3	D4K	68	50	50	-
13-190-4-P	190	4	D5K	80	60	65	5
13-190-5-P	190	5	D5K	80	65	80	15
13-200-1-P	200	1	D4K	65	40	20	20
13-200-2-P	200	2	D4K	68	50	35	15
13-200-3-P	200	3	D4K	75	50	50	-
13-200-4-P	200	4	D5K	88	60	65	5
13-200-5-P	200	5	D5K	88	65	80	15
13-224-1-P	224	1	D4K	65	40	20	20
13-224-2-P	224	2	D4K	68	50	35	15
13-224-3-P	224	3	D4K	75	50	50	-
13-224-4-P	224	4	D5K	88	60	65	5
13-224-5-P	224	5	D5K	88	65	80	15
13-236-1-P	236	1	D4K	68	40	20	20
13-236-2-P	236	2	D4K	68	50	35	15
13-236-3-P	236	3	D4K	75	50	50	-
13-236-4-P	236	4	D5K	88	60	65	5
13-236-5-P	236	5	D5K	88	65	80	15
13-250-1-P	250	1	D8K	75	50	20	30
13-250-2-P	250	2	D8K	75	50	35	15
13-250-3-P	250	3	D8K	75	50	50	-
13-250-4-P	250	4	D9K	88	60	65	5
13-250-5-P	250	5	D9K	96	65	80	15

DOLU V KASNAKLAR
Solid V pulleys

13 Dolu V Kasnaklar 13 Solid V pulleys

13

Kod (Code)	Dw	Kanal (Grooves)	Tip (Type)	M	L	W	Z
13-280-1-P	280	1	D8K	68	50	20	30
13-280-2-P	280	2	D8K	75	50	35	15
13-280-3-P	280	3	D8K	75	50	50	-
13-280-4-P	280	4	D9K	88	60	65	5
13-280-5-P	280	5	D9K	96	65	80	15
13-300-1-P	300	1	D8K	75	50	20	30
13-300-2-P	300	2	D8K	75	50	35	15
13-300-3-P	300	3	D8K	88	60	50	10
13-300-4-P	300	4	D9K	88	60	65	5
13-300-5-P	300	5	D9K	96	70	80	10
13-315-2-P	315	2	D8K	75	50	35	15
13-315-3-P	315	3	D8K	88	60	50	10
13-315-4-P	315	4	D9K	88	60	65	5
13-315-5-P	315	5	D9K	96	70	80	10
13-355-2-P	355	2	D8K	88	60	35	25
13-355-3-P	355	3	D8K	88	60	50	10
13-355-4-P	355	4	D9K	88	60	65	5
13-355-5-P	355	5	D9K	96	70	80	10
13-400-1-P	400	1	D8K	78	50	20	30
13-400-2-P	400	2	D8K	88	60	35	25
13-400-3-P	400	3	D8K	96	65	50	15
13-400-4-P	400	4	D8K	96	65	65	-
13-400-5-P	400	5	D9K	96	70	80	10
13-450-2-P	450	2	D8K	88	60	35	25
13-450-3-P	450	3	D8K	96	65	50	15
13-450-4-P	450	4	D8K	104	70	65	5
13-450-5-P	450	5	D9K	104	70	80	10
13-500-2-P	500	2	D8K	88	60	35	25
13-500-3-P	500	3	D8K	96	65	50	15
13-500-4-P	500	4	D8K	104	70	65	5
13-500-5-P	500	5	D9K	104	70	80	10
13-560-2-P	560	2	D8K	88	60	35	25
13-560-3-P	560	3	D8K	96	65	50	15
13-560-4-P	560	4	D8K	104	70	65	5
13-560-5-P	560	5	D9K	104	70	80	10
13-630-3-P	630	3	D8K	104	65	50	15
13-630-4-P	630	4	D8K	112	70	65	5
13-630-5-P	630	5	D9K	120	75	80	5
13-800-3-P	800	3	D8K	128	100	50	50
13-800-4-P	800	4	D8K	128	100	65	35
13-800-5-P	800	5	D8K	145	110	80	30

DOLU V KASNAKLAR
Solid V pulleys

17 Dolu V Kasnaklar 17 Solid V pulleys

17

Kod (Code)	Dw	Kanal (Grooves)	Tip (Type)	M	L	W	Z
17-60-1-P	60	1	D1K	40	35*	25	10
17-60-2-P	60	2	D1K	40	48*	44	4
17-71-1-P	71	1	D1K	45	35**	25	10
17-71-2-P	71	2	D1K	45	48**	44	4
17-71-3-P	71	3	D1K	45	67**	63	4
17-75-1-P	75	1	D1K	45	35	25	10
17-75-2-P	75	2	D1K	45	48	44	4
17-75-3-P	75	3	D1K	45	67	63	4
17-80-1-P	80	1	D1K	50	35	25	10
17-80-2-P	80	2	D1K	50	48	44	4
17-80-3-P	80	3	D1K	50	67	63	4
17-80-4-P	80	4	D1K	52	86	82	4
17-80-5-P	80	5	D1K	58	105	101	4
17-85-1-P	85	1	D1K	50	35	25	10
17-85-2-P	85	2	D1K	50	48	44	4
17-85-3-P	85	3	D1K	52	67	63	4
17-85-4-P	85	4	D1K	58	86	82	4
17-85-5-P	85	5	D1K	58	105	101	4
17-90-1-P	90	1	D1K	50	35	25	10
17-90-2-P	90	2	D1K	50	48	44	4
17-90-3-P	90	3	D1K	58	67	63	4
17-90-4-P	90	4	D2AK	65	50	82	32
17-90-5-P	90	5	D2AK	65	50	101	51
17-95-1-P	95	1	D1K	52	35	25	10
17-95-2-P	95	2	D1K	55	48	44	4
17-95-3-P	95	3	D1K	58	67	63	4
17-95-4-P	95	4	D2AK	65	50	82	32
17-95-5-P	95	5	D2AK	65	50	101	51
17-100-1-P	100	1	D1K	52	35	25	10
17-100-2-P	100	2	D1K	55	48	44	4
17-100-3-P	100	3	D1K	58	67	63	4
17-100-4-P	100	4	D2AK	65	50	82	32
17-100-5-P	100	5	D2AK	65	50	101	51
17-106-1-P	106	1	D4K	50	35	25	10
17-106-2-P	106	2	D4K	55	48	44	4
17-106-3-P	106	3	D2AK	65	50	63	13
17-106-4-P	106	4	D2AK	65	50	82	32
17-106-5-P	106	5	D2AK	67	50	101	51

ardmak

DOLU V KASNAKLAR
Solid V pulleys

17 Dolu V Kasnaklar — 17 Solid V pulleys

17

Kod (Code)	Dw	Kanal (Grooves)	Tip (Type)	M	L	W	Z
17-112-1-P	112	1	D4K	55	35	25	10
17-112-2-P	112	2	D4K	60	48	44	4
17-112-3-P	112	3	D2AK	65	50	63	13
17-112-4-P	112	4	D2AK	75	50	82	32
17-112-5-P	112	5	D2AK	75	50	101	51
17-118-1-P	118	1	D4K	55	35	25	10
17-118-2-P	118	2	D4K	60	48	44	4
17-118-3-P	118	3	D2AK	75	50	63	13
17-118-4-P	118	4	D2AK	75	50	82	32
17-118-5-P	118	5	D2AK	75	50	101	51
17-125-1-P	125	1	D4K	55	35	25	10
17-125-2-P	125	2	D4K	60	48	44	4
17-125-3-P	125	3	D2AK	75	50	63	13
17-125-4-P	125	4	D5K	75	50	82	32
17-125-5-P	125	5	D5BK	75	50	101	51
17-125-6-P	125	6	D2AK	80	60	120	60
17-132-1-P	132	1	D4K	60	35	25	10
17-132-2-P	132	2	D4K	60	50	44	6
17-132-3-P	132	3	D5K	75	50	63	13
17-132-4-P	132	4	D5K	80	50	82	32
17-132-5-P	132	5	D5K	80	60	101	41
17-132-6-P	132	6	D5K	80	60	120	60
17-140-1-P	140	1	D4K	60	35	25	10
17-140-2-P	140	2	D4K	65	50	44	6
17-140-3-P	140	3	D5K	75	50	63	13
17-140-4-P	140	4	D5K	80	50	82	32
17-140-5-P	140	5	D5K	80	60	101	41
17-140-6-P	140	6	D5K	80	60	120	60
17-150-1-P	150	1	D4K	60	40	25	15
17-150-2-P	150	2	D4K	65	50	44	6
17-150-3-P	150	3	D5K	75	50	63	13
17-150-4-P	150	4	D5K	80	50	82	32
17-150-5-P	150	5	D5K	80	60	101	41
17-150-6-P	150	6	D5K	88	60	120	60
17-160-1-P	160	1	D4K	65	40	25	15
17-160-2-P	160	2	D4K	68	50	44	6
17-160-3-P	160	3	D5K	80	50	63	13
17-160-4-P	160	4	D5K	88	60	82	22
17-160-5-P	160	5	D5K	88	60	101	41
17-160-6-P	160	6	D5K	88	65	120	55

ardmak

DOLU V KASNAKLAR
Solid V pulleys

17 Dolu V Kasnaklar 17 Solid V pulleys

17

Kod (Code)	Dw	Kanal (Grooves)	Tip (Type)	M	L	W	Z
17-170-1-P	170	1	D4K	65	40	25	15
17-170-2-P	170	2	D4K	68	50	44	6
17-170-3-P	170	3	D5K	80	50	63	13
17-170-4-P	170	4	D5K	88	60	82	22
17-170-5-P	170	5	D5K	88	60	101	41
17-170-6-P	170	6	D5K	104	65	120	55
17-180-1-P	180	1	D4K	65	40	25	15
17-180-2-P	180	2	D4K	68	50	44	6
17-180-3-P	180	3	D5K	80	50	63	13
17-180-4-P	180	4	D5K	88	60	82	22
17-180-5-P	180	5	D5K	88	70	101	31
17-180-6-P	180	6	D5K	104	70	120	50
17-190-1-P	190	1	D4K	65	40	25	15
17-190-2-P	190	2	D4K	68	50	44	6
17-190-3-P	190	3	D5K	80	50	63	13
17-190-4-P	190	4	D5K	88	60	82	22
17-190-5-P	190	5	D5K	88	70	101	31
17-190-6-P	190	6	D5K	104	70	120	50
17-200-1-P	200	1	D4K	68	40	25	15
17-200-2-P	200	2	D4K	68	50	44	6
17-200-3-P	200	3	D5K	80	50	63	13
17-200-4-P	200	4	D5K	88	60	82	22
17-200-5-P	200	5	D5K	88	70	101	31
17-200-6-P	200	6	D5K	104	80	120	40
17-212-1-P	212	1	D4K	68	45	25	20
17-212-2-P	212	2	D4K	68	50	44	6
17-212-3-P	212	3	D5K	80	50	63	13
17-212-4-P	212	4	D5K	88	60	82	22
17-212-5-P	212	5	D5K	88	70	101	31
17-212-6-P	212	6	D5K	104	80	120	40
17-224-1-P	224	1	D4K	68	45	25	20
17-224-2-P	224	2	D4K	75	50	44	6
17-224-3-P	224	3	D5K	80	50	63	13
17-224-4-P	224	4	D5K	88	60	82	22
17-224-5-P	224	5	D5K	96	70	101	31
17-224-6-P	224	6	D5K	104	80	120	40
17-236-1-P	236	1	D4K	68	45	25	20
17-236-2-P	236	2	D4K	75	50	44	6
17-236-3-P	236	3	D5K	80	60	63	3
17-236-4-P	236	4	D5K	88	65	82	17
17-236-5-P	236	5	D5K	96	75	101	26
17-236-6-P	236	6	D5K	104	80	120	40

ardmak

DOLU V KASNAKLAR
Solid V pulleys

17 Dolu V Kasnaklar 17 Solid V pulleys

17

Kod (Code)	Dw	Kanal (Grooves)	Tip (Type)	M	L	W	Z
17-250-1-P	250	1	D8K	70	45	25	20
17-250-2-P	250	2	D8K	75	50	44	6
17-250-3-P	250	3	D9K	88	60	63	3
17-250-4-P	250	4	D9K	96	65	82	17
17-250-5-P	250	5	D4AK	104	75	101	26
17-250-6-P	250	6	D4AK	104	80	120	40
17-280-1-P	280	1	D8K	75	45	25	20
17-280-2-P	280	2	D8K	75	50	44	6
17-280-3-P	280	3	D9K	88	60	63	3
17-280-4-P	280	4	D9K	96	65	82	17
17-280-5-P	280	5	D9K	104	75	101	26
17-280-6-P	280	6	D9K	104	80	120	40
17-300-1-P	300	1	D8K	75	50	25	25
17-300-2-P	300	2	D8K	80	50	44	6
17-300-3-P	300	3	D9K	88	60	63	3
17-300-4-P	300	4	D9K	96	65	82	17
17-300-5-P	300	5	D9K	104	75	101	26
17-300-6-P	300	6	D9K	104	80	120	40
17-315-2-P	315	2	D8K	88	60	44	16
17-315-3-P	315	3	D9K	88	60	63	3
17-315-4-P	315	4	D9K	96	65	82	17
17-315-5-P	315	5	D9K	104	75	101	26
17-315-6-P	315	6	D9K	120	90	120	30
17-355-1-P	355	1	D8AK	80	50	25	25
17-355-2-P	355	2	D8K	88	60	44	16
17-355-3-P	355	3	D9K	96	60	63	3
17-355-4-P	355	4	D9K	96	65	82	17
17-355-5-P	355	5	D9K	104	75	101	26
17-355-6-P	355	6	D9K	120	90	120	30
17-400-2-P	400	2	D8AK	88	60	44	16
17-400-3-P	400	3	D8AK	96	65	63	2
17-400-4-P	400	4	D9AK	104	75	82	7
17-400-5-P	400	5	D9AK	112	85	101	16
17-400-6-P	400	6	D9AK	120	100	120	20

DOLU V KASNAKLAR
Solid V pulleys

17 Dolu V Kasnaklar 17 Solid V pulleys

17

Kod (Code)	Dw	Kanal (Grooves)	Tip (Type)	M	L	W	Z
17-450-2-P	450	2	D8AK	88	60	44	16
17-450-3-P	450	3	D8AK	96	65	63	2
17-450-4-P	450	4	D9AK	104	75	82	7
17-450-5-P	450	5	D9AK	112	85	101	16
17-450-6-P	450	6	D9AK	120	100	120	20
17-500-2-P	500	2	D8AK	96	65	44	21
17-500-3-P	500	3	D8AK	104	75	63	12
17-500-4-P	500	4	D8AK	112	85	82	3
17-500-5-P	500	5	D9AK	120	90	101	11
17-500-6-P	500	6	D9AK	128	105	120	15
17-560-2-P	560	2	D8AK	96	65	44	21
17-560-3-P	560	3	D8AK	104	75	63	12
17-560-4-P	560	4	D8AK	112	85	82	3
17-560-5-P	560	5	D9AK	120	90	101	11
17-560-6-P	560	6	D9AK	128	105	120	15
17-630-2-P	630	2	D8AK	104	65	44	21
17-630-3-P	630	3	D8AK	120	75	63	12
17-630-4-P	630	4	D8AK	128	105	82	23
17-630-5-P	630	5	D8AK	145	115	101	14
17-630-6-P	630	6	D9AK	145	115	120	5
17-710-2-P	710	2	D8AK	96	65	44	21
17-710-3-P	710	3	D8AK	112	75	63	12
17-710-4-P	710	4	D8AK	120	90	82	8
17-710-5-P	710	5	D8AK	128	105	101	4
17-710-6-P	710	6	D9AK	145	115	120	5
17-800-2-P	800	2	D8AK	104	70	44	26
17-800-3-P	800	3	D8AK	120	90	63	27
17-800-4-P	800	4	D8AK	128	105	82	23
17-800-5-P	800	5	D8AK	145	115	101	14
17-800-6-P	800	6	D9AK	145	115	120	5



DOLU V KASNAKLAR
Solid V pulleys

22 Dolu V Kasnaklar 22 Solid V pulleys

22

Kod (Code)	Dw	Kanal (Grooves)	Tip (Type)	M	L	W	Z
22-140-1-P	140	1	D6K	62	58	34	24
22-140-2-P	140	2	D7K	70	58	59,5	2
22-140-3-P	140	3	D3K	83	70	85	15
22-140-4-P	140	4	D3K	83	74	110,5	37
22-140-5-P	140	5	D3K	83	78	136	58
22-140-6-P	140	6	D3K	83	78	161,5	84
22-150-1-P	150	1	D6K	70	59	34	25
22-150-2-P	150	2	D6K	70	61	59,5	2
22-150-3-P	150	3	D3K	93	70	85	15
22-150-4-P	150	4	D3K	93	74	110,5	37
22-150-5-P	150	5	D3K	93	78	136	58
22-150-6-P	150	6	D3K	93	78	161,5	84
22-160-1-P	160	1	D6K	62	59	34	25
22-160-2-P	160	2	D6K	70	61	59,5	2
22-160-3-P	160	3	D3K	103	70	85	15
22-160-4-P	160	4	D3K	103	74	110,5	37
22-160-5-P	160	5	D3K	103	78	136	58
22-160-6-P	160	6	D3K	103	78	161,5	84
22-170-1-P	170	1	D6K	70	60	34	26
22-170-2-P	170	2	D6K	70	62	59,5	3
22-170-3-P	170	3	D7K	78	74	85	11
22-170-4-P	170	4	D3K	113	74	110,5	37
22-170-5-P	170	5	D3K	113	78	136	58
22-170-6-P	170	6	D3K	113	80	161,5	82
22-180-1-P	180	1	D6K	70	60	34	26
22-180-2-P	180	2	D6K	70	60	59,5	1
22-180-3-P	180	3	D7K	78	72	85	13
22-180-4-P	180	4	D7K	82	74	110,5	37
22-180-5-P	180	5	D7K	82	80	136	56
22-180-6-P	180	6	D7K	87	72	161,5	90
22-190-1-P	190	1	D6K	70	60	34	26
22-190-2-P	190	2	D6K	74	60	59,5	1
22-190-3-P	190	3	D7K	78	72	85	13
22-190-4-P	190	4	D7K	82	74	110,5	37
22-190-5-P	190	5	D7K	84	80	136	56
22-190-6-P	190	6	D7K	88	85	161,5	77

DOLU V KASNAKLAR
Solid V pulleys

22 Dolu V Kasnaklar 22 Solid V pulleys

22

Kod (Code)	Dw	Kanal (Grooves)	Tip (Type)	M	L	W	Z
22-200-1-P	200	1	D6K	71	60	34	26
22-200-2-P	200	2	D6K	73	72	59,5	13
22-200-3-P	200	3	D7K	83	76	85	9
22-200-4-P	200	4	D7K	90	88	110,5	23
22-200-5-P	200	5	D7K	92	92	136	44
22-200-6-P	200	6	D7K	96	98	161,5	64
22-224-1-P	224	1	D6K	71	63	34	29
22-224-2-P	224	2	D6K	76	68	59,5	9
22-224-3-P	224	3	D7K	83	76	85	9
22-224-4-P	224	4	D7K	93	90	110,5	21
22-224-5-P	224	5	D7K	93	92	136	44
22-224-6-P	224	6	D7K	98	98	161,5	64
22-250-1-P	250	1	D6K	82	63	34	29
22-250-2-P	250	2	D6K	82	71	59,5	12
22-250-3-P	250	3	D7K	90	80	85	5
22-250-4-P	250	4	D7K	95	90	110,5	21
22-250-5-P	250	5	D7K	100	96	136	40
22-250-6-P	250	6	D7K	102	102	161,5	60
22-280-1-P	280	1	D6K	82	64	34	30
22-280-2-P	280	2	D6K	82	74	59,5	15
22-280-3-P	280	3	D7K	90	80	85	5
22-280-4-P	280	4	D7K	95	90	110,5	21
22-280-5-P	280	5	D7K	100	96	136	40
22-280-6-P	280	6	D11K	102	102	161,5	60
22-300-1-P	300	1	D11K	85	65	34	31
22-300-2-P	300	2	D11K	90	75	59,5	16
22-300-3-P	300	3	D11K	90	80	85	5
22-300-4-P	300	4	D11K	105	90	110,5	21
22-300-5-P	300	5	D11K	105	95	136	41
22-300-6-P	300	6	D11K	105	107	161,5	55
22-315-1-P	315	1	D11K	85	65	34	31
22-315-2-P	315	2	D11K	90	75	59,5	16
22-315-3-P	315	3	D11K	90	80	85	5
22-315-4-P	315	4	D11K	105	90	110,5	21
22-315-5-P	315	5	D11K	105	95	136	41
22-315-6-P	315	6	D11K	105	107	161,5	55

DOLU V KASNAKLAR
Solid V pulleys

22 Dolu V Kasnaklar 22 Solid V pulleys

22

Kod (Code)	Dw	Kanal (Grooves)	Tip (Type)	M	L	W	Z
22-355-1-P	355	1	D11K	100	70	34	36
22-355-2-P	355	2	D11K	105	80	59,5	21
22-355-3-P	355	3	D11K	105	80	85	5
22-355-4-P	355	4	D11K	115	90	110,5	21
22-355-5-P	355	5	D11K	115	95	136	41
22-355-6-P	355	6	D11K	115	110	161,5	52
22-400-1-P	400	1	D11K	100	70	34	36
22-400-2-P	400	2	D11K	105	75	59,5	16
22-400-3-P	400	3	D11K	105	80	85	5
22-400-4-P	400	4	D11K	120	90	110,5	21
22-400-5-P	400	5	D11K	120	95	136	41
22-400-6-P	400	6	D11K	120	110	161,5	52
22-450-1-P	450	1	D11K	105	70	34	36
22-450-2-P	450	2	D11K	110	75	59,5	16
22-450-3-P	450	3	D11K	110	80	85	5
22-450-4-P	450	4	D11K	120	95	110,5	16
22-450-5-P	450	5	D11K	120	100	136	36
22-450-6-P	450	6	D11K	120	110	161,5	52
22-500-1-P	500	1	D11K	110	75	34	41
22-500-2-P	500	2	D11K	115	80	59,5	21
22-500-3-P	500	3	D11K	115	85	85	-
22-500-4-P	500	4	D11K	125	100	110,5	11
22-500-5-P	500	5	D11K	125	110	136	26
22-500-6-P	500	6	D11K	125	115	161,5	47
22-560-1-P	560	1	D11K	110	75	34	41
22-560-2-P	560	2	D11K	115	80	59,5	21
22-560-3-P	560	3	D11K	115	85	85	-
22-560-4-P	560	4	D11K	125	100	110,5	11
22-560-5-P	560	5	D11K	125	110	136	26
22-560-6-P	560	6	D11K	125	115	161,5	47
22-630-1-P	630	1	D11K	115	75	34	41
22-630-2-P	630	2	D11K	115	80	59,5	21
22-630-3-P	630	3	D11K	120	95	85	10
22-630-4-P	630	4	D11K	130	100	110,5	11
22-630-5-P	630	5	D11K	130	110	136	26
22-630-6-P	630	6	D11K	130	115	161,5	47



ardmak

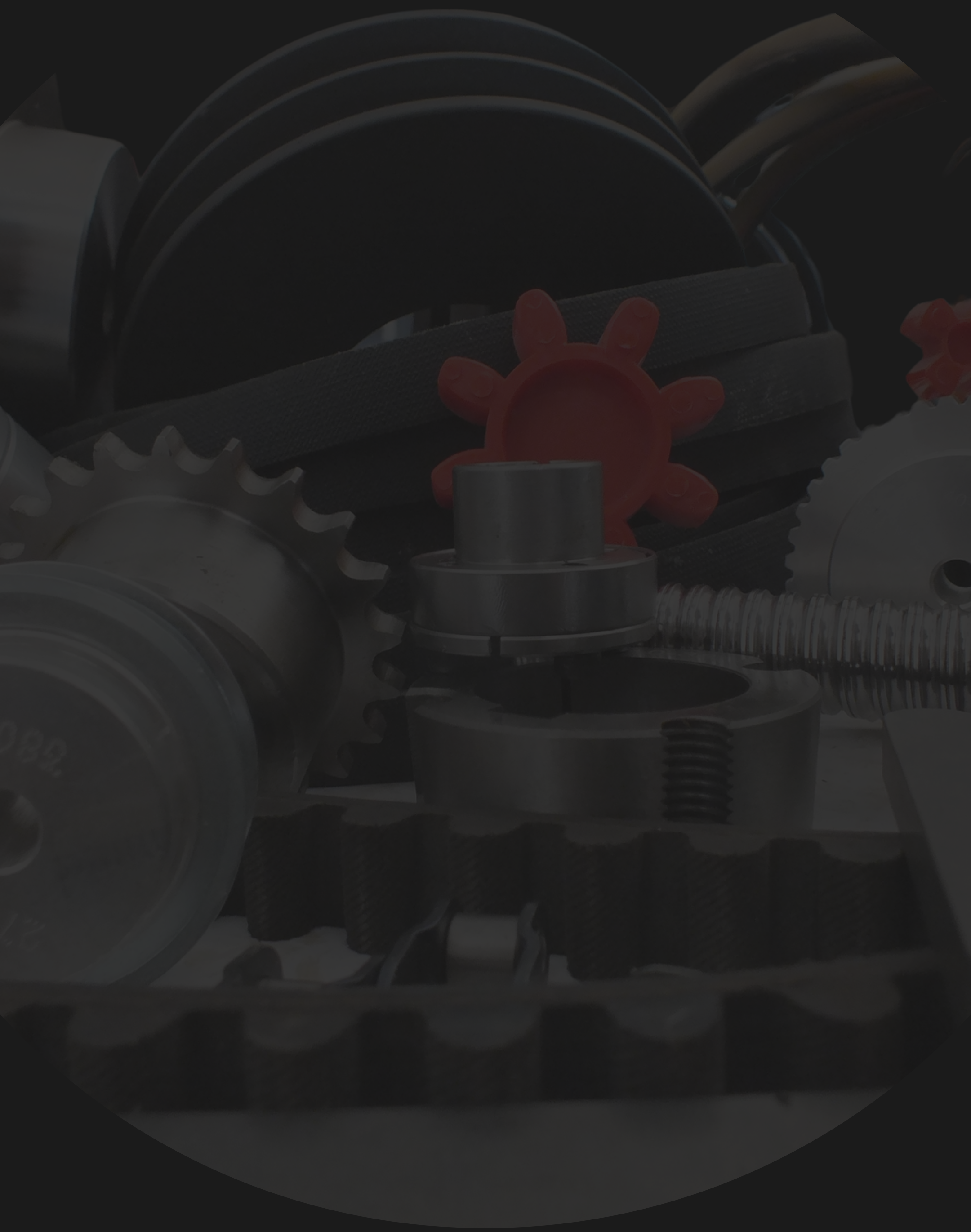

www.ardmakina.com
ard@ardmakina.com
0332 248 64 60