ardmak

XH



Burçlu Triger Dişliler

Bushed Timing Belt Pulleys

BURÇLU TRİGER DİŞLİLER
Bushed Timing Belt Pulleys

XH HATVELİ TRİGER DİŞLİLER — XH Timing Belt Pulleys

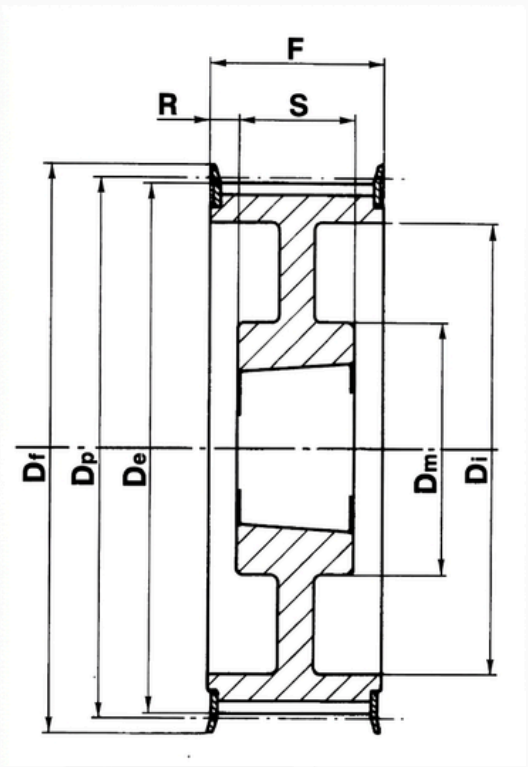

4WF

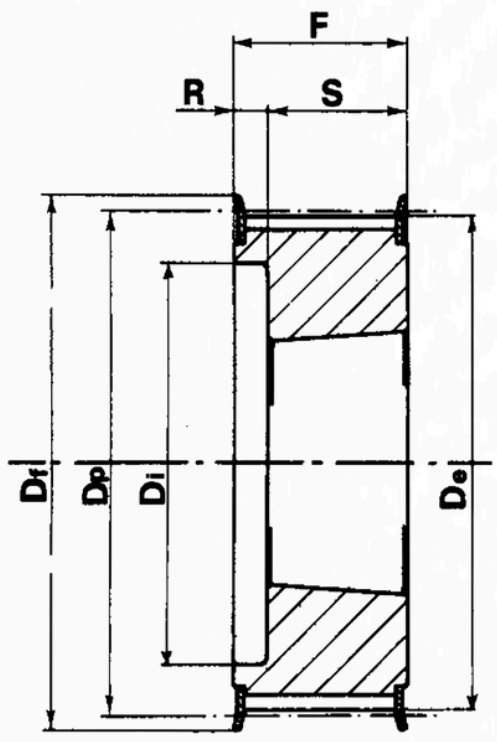

5F

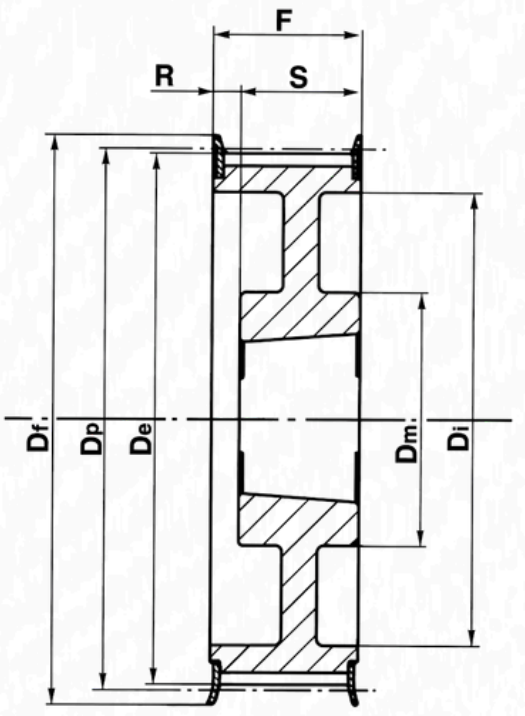

5WF

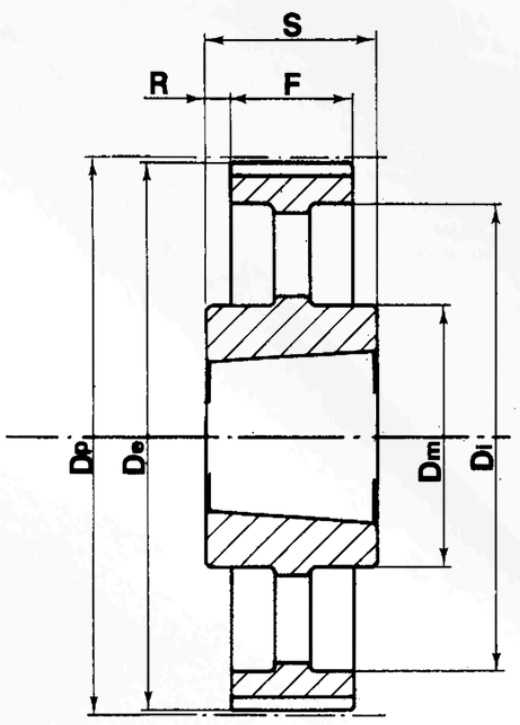

7A

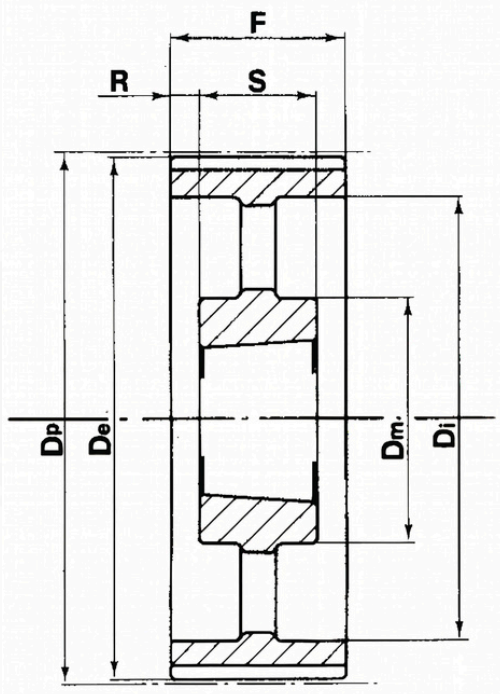

9A

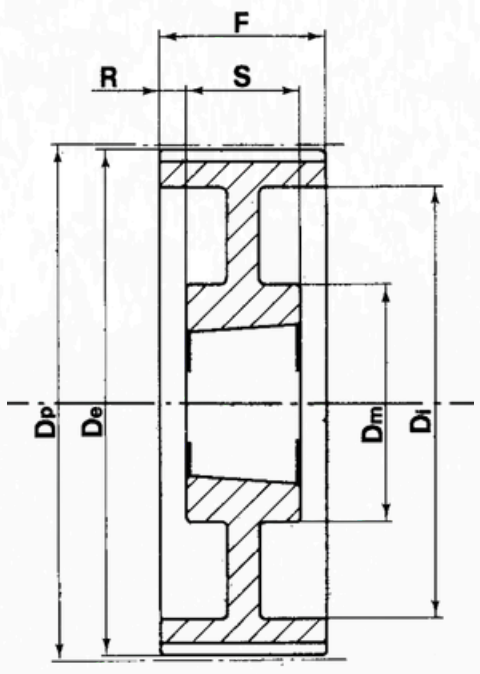

9W

GÜÇ DEVİR TABLOSU

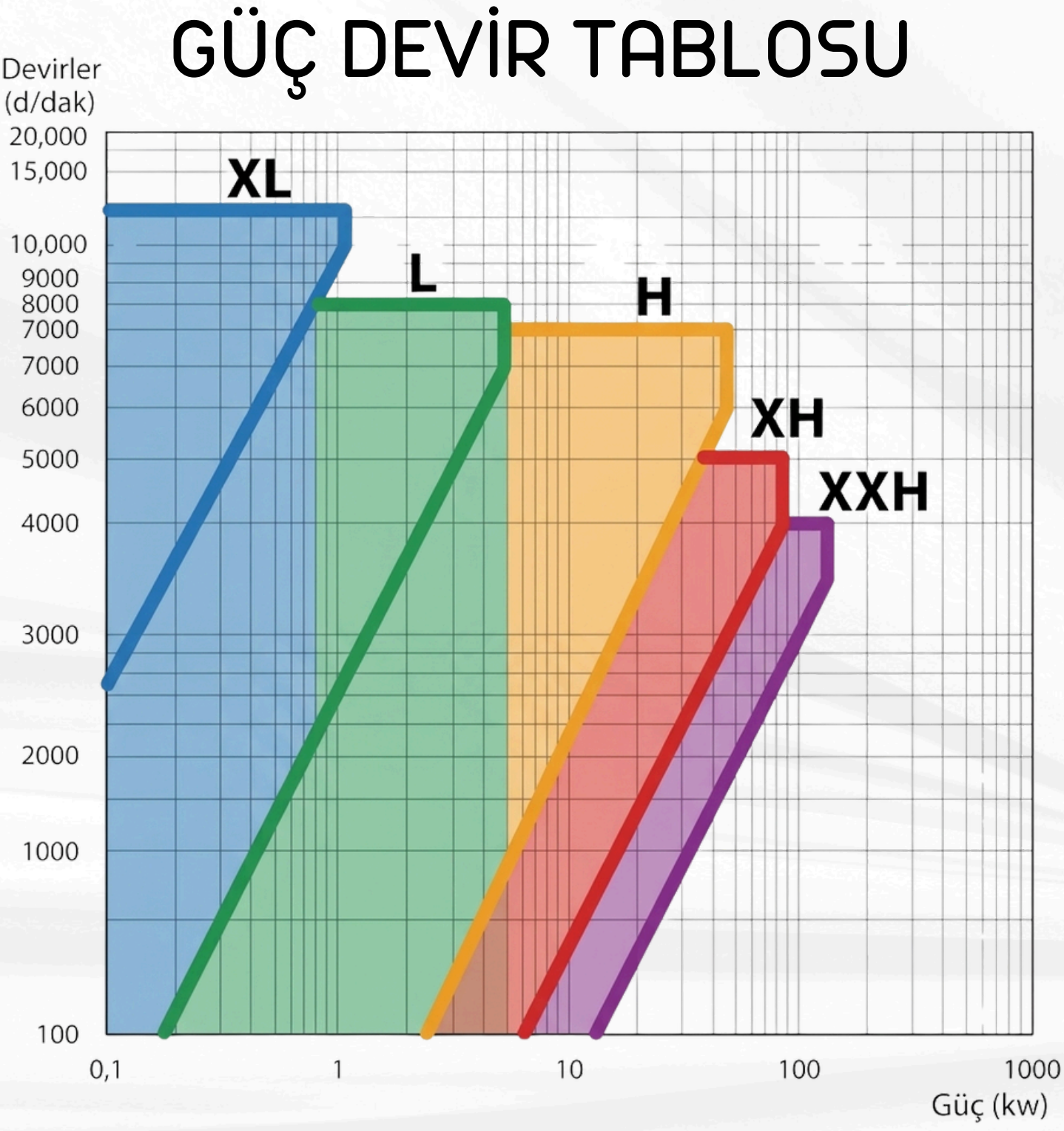

BURÇLU TRİGER DİŞLİLER
Bushed Timing Belt Pulleys

XH HATVELİ TRİGER DİŞLİLER — XH Timing Belt Pulleys

XH-200

Kod (Code)	Tip (Type)	Flanş (Flange)	Burç (bush)	Max. Delik (Bore)	Dp	De	Df	Dm	Di	F	S	R
18 XH 200	5F	F44	2517	60	127,34	124,55	140	-	95	64	45	19
20 XH 200	5F	F49	2517	60	141,49	138,69	154	-	110	64	45	19
22 XH 200	5F	F52	2517	60	155,64	152,84	168	-	120	64	45	19
24 XH 200	5F	F55	2517	60	169,79	166,99	184	-	135	64	45	19
26 XH 200	5F	F59	2517	60	183,94	181,14	200	-	150	64	45	19
28 XH 200	4WF	F61	2517	60	198,08	195,29	212	120	165	64	45	9,5
30 XH 200	4WF	F62	2517	60	212,23	209,44	226	120	180	64	45	9,5
32 XH 200	4WF	F64	2517	60	226,38	223,59	240	120	195	64	45	9,5
40 XH 200	4WF	F70	3020	75	282,98	280,18	296	160	245	64	51	9,5
48 XH 200	9W	-	3020	75	339,57	336,78	-	160	300	64	51	6,5
60 XH 200	7A	-	3535	90	424,47	421,67	-	190	385	64	89	12,5
72 XH 200	7A	-	3535	90	509,4	506,56	-	190	470	64	89	12,5
84 XH 200	7A	-	3535	90	594,25	591,46	-	190	555	64	89	12,5
96 XH 200	7A	-	3535	90	679,15	676,35	-	190	640	64	89	12,5
120 XH 200	7A	-	3535	90	848,93	846,14	-	190	810	64	89	12,5

XH-300

Kod (Code)	Tip (Type)	Flanş (Flange)	Burç (bush)	Max. Delik (Bore)	Dp	De	Df	Dm	Di	F	S	R
18 XH 300	5F	F44	2517	60	127,34	124,55	140	-	95	90	45	45
20 XH 300	5F	F49	2517	60	141,49	138,69	154	-	110	90	45	45
22 XH 300	5F	F52	2517	60	155,64	152,84	168	-	120	90	45	45
24 XH 300	5F	F55	2517	60	169,79	166,99	184	-	135	90	45	45
26 XH 300	5F	F59	2517	60	183,94	181,14	200	-	150	90	45	45
28 XH 300	5F	F61	3020	75	198,08	195,29	212	120	165	90	51	39
30 XH 300	5F	F62	3020	75	212,23	209,44	226	120	180	90	51	39
32 XH 300	5F	F64	3020	75	226,38	223,59	240	120	195	90	51	39
40 XH 300	4WF	F70	3020	75	282,98	280,18	296	160	245	90	51	19,5
48 XH 300	9A	-	3020	75	339,57	336,78	-	160	300	90	51	19,5
60 XH 300	9A	-	3535	90	424,47	421,67	-	190	385	90	89	0,5
72 XH 300	9A	-	3535	90	509,4	506,56	-	190	470	90	89	0,5
84 XH 300	7A	-	4040	100	594,25	591,46	-	190	555	90	102	6
96 XH 300	7A	-	4040	100	679,15	676,35	-	190	640	90	102	6
120 XH 300	7A	-	4040	100	848,93	846,14	-	190	810	90	102	6

BURÇLU TRİGER DİŞLİLER
Bushed Timing Belt Pulleys

XH HATVELİ TRİGER DİŞLİLER — XH Timing Belt Pulleys

XH-400

Kod (Code)	Tip (Type)	Flanş (Flange)	Burç (bush)	Max. Delik (Bore)	Dp	De	Df	Dm	Di	F	S	R
18 XH 400	5F	F44	2517	60	127,34	124,55	140	-	95	119	45	74
20 XH 400	5F	F49	2517	60	141,49	138,69	154	-	110	119	45	74
22 XH 400	5F	F52	2517	60	155,64	152,84	168	-	120	119	45	74
24 XH 400	5F	F55	3020	75	169,79	166,99	184	-	135	119	51	68
26 XH 400	5F	F59	3020	75	183,94	181,14	200	-	150	119	51	68
28 XH 400	5F	F61	3020	75	198,08	195,29	212	120	165	119	51	68
30 XH 400	5F	F62	3020	75	212,23	209,44	226	120	180	119	51	68
32 XH 400	5F	F64	3020	75	226,38	223,59	240	120	195	119	51	68
40 XH 400	4WF	F70	3535	90	282,98	280,18	296	160	245	119	89	15
48 XH 400	9W	-	3535	90	339,57	336,78	-	160	300	119	89	15
60 XH 400	9A	-	4040	100	424,47	421,67	-	190	385	119	102	8,5
72 XH 400	9A	-	4040	100	509,4	506,56	-	190	470	119	102	8,5
84 XH 400	9A	-	4040	100	594,25	591,46	-	190	555	119	102	8,5
96 XH 400	9A	-	4040	100	679,15	676,35	-	190	640	119	102	8,5
120 XH 400	9A	-	4040	100	848,93	846,14	-	190	810	119	102	8,5

XH Burçlu Triger Dişliler

XH Hatveli burçlu triger dişliler çeşitli ölçülerde imal edilebilmektedir. İçerisine takılan konik burçla istenilen mil çapına göre kolayca monte ve demonte edilebilir. Ayrıca delik işleme kama kanalı açma gibi işlemler yapılmaz. Salgısız ve balanssız olarak monte edilebilir.



ardmak

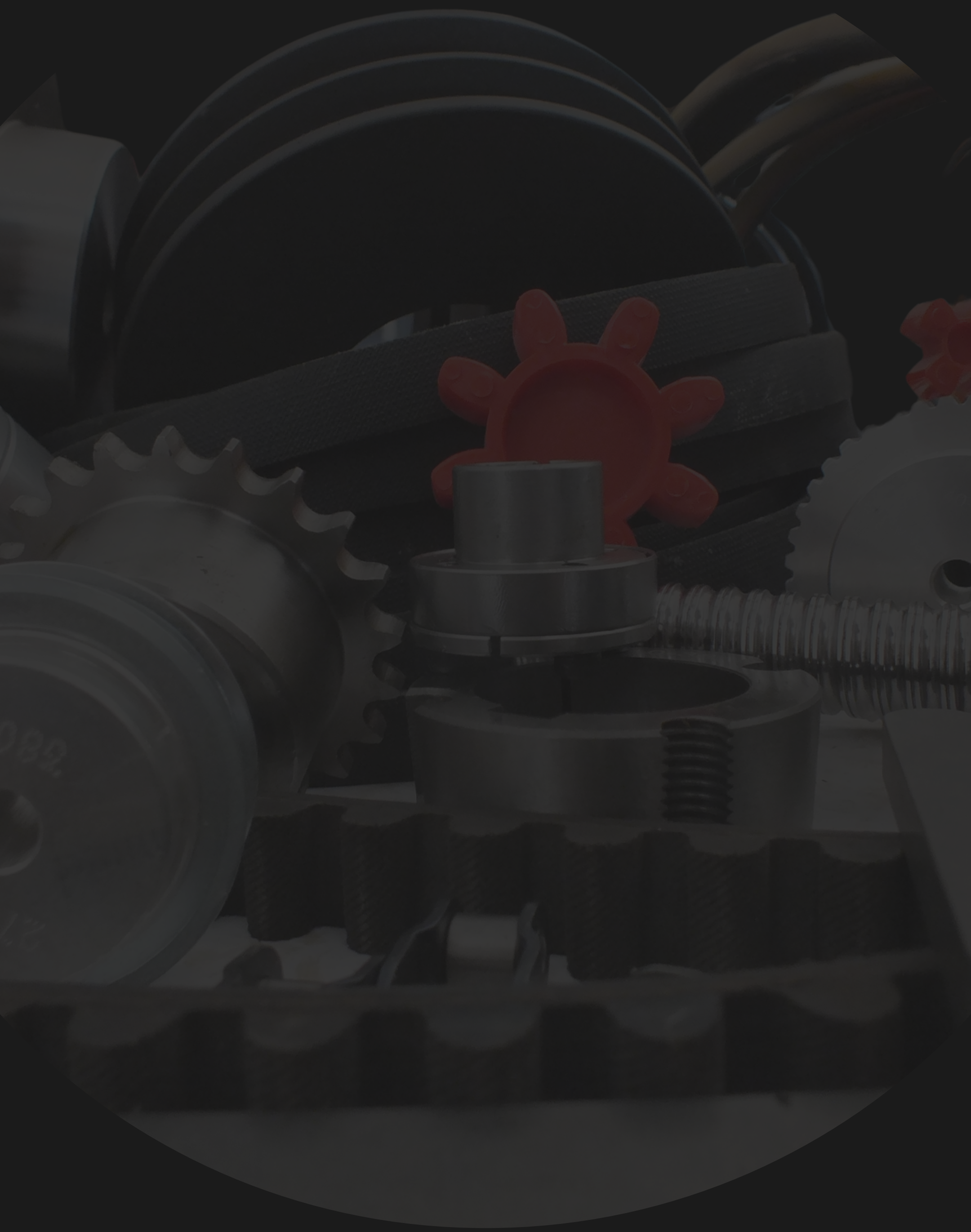

www.ardmakina.com
ard@ardmakina.com
0332 248 64 60