ardmak

14M



Burçlu Triger Dişliler

Bushed Timing Belt Pulleys

www.ardmakina.com

BURÇLU TRİGER DİŞLİLER
Bushed Timing Belt Pulleys

HTD 14M HATVELİ TRİGER DİŞLİLER HTD 14M Timing Belt Pulleys

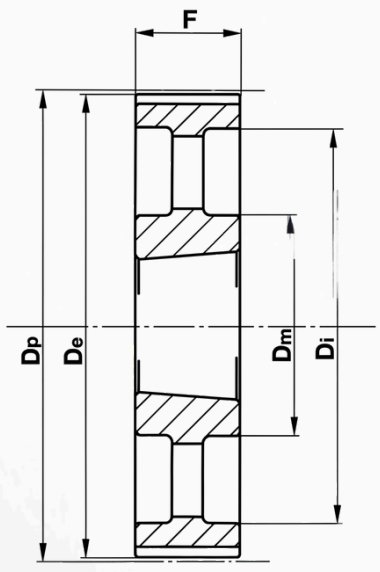

3A

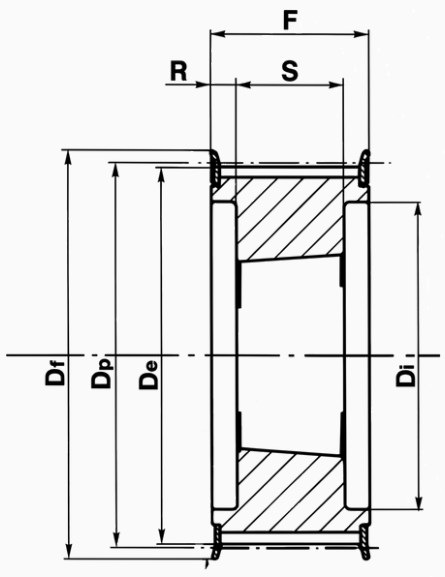

4F

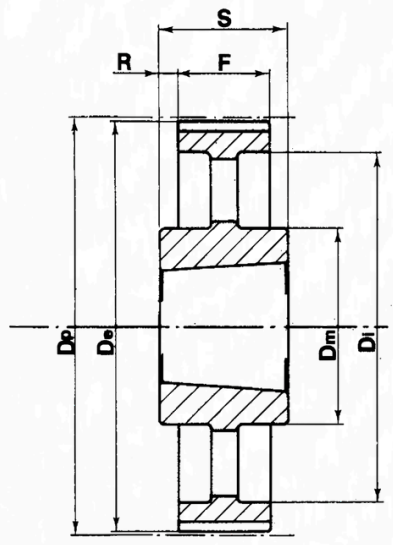

7A

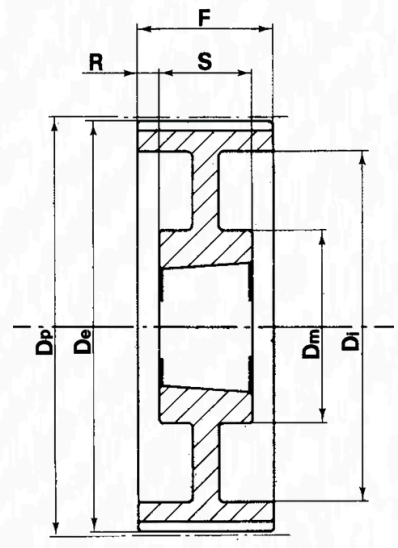

9W

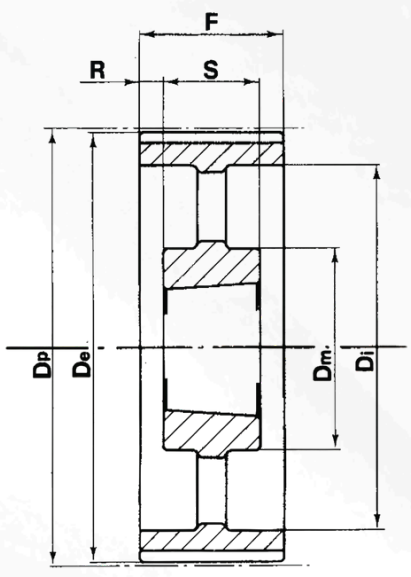

9A

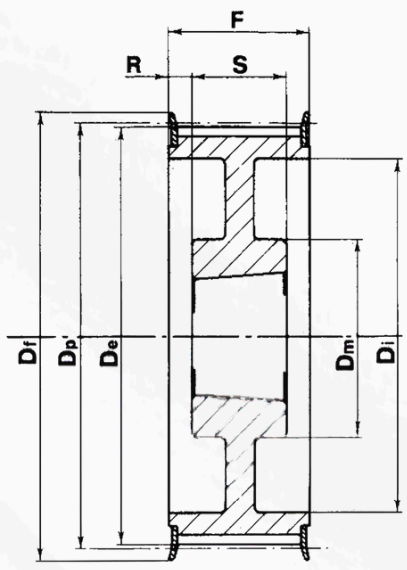

9WF

GÜÇ DEVİR TABLOSU

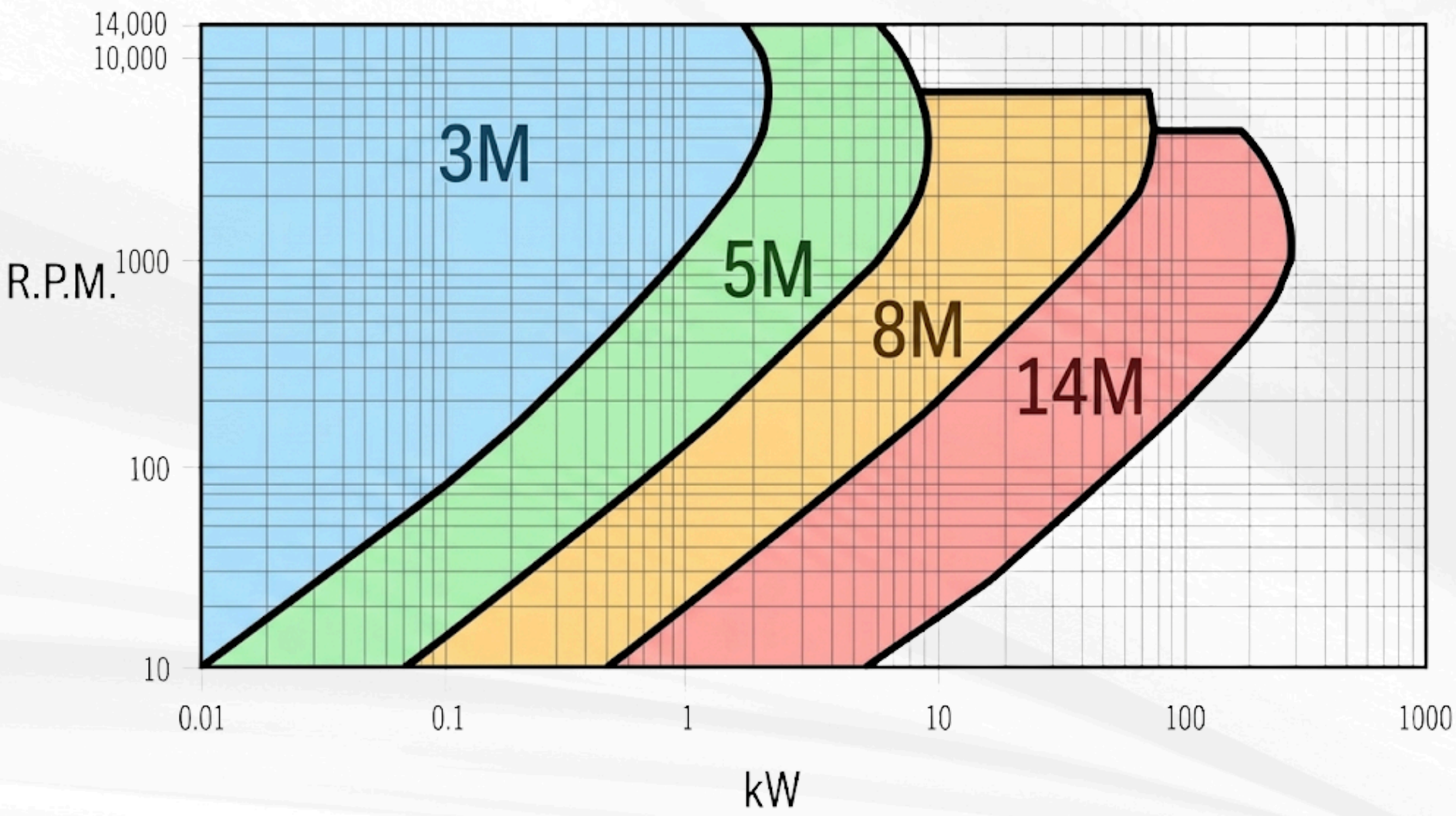

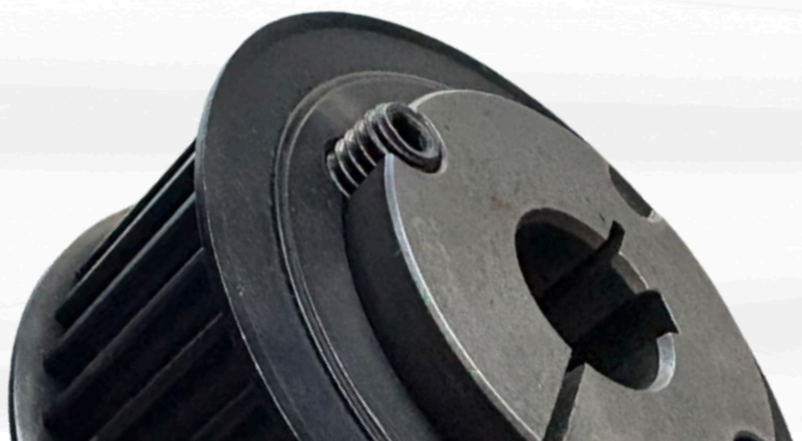

ardmak

BURÇLU TRİGER DİŞLİLER
Bushed Timing Belt Pulleys

HTD 14M HATVELİ TRİGER DİŞLİLER HTD 14M Timing Belt Pulleys

14M-40

Kod (Code)	Tip (Type)	Flanş (Flange)	Burç (bush)	Max. Delik (Bore)	Dp	De	Df	Dm	Di	F	S	R
28 14M-40	4F	F40	2012	50	124,8	122,1	128	—	94	54	32	11
29 14M-40	4F	F43	2012	50	129,2	126,6	138	—	98	54	32	11
30 14M-40	4F	F43	2012	50	133,7	131	138	—	98	54	32	11
32 14M-40	4F	F49	2012	50	142,6	139,9	154	—	108	54	32	11
34 14M-40	4F	F51	2517	60	151,5	148,8	160	—	110	54	45	4,5
36 14M-40	4F	F52	2517	60	160,4	157,7	168	—	120	54	45	4,5
38 14M-40	4F	F81	2517	60	169,3	166,6	184	—	130	54	45	4,5
40 14M-40	4F	F56	2517	60	178,3	175,5	188	—	138	54	45	4,5
44 14M-40	4F	F61	3020	75	196,1	193,3	212	—	155	54	51	1,5
48 14M-40	4F	F62	3020	75	213,9	211,1	226	—	170	54	51	1,5
56 14M-40	9WF	F66	3020	75	249,6	246,8	256	170	208	54	51	1,5
64 14M-40	9WF	F70	3020	75	285,2	282,4	296	170	240	54	51	1,5
72 14M-40	9W	—	3020	75	320,9	318,1	—	170	280	54	51	1,5
80 14M-40	9A	—	3020	75	356,5	353,7	—	170	315	54	51	1,5
90 14M-40	9A	—	3020	75	401,1	398,3	—	170	360	54	51	1,5
112 14M-40	9A	—	3020	75	499,1	496,3	—	170	457	54	51	1,5
144 14M-40	9A	—	3020	75	641,7	638,9	—	170	600	54	51	1,5
168 14M-40	9A	—	3020	75	748,7	745,9	—	170	706	54	51	1,5
192 14M-40	7A	—	3535	90	855,6	852,8	—	190	813	54	89	17,5
216 14M-40	7A	—	3535	90	962,6	959,8	—	190	920	54	89	17,5

14M-55

Kod (Code)	Tip (Type)	Flanş (Flange)	Burç (bush)	Max. Delik (Bore)	Dp	De	Df	Dm	Di	F	S	R
28-14M-55	4F	F40	2012	50	124,8	122,1	128	—	94	70	32	19
29-14M-55	4F	F43	2012	50	129,2	126,6	138	—	100	70	32	19
30-14M-55	4F	F43	2517	60	133,7	131	138	—	100	70	45	12,5
32-14M-55	4F	F49	2517	60	142,6	139,9	154	—	108	70	45	12,5
34-14M-55	4F	F51	2517	60	151,5	148,8	160	—	110	70	45	12,5
36-14M-55	4F	F52	2517	60	160,4	157,7	168	—	120	70	45	12,5
38-14M-55	4F	F81	2517	60	169,3	166,6	184	—	130	70	45	12,5
40-14M-55	4F	F56	2517	60	178,3	175,5	188	—	138	70	45	12,5
44-14M-55	4F	F61	3020	75	196,1	193,3	212	—	155	70	51	9,5
48-14M-55	4F	F62	3020	75	213,9	211,1	226	—	170	70	51	9,5
56-14M-55	9WF	F66	3020	75	249,6	246,8	256	170	208	70	51	9,5
64-14M-55	9WF	F70	3020	75	285,2	282,4	296	170	240	70	51	9,5
72-14M-55	9W	—	3020	75	320,9	318,1	—	170	280	70	51	9,5
80-14M-55	9A	—	3020	75	356,5	353,7	—	170	315	70	51	9,5
90-14M-55	9A	—	3020	75	401,1	398,3	—	170	360	70	51	9,5
112-14M-55	9A	—	3020	75	499,1	496,3	—	170	457	70	51	9,5
144-14M-55	9A	—	3020	75	641,7	638,9	—	170	600	70	51	9,5
168-14M-55	9A	—	3020	75	748,7	745,9	—	170	706	70	51	9,5
192-14M-55	7A	—	3535	90	855,6	852,8	—	190	813	70	89	9,5
216-14M-55	7A	—	3535	90	962,6	959,8	—	190	920	70	89	9,5

ardmak

BURÇLU TRİGER DİŞLİLER
Bushed Timing Belt Pulleys

HTD 14M HATVELİ TRİGER DİŞLİLER *HTD 14M Timing Belt Pulleys*

14M-85

Kod (Code)	Tip (Type)	Flanş (Flange)	Burç (bush)	Max. Delik (Bore)	Dp	De	Df	Dm	Di	F	S	R
28-14M-85	4F	F40	2517	60	124,8	122,1	128	—	98	102	45	28,5
29-14M-85	4F	F43	2517	60	129,2	126,6	138	—	100	102	45	28,5
30-14M-85	4F	F43	2517	60	133,7	131	138	—	100	102	45	28,5
32-14M-85	4F	F49	2517	60	142,6	139,9	154	—	108	102	45	28,5
34-14M-85	4F	F51	2517	60	151,5	148,8	160	—	110	102	45	28,5
36-14M-85	4F	F52	3020	75	160,4	157,7	168	—	120	102	51	25,5
38-14M-85	4F	F81	3020	75	169,3	166,6	184	—	130	102	51	25,5
40-14M-85	4F	F56	3020	75	178,3	175,5	188	—	138	102	51	25,5
44-14M-85	4F	F61	3020	75	196,1	193,3	212	—	153	102	51	25,5
48-14M-85	4F	F62	3020	75	213,9	211,1	226	—	170	102	51	25,5
56-14M-85	4F	F66	3525	90	249,6	246,8	256	—	210	102	65	18,5
64-14M-85	9WF	F70	3525	90	285,2	282,4	296	190	240	102	65	18,5
72-14M-85	9W	—	3525	90	320,9	318,1	—	190	280	102	65	18,5
80-14M-85	9A	—	3525	90	356,5	353,7	—	190	315	102	65	18,5
90-14M-85	9A	—	3525	90	401,1	398,3	—	190	360	102	65	18,5
112-14M-85	9A	—	3525	90	499,1	496,3	—	190	457	102	65	18,5
144-14M-85	9A	—	3525	90	641,7	638,9	—	190	600	102	65	18,5
168-14M-85	9A	—	3525	90	748,7	745,9	—	190	706	102	65	18,5
192-14M-85	3A	—	4040	100	855,6	852,8	—	190	813	102	102	—
216-14M-85	3A	—	4040	100	962,6	959,8	—	190	920	102	102	—

14M-115

Kod (Code)	Tip (Type)	Flanş (Flange)	Burç (bush)	Max. Delik (Bore)	Dp	De	Df	Dm	Di	F	S	R
28-14M-115	4F	F40	2517	60	124,8	122,1	128	—	98	133	45	44
29-14M-115	4F	F43	2517	60	129,2	126,6	138	—	100	133	45	44
30-14M-115	4F	F43	2517	60	133,7	131	138	—	100	133	45	44
32-14M-115	4F	F49	2517	60	142,6	139,9	154	—	108	133	45	44
34-14M-115	4F	F51	2517	60	151,5	148,8	160	—	110	133	45	44
36-14M-115	4F	F52	3020	75	160,4	157,7	168	—	125	133	51	41
38-14M-115	4F	F81	3020	75	169,3	166,6	184	—	130	133	51	41
40-14M-115	4F	F56	3020	75	178,3	175,5	188	—	138	133	51	41
44-14M-115	4F	F61	3030	75	196,1	193,3	212	—	155	133	76	28,5
48-14M-115	4F	F62	3030	75	213,9	211,1	226	—	170	133	76	28,5
56-14M-115	4F	F66	3535	90	249,6	246,8	256	—	208	133	89	22
64-14M-115	9WF	F70	3535	90	285,2	282,4	296	190	240	133	89	22
72-14M-115	9W	—	3535	90	320,9	318,1	—	190	280	133	89	22
80-14M-115	9A	—	3535	90	356,5	353,7	—	190	315	133	89	22
90-14M-115	9A	—	3535	90	401,1	398,3	—	190	360	133	89	22
112-14M-115	9A	—	3535	90	499,1	496,3	—	190	457	133	89	22
144-14M-115	9A	—	4040	100	641,7	638,9	—	230	600	133	102	15,5
168-14M-115	9A	—	4040	100	748,7	745,9	—	230	706	133	102	15,5
192-14M-115	9A	—	4040	100	855,6	852,8	—	230	813	133	102	15,5
216-14M-115	9A	—	4040	100	962,6	959,8	—	230	920	133	102	15,5

BURÇLU TRİGER DİŞLİLER
Bushed Timing Belt Pulleys

HTD 14M HATVELİ TRİGER DİŞLİLER HTD 14M Timing Belt Pulleys

14M-170

Kod (Code)	Tip (Type)	Flanş (Flange)	Burç (bush)	Max. Delik (Bore)	Dp	De	Df	Dm	Di	F	S	R
38-14M-170	4F	F81	3030	75	169,3	166,6	184	—	130	187	76	55,5
40-14M-170	4F	F56	3030	75	178,3	175,5	188	—	138	187	76	55,5
44-14M-170	4F	F61	3535	90	196,1	193,3	212	—	153	187	89	49
48-14M-170	4F	F62	3535	90	213,9	211,1	226	—	170	187	89	49
56-14M-170	4F	F66	3535	90	249,6	246,8	256	—	208	187	89	49
64-14M-170	4F	F70	4040	100	285,2	282,4	296	—	240	187	102	42,5
72-14M-170	9W	—	4040	100	320,9	318,1	—	230	280	187	102	42,5
80-14M-170	9W	—	4040	100	356,5	353,7	—	230	315	187	102	42,5
90-14M-170	9A	—	4040	100	401,1	398,3	—	230	360	187	102	42,5
112-14M-170	9A	—	5050	125	499,1	496,3	—	265	457	187	127	30
144-14M-170	9A	—	5050	125	641,7	638,9	—	265	600	187	127	30
168-14M-170	9A	—	5050	125	748,7	745,9	—	265	706	187	127	30
192-14M-170	9A	—	5050	125	855,6	852,8	—	265	813	187	127	30
216-14M-170	9A	—	5050	125	962,6	959,8	—	265	920	187	127	30

14M Burçlu Triger Dişliler

14M Burçlu triger dişliler HTD ve STD çeşitlerinde imal edilebilmektedir. İçerisine takılan konik burçla istenilen mil çapına göre kolayca monte ve demonte edilebilir. Ayrıca delik işleme kama kanalı açma gibi işlemler yapılmaz. Salgısız ve balanssız olarak monte edilebilir.



ardmak

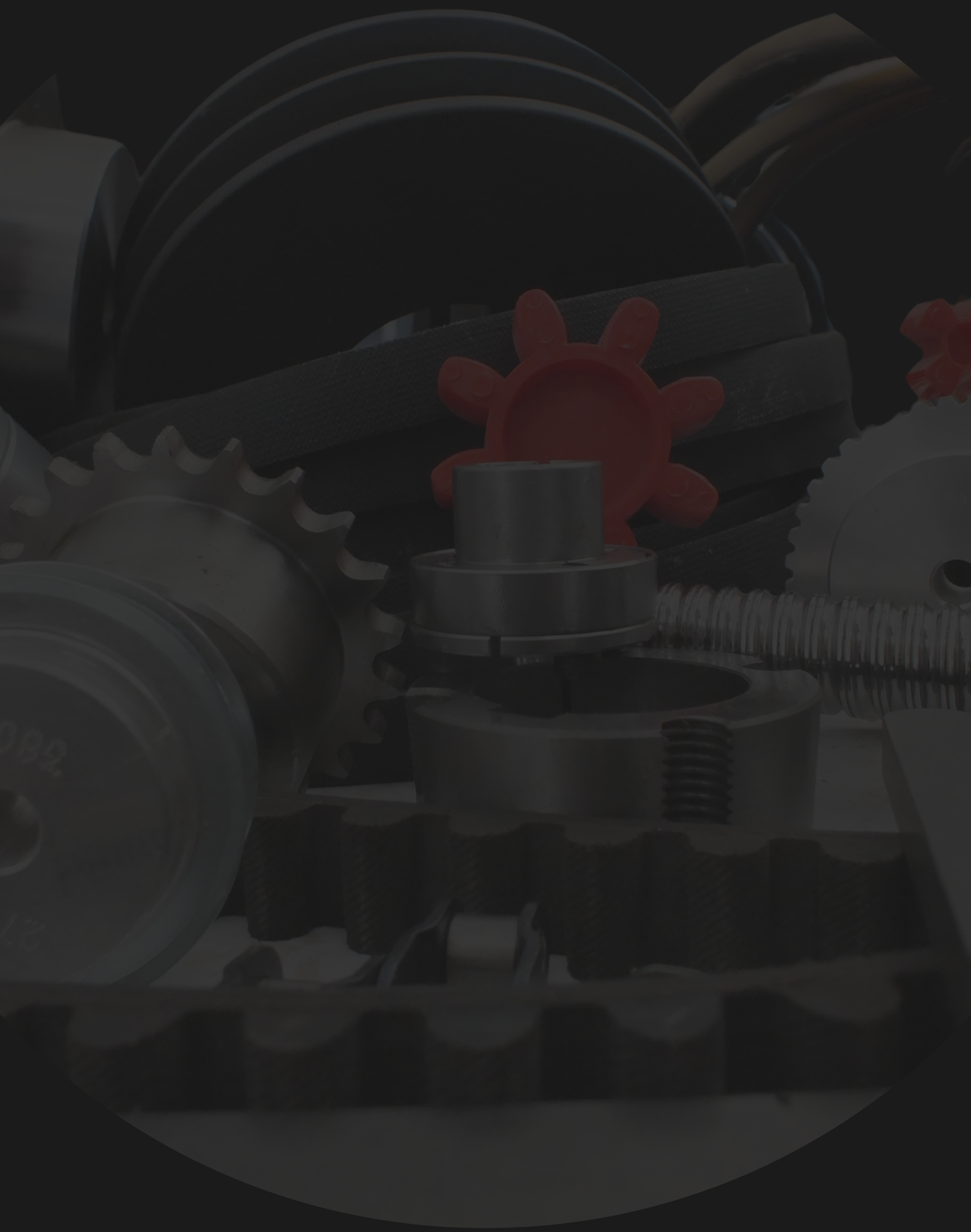

www.ardmakina.com
ard@ardmakina.com
0332 248 64 60