ardmak

5M



Burçlu Triger Dişliler

Bushed Timing Belt Pulleys

www.ardmakina.com

BURÇLU TRİGER DİŞLİLER
Bushed Timing Belt Pulleys

HTD 5M HATVELİ TRİGER DİŞLİLER HTD 5M Timing Belt Pulleys

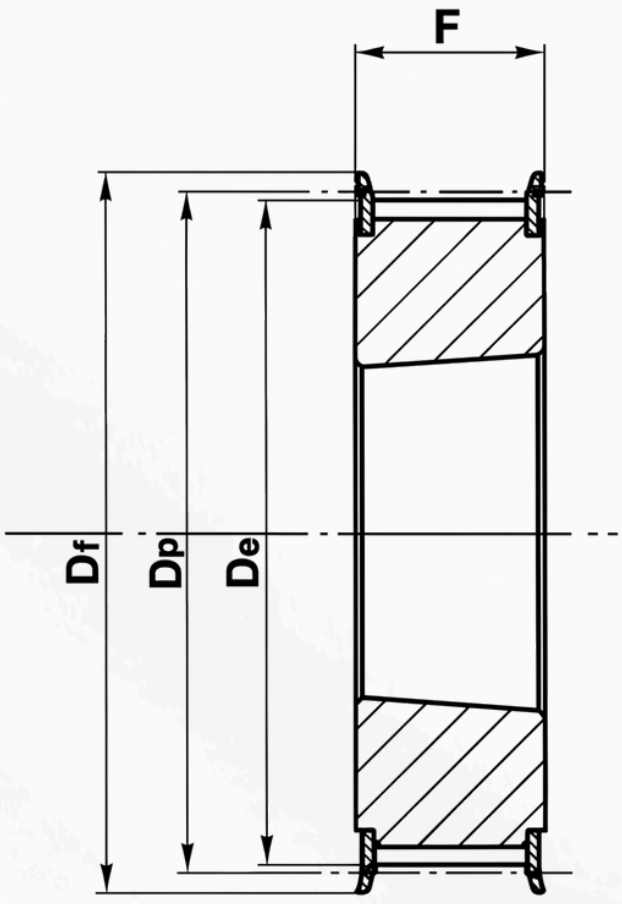

6F

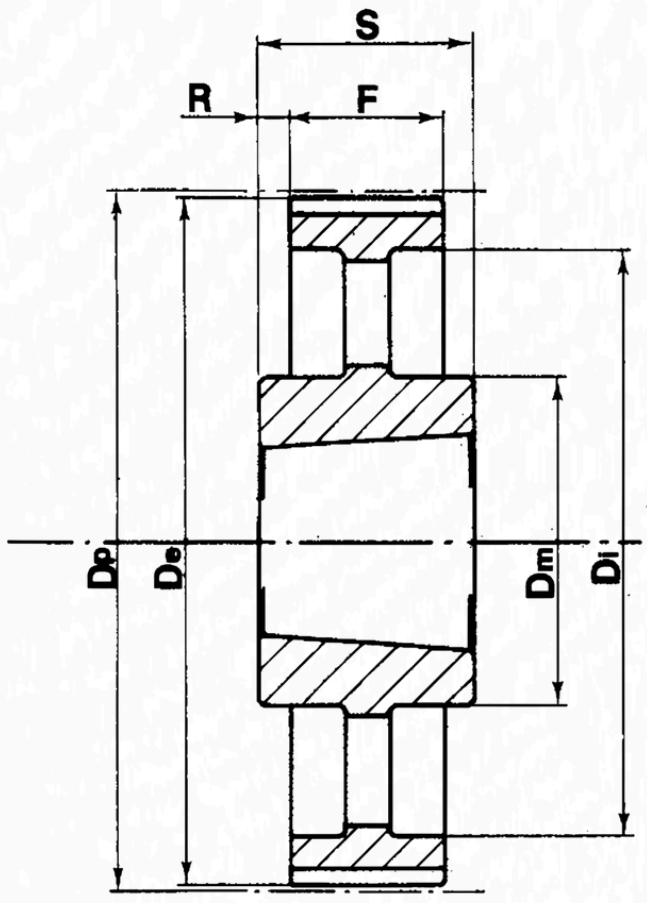

7A

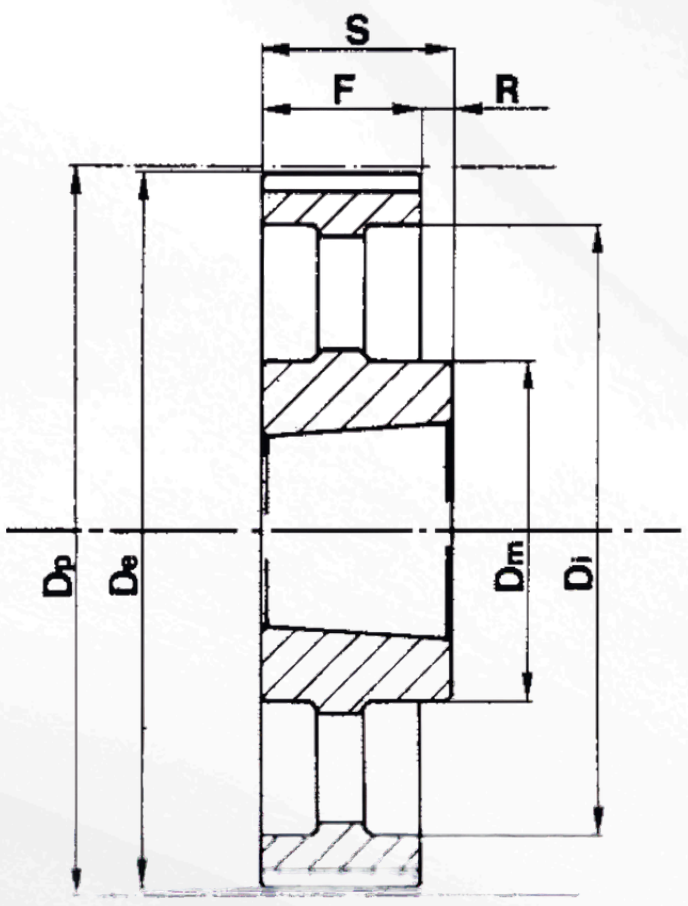

8A

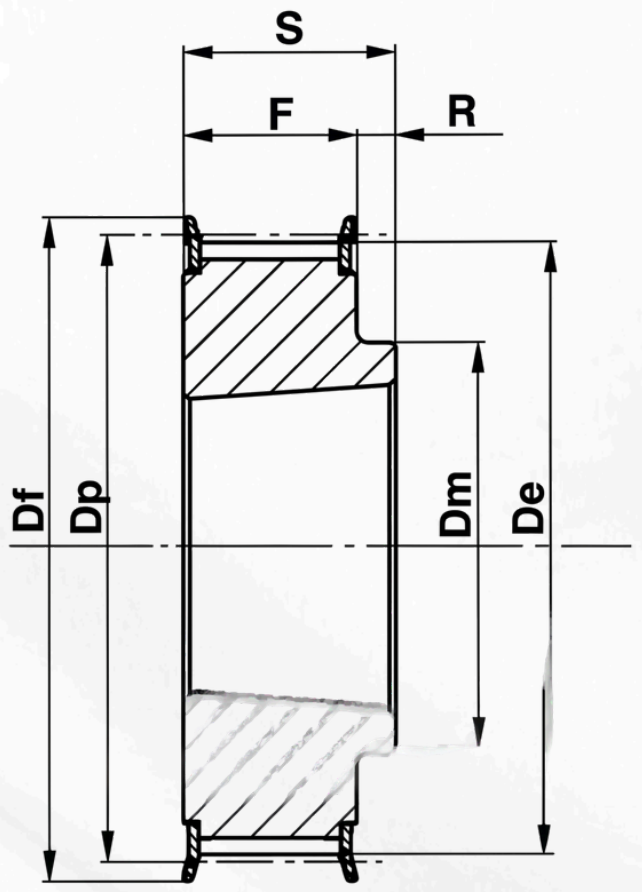

8F



GÜÇ DEVİR TABLOSU

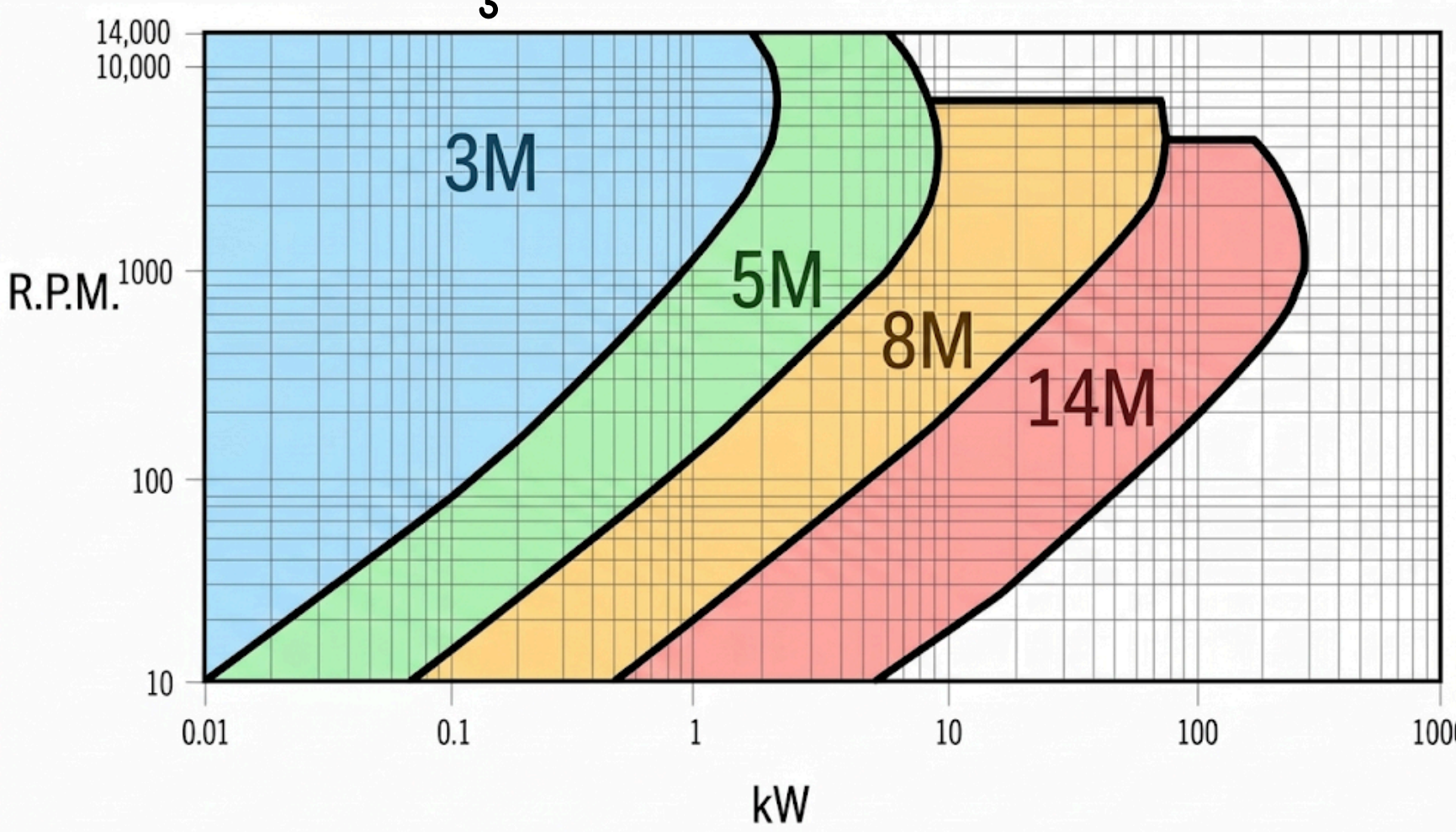

5M Burçlu Triger Dişliler

5M Burçlu triger dişliler HTD ve STD çeşitlerinde imal edilebilmektedir. İçerisine takılan konik burçla istenilen mil çapına göre kolayca monte ve demonte edilebilir. Ayrıca delik işleme kama kanalı açma gibi işlemler yapılmaz. Salgısız ve balanssız olarak monte edilebilir.

5M-15

Kod (Code)	Tip (Type)	Flanş (Flange)	Burç (bush)	Max. Delik (Bore)	Dp	De	Df	Dm	Di	F	S	R
34-5M-15	3F	F21	1008	25	54,11	52,97	57	—	—	22	22	—
36-5M-15	3F	F22	1108	25	57,3	56,15	60	—	—	22	22	—
38-5M-15	3F	F25	1108	25	60,48	59,34	66	—	—	22	22	—
40-5M-15	3F	F26	1108	25	63,66	62,52	70	—	—	22	22	—
44-5M-15	3F	F27	1108	25	70,03	68,89	75	—	—	22	22	—
48-5M-15	8F	F29	1210	32	76,39	75,25	83	59	—	22	25	3
56-5M-15	8F	F32	1210	32	89,13	87,98	93	70	—	22	25	3
64-5M-15	8F	F35	1210	32	101,9	100,7	106	80	—	22	25	3
72-5M-15	8A	—	1610	42	114,6	113,5	—	92	—	22	25	3
80-5M-15	8A	—	1610	42	127,3	126,2	—	92	—	22	25	3
90-5M-15	8A	—	1610	42	143,2	142,1	—	92	—	22	25	3
112-5M-15	8A	—	2012	50	178,3	177,1	—	110	—	20	32	12
136-5M-15	7A	—	2012	50	216,5	215,3	—	110	199	20	32	6

ardmak

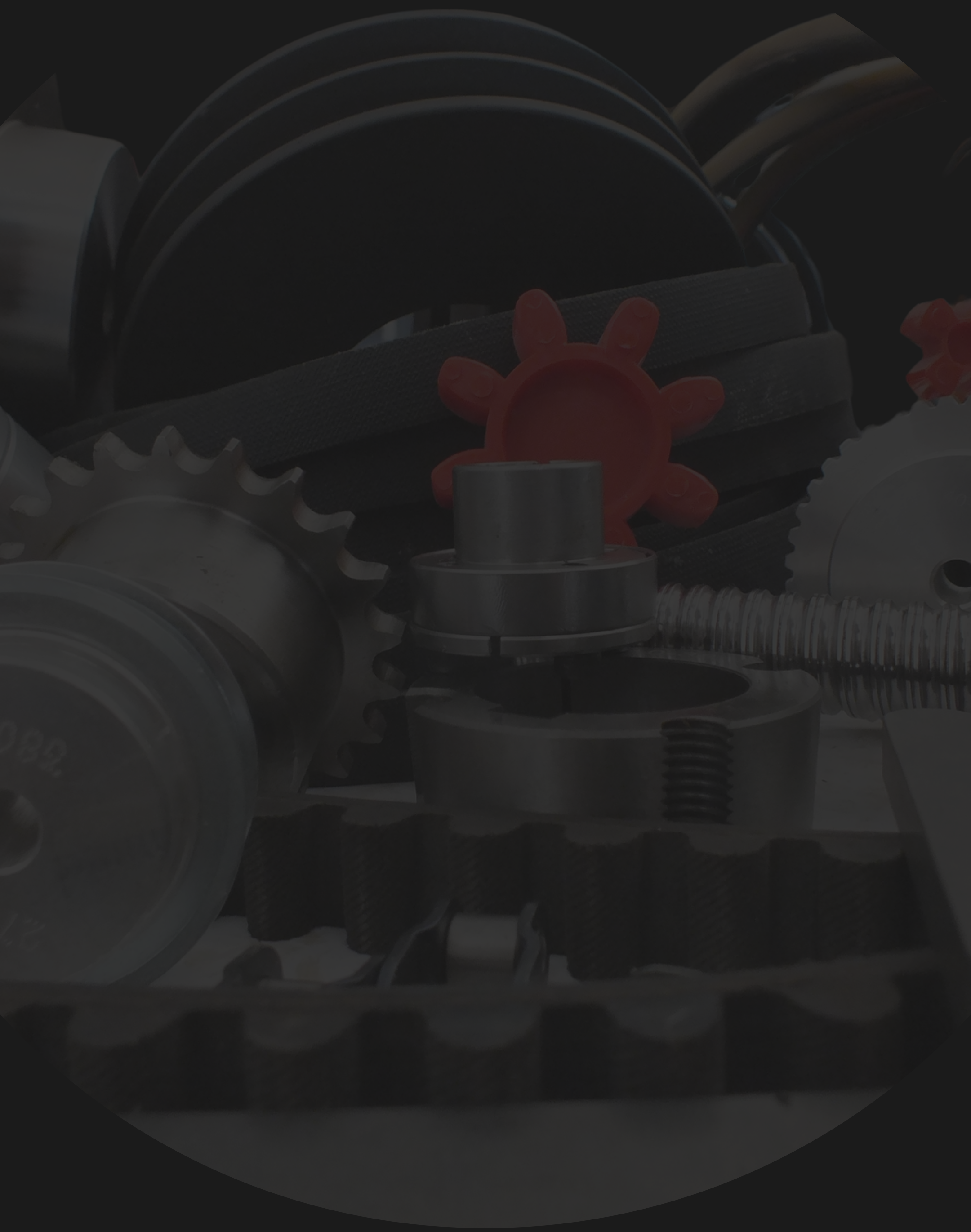

www.ardmakina.com
ard@ardmakina.com
0332 248 64 60