ardmak

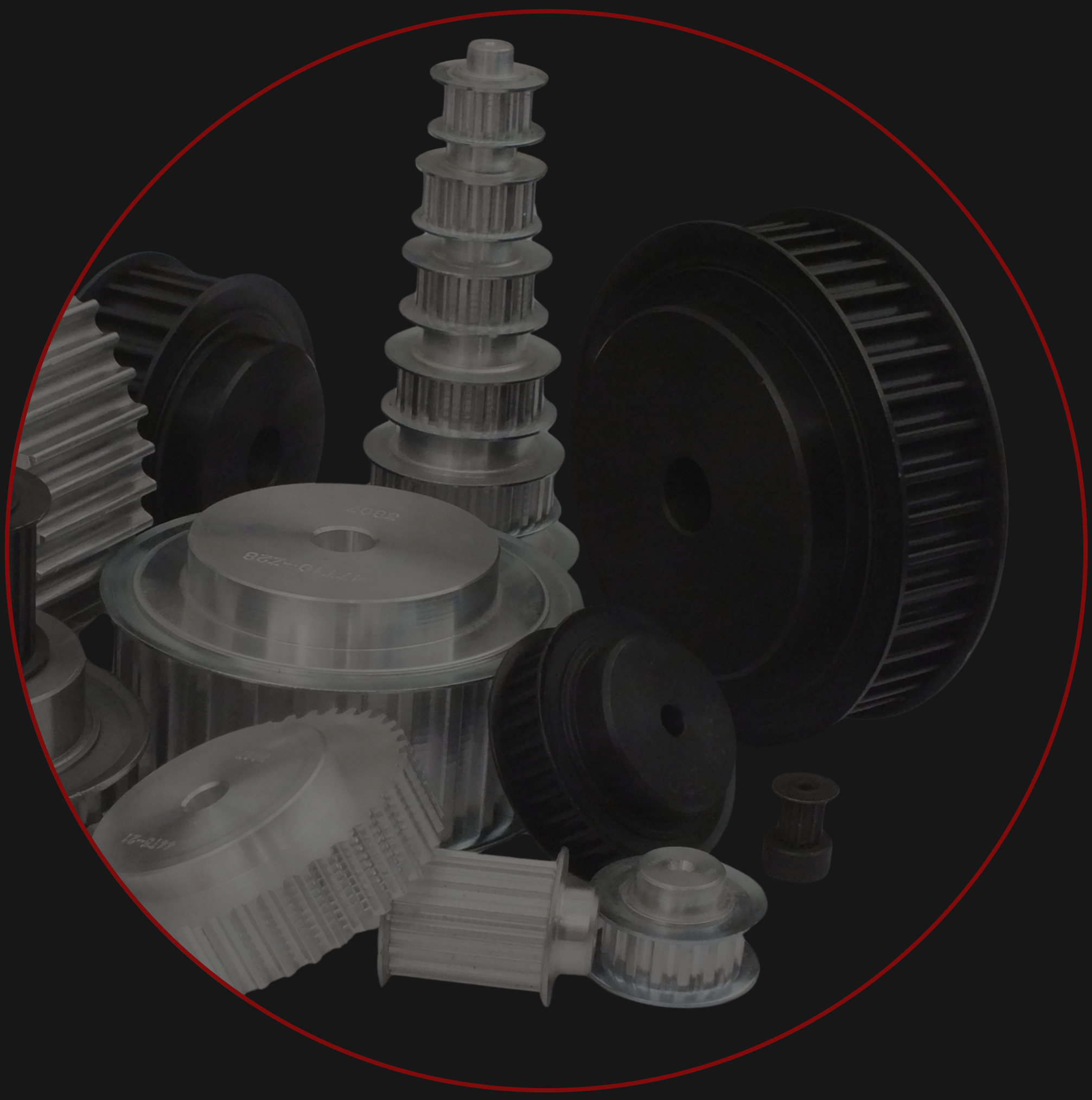

Plot Delikli Triger Dişliler

Plot Timing Belt Pulleys

www.ardmakina.com

HTD PLOT DELİKLİ TRİGER DİŞLİLER HTD Plot Timing Belt Pulleys

GÜÇ DEVİR TABLOSU

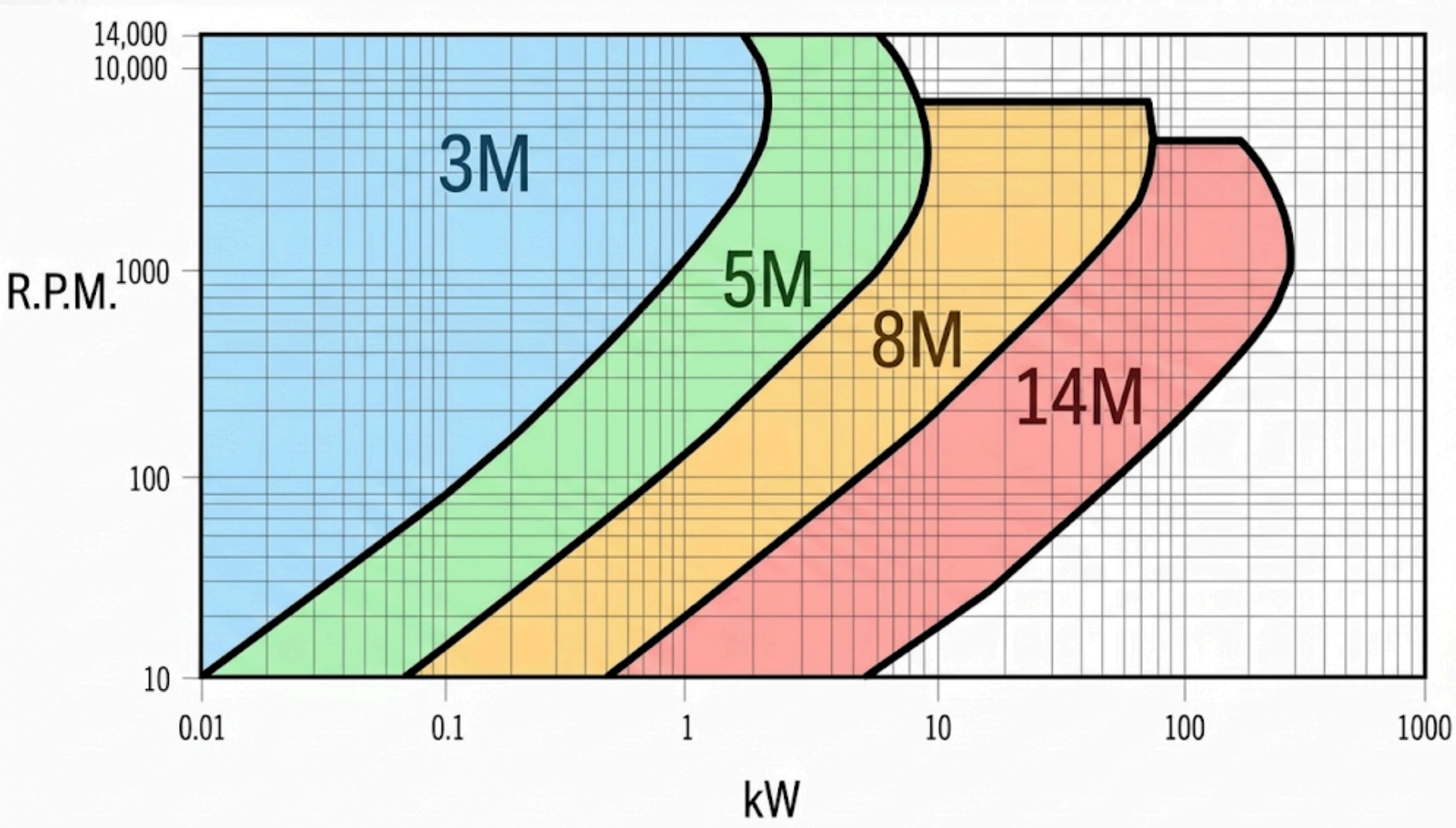

Plot Delikli Triger Dişliler

Plot delikli triger dişliler flanşlı ve flanşsız olarak imal edilmektedir. Alüminyum ve çelik malzemeden imal edilebilir. çok küçük çaplarda imal edilebildiği için servo motor, step motorlarda yoğun olarak kullanılmaktadır. Standart üretimin yanında özel imalatta yapılabilmektedir.



PLOT DELİKLİ TRİGER DİŞLİLER
Timing Belt Pulleys

HTD 3M HATVELİ TRİGER DİŞLİLER HTD 3M Timing Belt Pulleys



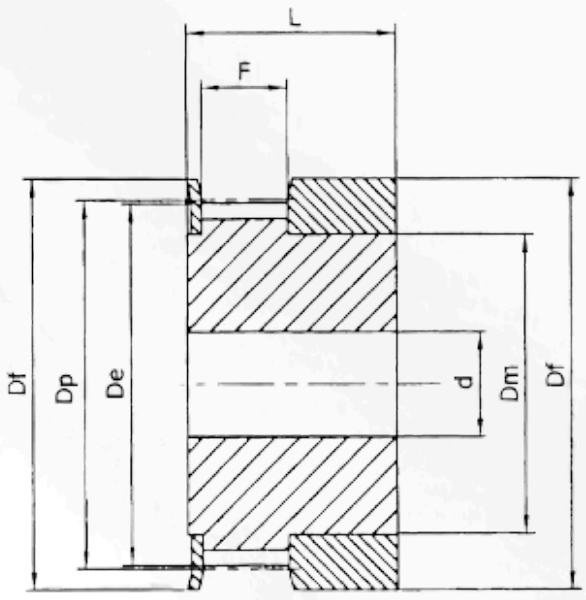

1F

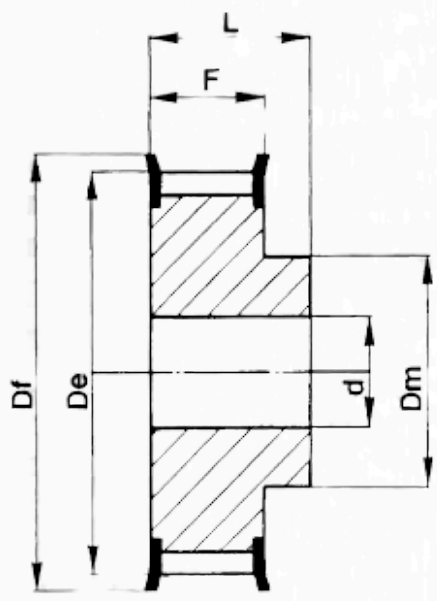

6F

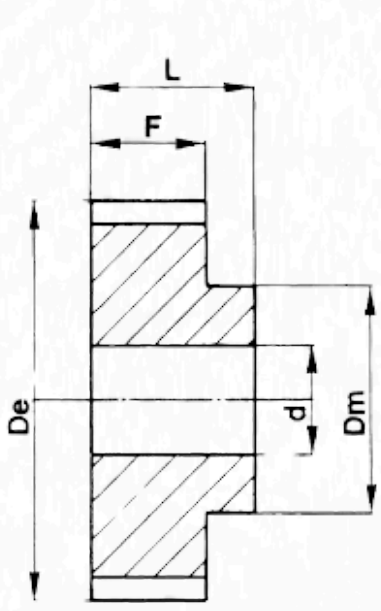

6

3M-06

KOD	TİP	FLANŞ	DİŞ	Dp	De	Df	Dm	F	L	d
10-3M-06	1F	F01	10	9,55	8,79	13	6	7,2	14,5	4
12-3M-06	1F	F02	12	11,46	10,7	15	8	7,2	14,5	4
14-3M-06	1F	F03	14	13,37	12,61	16	9,5	7,2	14,5	4
15-3M-06	1F	F04	15	14,32	13,56	17,5	11,6	7,2	14,5	4
16-3M-06	6F	F05	16	15,28	14,52	18	10	9,8	17,5	4
18-3M-06	6F	F06	18	17,19	16,43	20	11	9,8	17,5	6
20-3M-06	6F	F07	20	19,1	18,34	23	13	9,8	17,5	6
21-3M-06	6F	F08	21	20,05	19,29	25	13	9,8	17,5	6
22-3M-06	6F	F08	22	21,01	20,25	25	13	9,8	17,5	6
24-3M-06	6F	F08	24	22,92	22,16	25	13	9,8	17,5	6
26-3M-06	6F	F09	26	24,83	24,07	28	16	9,8	17,5	6
28-3M-06	6F	F10	28	26,74	25,98	32	18	9,8	17,5	6
30-3M-06	6F	F10	30	28,65	27,89	32	20	9,8	17,5	6
32-3M-06	6F	F12	32	30,56	29,8	36	22	9,8	17,5	6
36-3M-06	6F	F14	36	34,38	33,62	38	26	10,3	18	6
40-3M-06	6F	F15	40	38,2	37,44	42	28	10,3	18	6
44-3M-06	6F	F18	44	42,02	41,26	48	33	10,3	18	6
48-3M-06	6	—	48	45,84	45,08	—	33	10,3	18,6	8
60-3M-06	6	—	60	57,3	56,54	—	33	10,3	18,6	8
72-3M-06	6	—	72	68,75	67,99	—	33	10,3	18,6	8

ardmak

PLOT DELİKLİ TRİGER DİŞLİLER
Timing Belt Pulleys

HTD 3M HATVELİ TRİGER DİŞLİLER HTD 3M Timing Belt Pulleys

3M-09

KOD (Code)	TİP (Type)	FLANŞ (Flange)	DİŞ SAYISI (Z)	Dp	De	Df	Dm	F	L	d
10-3M-09	1F	F01	10	9,55	8,79	13	6	10,2	17,5	4
12-3M-09	1F	F02	12	11,46	10,7	15	8	10,2	17,5	4
14-3M-09	1F	F03	14	13,37	12,61	16	9,5	10,2	17,5	4
15-3M-09	1F	F04	15	14,32	13,56	17,5	11,6	10,2	17,5	4
16-3M-09	6F	F05	16	15,28	14,52	18	10	12,8	20,6	4
18-3M-09	6F	F06	18	17,19	16,43	20	11	12,8	20,6	6
20-3M-09	6F	F07	20	19,1	18,34	23	13	12,8	20,6	6
21-3M-09	6F	F08	21	20,05	19,29	25	13	12,8	20,6	6
22-3M-09	6F	F08	22	21,01	20,25	25	13	12,8	20,6	6
24-3M-09	6F	F08	24	22,92	22,16	25	13	12,8	20,6	6
26-3M-09	6F	F09	26	24,83	24,07	28	16	12,8	20,6	6
28-3M-09	6F	F10	28	26,74	25,96	32	18	12,8	20,6	6
30-3M-09	6F	F10	30	28,65	27,89	32	20	12,8	20,6	6
32-3M-09	6F	F12	32	30,56	29,8	36	22	12,8	20,6	6
36-3M-09	6F	F14	36	34,38	33,62	38	26	13,4	22,2	6
40-3M-09	6F	F15	40	38,2	37,44	42	28	13,4	22,2	6
44-3M-09	6F	F18	44	42,02	41,26	48	33	13,4	22,2	6
48-3M-09	6	—	48	45,84	45,08	—	33	13,4	22,2	8
60-3M-09	6	—	60	57,3	56,54	—	33	13,4	22,2	8
72-3M-09	6	—	72	68,75	67,99	—	33	13,4	22,2	8

3M-15

KOD (Code)	TİP (Type)	FLANŞ (Flange)	DİŞ SAYISI (Z)	Dp	De	Df	Dm	F	L	d
10-3M-15	1F	F01	10	9,55	8,79	13	6	17	26	4
12-3M-15	1F	F02	12	11,46	10,7	15	8	17	26	4
14-3M-15	1F	F03	14	13,37	12,61	16	9,5	17	26	4
15-3M-15	1F	F04	15	14,32	13,56	17,5	11,6	17	26	4
16-3M-15	6F	F05	16	15,28	14,52	18	10	19,5	26	4
18-3M-15	6F	F06	18	17,19	16,43	20	11	19,5	26	6
20-3M-15	6F	F07	20	19,1	18,34	23	12	19,5	26	6
21-3M-15	6F	F08	21	20,05	19,29	25	13	19,5	26	6
22-3M-15	6F	F08	22	21,01	20,25	25	13	19,5	26	6
24-3M-15	6F	F08	24	22,92	22,16	25	13	19,5	26	6
26-3M-15	6F	F09	26	24,83	24,07	28	16	19,5	26	6
28-3M-15	6F	F10	28	26,74	25,98	32	18	19,5	26	6
30-3M-15	6F	F10	30	28,65	27,89	32	20	19,5	26	6
32-3M-15	6F	F12	32	30,56	29,8	36	22	19,5	26	6
36-3M-15	6F	F14	36	34,38	33,62	38	26	20	30	6
40-3M-15	6F	F15	40	38,2	37,44	42	28	20	30	6
44-3M-15	6F	F18	44	42,02	41,26	48	33	20	30	6
48-3M-15	6	—	48	45,84	45,08	—	33	20	30	8
60-3M-15	6	—	60	57,3	56,54	—	33	20	30	8
72-3M-15	6	—	72	68,75	67,99	—	33	20	30	8

PLOT DELİKLİ TRİGER DİŞLİLER
Timing Belt Pulleys

HTD 5M HATVELİ TRİGER DİŞLİLER HTD 5M Timing Belt Pulleys

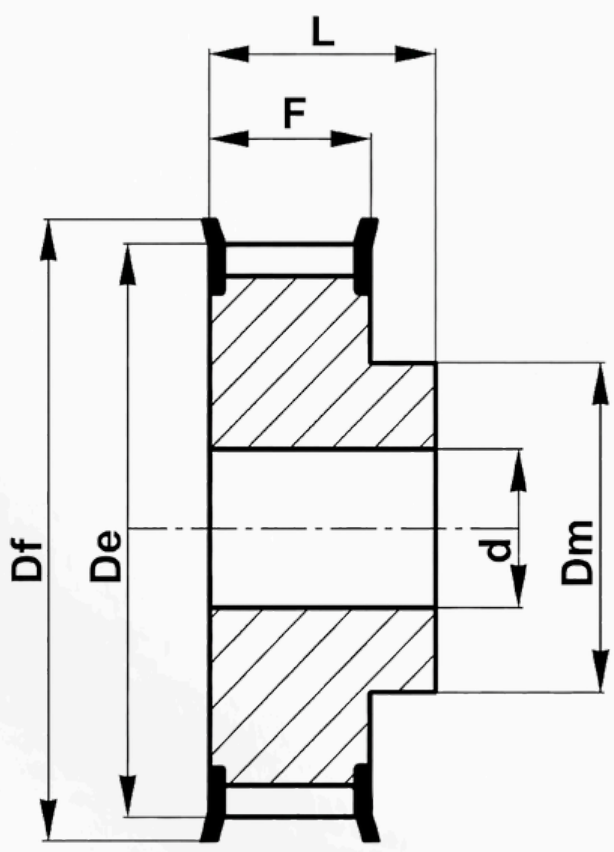

6F

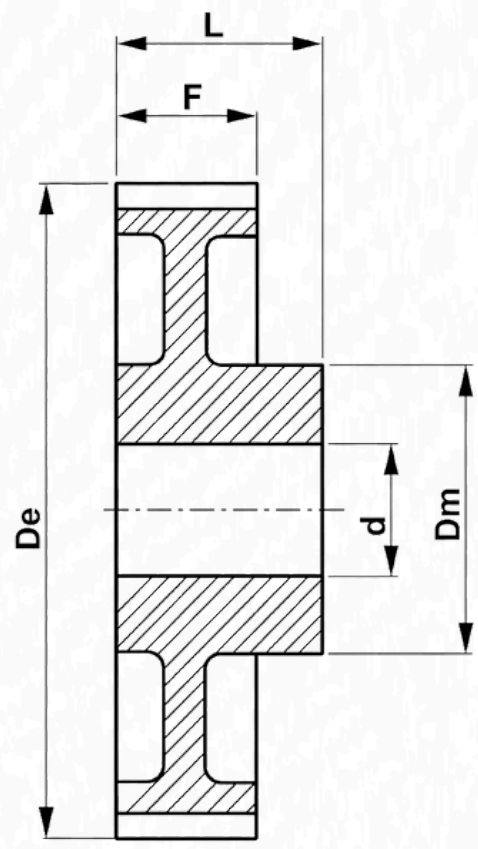

6W

5M-09

KOD (Code)	TİP (Type)	FLANŞ (Flange)	DİŞ SAYISI (Z)	Dp	De	Df	Dm	Di	F	L	d
12-5M-09	6F	F07	12	19,1	17,96	23	12	—	14,5	20	4
14-5M-09	6F	F08	14	22,28	21,14	25	13	—	14,5	20	6
15-5M-09	6F	F09	15	23,87	22,73	28	16	—	14,5	20	6
16-5M-09	6F	F09	16	25,46	24,32	28	16,5	—	14,5	20	6
18-5M-09	6F	F10	18	28,65	27,51	32	20	—	14,5	20	6
20-5M-09	6F	F12	20	31,83	30,69	36	23	—	14,5	22,5	6
21-5M-09	6F	F14	21	33,42	32,28	38	24	—	14,5	22,5	6
22-5M-09	6F	F14	22	35,01	33,87	38	25,5	—	14,5	22,5	6
24-5M-09	6F	F15	24	38,2	37,06	42	27	—	14,5	22,5	6
26-5M-09	6F	F17	26	41,38	40,24	44	30	—	14,5	22,5	6
28-5M-09	6F	F18	28	44,56	43,42	48	30,5	—	14,5	22,5	6
30-5M-09	6F	F19	30	47,75	46,6	51	35	—	14,5	22,5	6
32-5M-09	6F	F20	32	50,93	49,79	54	38	—	14,5	22,5	8
36-5M-09	6F	F22	36	57,3	56,16	60	38	—	14,5	22,5	8
40-5M-09	6F	F26	40	63,66	62,52	70	38	—	14,5	22,5	8
44-5M-09	6W	—	44	70,03	68,89	—	38	54	14,5	25,5	8
48-5M-09	6W	—	48	76,39	75,25	—	45	61	14,5	25,5	8
60-5M-09	6W	—	60	95,46	94,35	—	45	80	14,5	25,5	8
72-5M-09	6W	—	72	114,59	113,45	—	45	100	14,5	25,5	8

ardmak

PLOT DELİKLİ TRİGER DİŞLİLER
Timing Belt Pulleys

HTD 5M HATVELİ TRİGER DİŞLİLER HTD 5M Timing Belt Pulleys

5M-15

KOD (Code)	TİP (Type)	FLANŞ (Flange)	DİŞ SAYISI (Z)	Dp	De	Df	Dm	Di	F	L	d
12-5M-15	6F	F07	12	19,1	17,96	23	12	—	20,5	26	4
14-5M-15	6F	F08	14	22,28	21,14	25	13	—	20,5	26	6
15-5M-15	6F	F09	15	23,87	22,73	28	16	—	20,5	26	6
16-5M-15	6F	F09	16	25,46	24,32	28	16,5	—	20,5	26	6
18-5M-15	6F	F10	18	28,65	27,51	32	20	—	20,5	26	6
20-5M-15	6F	F12	20	31,83	30,69	36	23	—	20,5	26	6
21-5M-15	6F	F14	21	33,42	32,28	38	24	—	20,5	26	6
22-5M-15	6F	F14	22	35,01	33,87	38	25,5	—	20,5	26	6
24-5M-15	6F	F15	24	38,2	37,06	42	27	—	20,5	28	6
26-5M-15	6F	F17	26	41,38	40,24	44	30	—	20,5	28	6
28-5M-15	6F	F18	28	44,56	43,42	48	30,5	—	20,5	28	6
30-5M-15	6F	F19	30	47,75	46,6	51	35	—	20,5	28	6
32-5M-15	6F	F20	32	50,93	49,79	54	38	—	20,5	28	8
36-5M-15	6F	F24	36	57,3	56,16	60	38	—	20,5	28	8
40-5M-15	6F	F26	40	63,66	62,52	70	38	—	20,5	28	8
44-5M-15	6W	—	44	70,03	68,89	—	38	54	20,5	30	8
48-5M-15	6W	—	48	76,39	75,25	—	45	61	20,5	30	8
60-5M-15	6W	—	60	95,46	94,35	—	45	80	20,5	30	8
72-5M-15	6W	—	72	114,59	113,45	—	45	100	20,5	30	8

5M-25

KOD (Code)	TİP (Type)	FLANŞ (Flange)	DİŞ SAYISI (Z)	Dp	De	Df	Dm	Di	F	L	d
12-5M-25	6F	F07	12	19,1	17,96	23	12	—	30,5	36	4
14-5M-25	6F	F08	14	22,28	21,14	25	13	—	30,5	36	6
15-5M-25	6F	F09	15	23,87	22,73	28	16	—	30,5	36	6
16-5M-25	6F	F09	16	25,46	24,32	28	16,5	—	30,5	36	6
18-5M-25	6F	F10	18	28,65	27,51	32	20	—	30,5	36	6
20-5M-25	6F	F12	20	31,83	30,69	36	23	—	30,5	36	6
21-5M-25	6F	F14	21	33,42	32,28	38	24	—	30,5	38	6
22-5M-25	6F	F14	22	35,01	33,87	38	25,5	—	30,5	38	6
24-5M-25	6F	F15	24	38,2	37,06	42	27	—	30,5	38	6
26-5M-25	6F	F17	26	41,38	40,24	44	30	—	30,5	38	6
28-5M-25	6F	F18	28	44,56	43,42	48	30,5	—	30,5	38	6
30-5M-25	6F	F19	30	47,75	46,6	51	35	—	30,5	38	6
32-5M-25	6F	F20	32	50,93	49,79	54	38	—	30,5	38	8
36-5M-25	6F	F22	36	57,3	56,16	60	38	—	30,5	38	8
40-5M-25	6F	F26	40	63,66	62,52	70	38	—	30,5	38	8
44-5M-25	6W	—	44	70,03	68,89	—	38	54	30,5	40	8
48-5M-25	6W	—	48	76,39	75,25	—	45	61	30,5	40	8
60-5M-25	6W	—	60	95,46	94,35	—	45	80	30,5	40	8
72-5M-25	6W	—	72	114,59	113,45	—	45	100	30,5	40	8

PLOT DELİKLİ TRİGER DİŞLİLER
Timing Belt Pulleys

HTD 8M HATVELİ TRİGER DİŞLİLER HTD 8M Timing Belt Pulleys

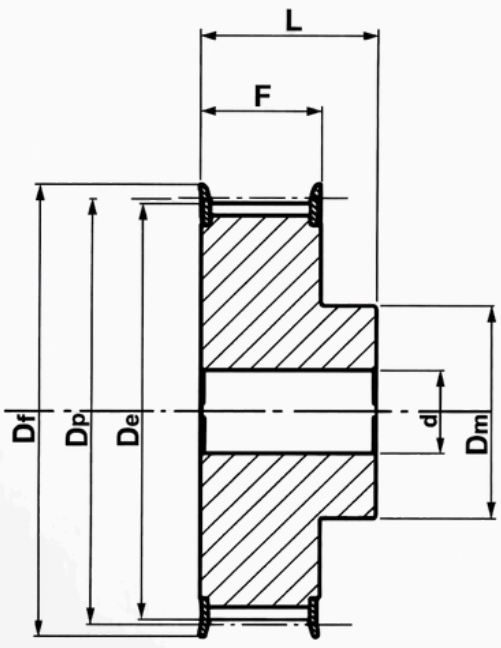

6F

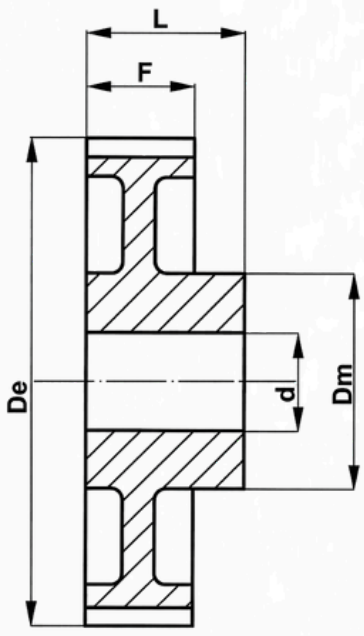

6W

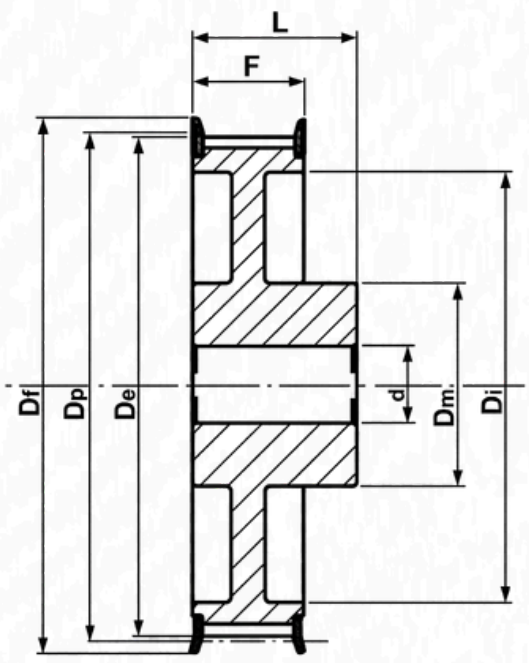

6WF

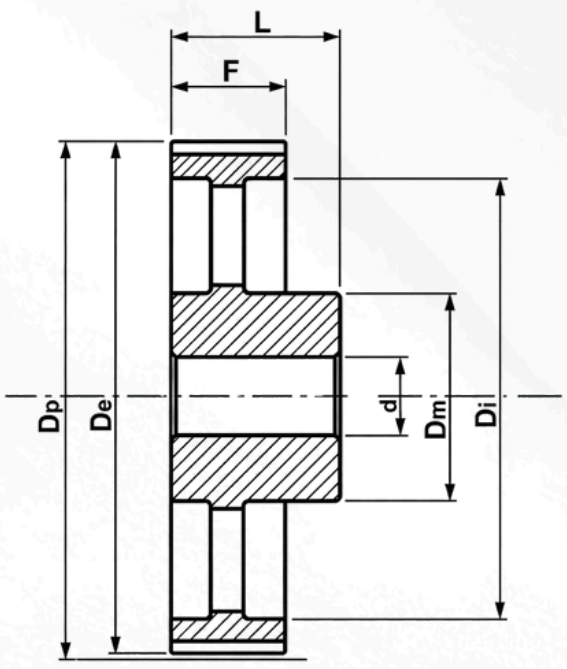

6A

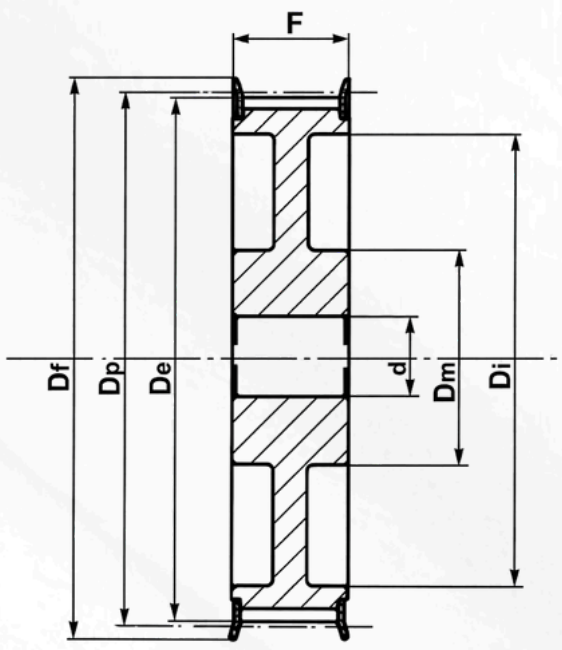

10WF

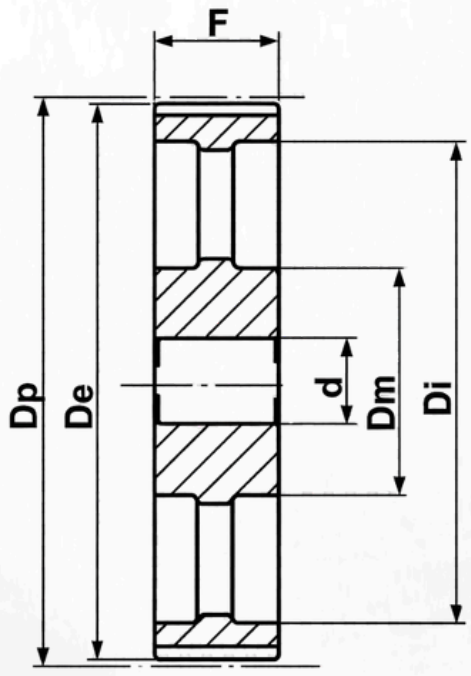

10A

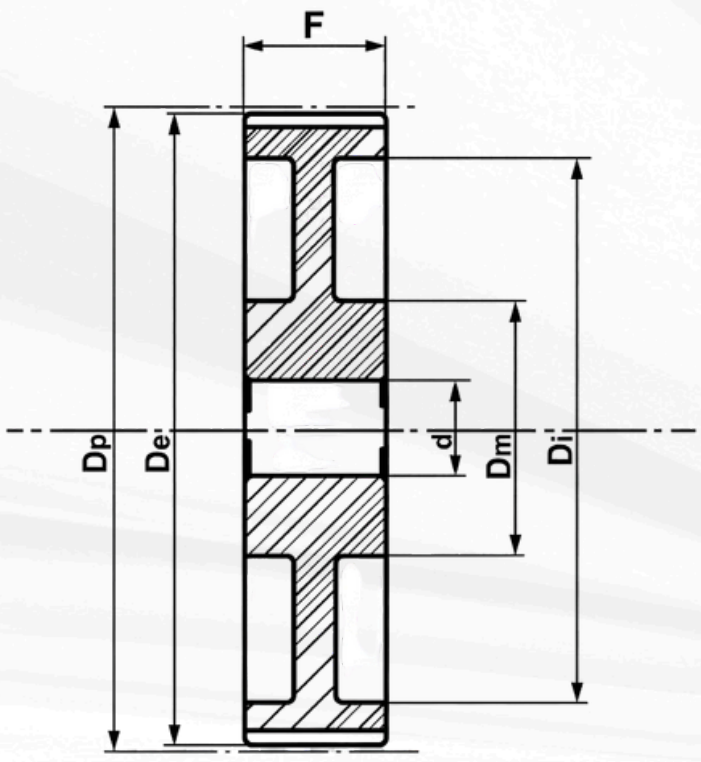

10W

ardmak

PLOT DELİKLİ TRİGER DİŞLİLER
Timing Belt Pulleys

HTD 8M HATVELİ TRİGER DİŞLİLER HTD 8M Timing Belt Pulleys

8M-20

KOD (Code)	TİP (Type)	FLANŞ (Flange)	DİŞ SAYISI (Z)	Dp	De	Df	Dm	Di	F	L	d
22-8M-20	6F	F22	22	56,02	54,65	60	43	—	28	38	12
24-8M-20	6F	F25	24	61,12	59,75	66	45	—	28	38	12
26-8M-20	6F	F26	26	66,21	64,84	70	48	—	28	38	12
28-8M-20	6F	F27	28	71,3	70,08	75	50	—	28	38	15
30-8M-20	6F	F29	30	76,39	75,13	83	55	—	28	38	15
32-8M-20	6F	F30	32	81,49	80,16	87	60	—	28	38	15
34-8M-20	6F	F31	34	86,58	85,22	91	70	—	28	38	15
36-8M-20	6F	F33	36	91,67	90,3	97	75	—	28	38	15
38-8M-20	6F	F34	38	96,77	95,39	102	75	—	28	38	15
40-8M-20	6F	F35	40	101,9	100,5	106	75	—	28	38	15
44-8M-20	6F	F38	44	112,1	110,7	120	75	—	28	38	15
48-8M-20	6F	F40	48	122,2	120,9	128	75	—	28	38	15
56-8M-20	6WF	F48	56	142,6	141,2	150	80	116	28	38	15
64-8M-20	6WF	F52	64	163	161,6	168	80	137	28	38	15
72-8M-20	6WF	F57	72	183,4	182	192	80	158	28	38	15
80-8M-20	6W	—	80	203,7	202,4	—	90	180	28	38	15
90-8M-20	6A	—	90	229,2	227,8	—	90	204	28	38	15
112-8M-20	6A	—	112	285,2	283,8	—	90	254	28	38	18
144-8M-20	6A	—	144	366,7	365,3	—	90	336	28	38	20

8M-30

KOD (Code)	TİP (Type)	FLANŞ (Flange)	DİŞ SAYISI (Z)	Dp	De	Df	Dm	Di	F	L	d
22-8M-30	6F	F22	22	56,02	54,65	60	43	—	38	48	12
24-8M-30	6F	F25	24	61,12	59,75	66	45	—	38	48	12
26-8M-30	6F	F26	26	66,21	64,84	70	48	—	38	48	12
28-8M-30	6F	F27	28	71,3	70,08	75	50	—	38	48	15
30-8M-30	6F	F29	30	76,39	75,13	83	55	—	38	48	15
32-8M-30	6F	F30	32	81,49	80,16	87	60	—	38	48	15
34-8M-30	6F	F31	34	86,58	85,22	91	70	—	38	48	15
36-8M-30	6F	F33	36	91,67	90,3	97	75	—	38	48	15
38-8M-30	6F	F34	38	96,77	95,39	102	75	—	38	48	15
40-8M-30	6F	F35	40	101,9	100,5	106	75	—	38	48	15
44-8M-30	6F	F38	44	112,1	110,7	120	75	—	38	48	15
48-8M-30	6F	F40	48	122,2	120,9	128	75	—	38	48	15
56-8M-30	6WF	F48	56	142,6	141,2	150	90	116	38	48	15
64-8M-30	6WF	F52	64	163	161,6	168	90	137	38	48	15
72-8M-30	6WF	F57	72	183,4	182	192	95	158	38	48	15
80-8M-30	6W	—	80	203,7	202,4	—	100	180	38	48	15
90-8M-30	6A	—	90	229,2	227,8	—	100	204	38	48	15
112-8M-30	6A	—	112	285,2	283,8	—	100	254	38	48	18
144-8M-30	6A	—	144	366,7	365,3	—	100	336	38	48	20

ardmak

PLOT DELİKLİ TRİGER DİŞLİLER
Timing Belt Pulleys

HTD 8M HATVELİ TRİGER DİŞLİLER HTD 8M Timing Belt Pulleys

8M-50

KOD (Code)	TİP (Type)	FLANŞ (Flange)	DİŞ SAYISI (Z)	Dp	De	Df	Dm	Di	F	L	d
22-8M-50	6F	F22	22	56,02	54,65	60	43	—	60	70	12
24-8M-50	6F	F25	24	61,12	59,75	66	45	—	60	70	12
26-8M-50	6F	F26	26	66,21	64,84	70	48	—	60	70	15
28-8M-50	6F	F27	28	71,3	70,08	75	50	—	60	70	15
30-8M-50	6F	F29	30	76,39	75,13	83	55	—	60	70	15
32-8M-50	6F	F30	32	81,49	80,16	87	60	—	60	70	15
34-8M-50	6F	F31	34	86,58	85,22	91	66	—	60	70	15
36-8M-50	6F	F33	36	91,67	90,3	97	70	—	60	70	15
38-8M-50	6F	F34	38	96,77	95,39	102	75	—	60	70	15
40-8M-50	6F	F35	40	101,9	100,5	106	75	—	60	70	18
44-8M-50	6F	F38	44	112,1	110,7	120	75	—	60	70	18
48-8M-50	6F	F40	48	122,2	120,9	128	80	—	60	70	18
56-8M-50	10WF	F48	56	142,6	141,2	150	90	116	60	70	18
64-8M-50	10WF	F52	64	163	161,6	168	100	137	60	70	18
72-8M-50	10WF	F57	72	183,4	182	192	100	158	60	70	18
80-8M-50	10W	—	80	203,7	202,4	—	110	180	60	70	18
90-8M-50	10A	—	90	229,2	227,8	—	110	204	60	70	18
112-8M-50	10A	—	112	285,2	283,8	—	110	254	60	70	18
144-8M-50	10A	—	144	366,7	365,3	—	110	336	60	70	20

8M-85

KOD (Code)	TİP (Type)	FLANŞ (Flange)	DİŞ SAYISI (Z)	Dp	De	Df	Dm	Di	F	L	d
22-8M-85	6F	F22	22	56,02	54,65	60	43	—	95	105	12
24-8M-85	6F	F25	24	61,12	59,75	66	45	—	95	105	12
26-8M-85	6F	F26	26	66,21	64,84	70	48	—	95	105	12
28-8M-85	6F	F27	28	71,3	70,08	75	50	—	95	105	15
30-8M-85	6F	F29	30	76,39	75,13	83	55	—	95	105	15
32-8M-85	6F	F30	32	81,49	80,16	87	60	—	95	105	15
34-8M-85	6F	F31	34	86,58	85,22	91	66	—	95	105	15
36-8M-85	6F	F33	36	91,67	90,3	97	70	—	95	105	15
38-8M-85	6F	F34	38	96,77	95,39	102	75	—	95	105	15
40-8M-85	6F	F35	40	101,9	100,5	106	75	—	95	105	18
44-8M-85	6F	F38	44	112,1	110,7	120	75	—	95	105	18
48-8M-85	6F	F40	48	122,2	120,9	128	80	—	95	105	18
56-8M-85	6F	F48	56	142,6	141,2	150	90	—	95	105	18
64-8M-85	10WF	F52	64	163	161,6	168	100	137	95	95	20
72-8M-85	10WF	F57	72	183,4	182	192	100	158	95	95	20
80-8M-85	10W	—	80	203,7	202,4	—	110	180	95	95	20
90-8M-85	10A	—	90	229,2	227,8	—	110	204	95	95	20
112-8M-85	10A	—	112	285,2	283,8	—	110	254	95	95	24
144-8M-85	10A	—	144	366,7	365,3	—	110	336	95	95	24

PLOT DELİKLİ TRİGER DİŞLİLER
Timing Belt Pulleys

HTD 14M HATVELİ TRİGER DİŞLİLER HTD 14M Timing Belt Pulleys

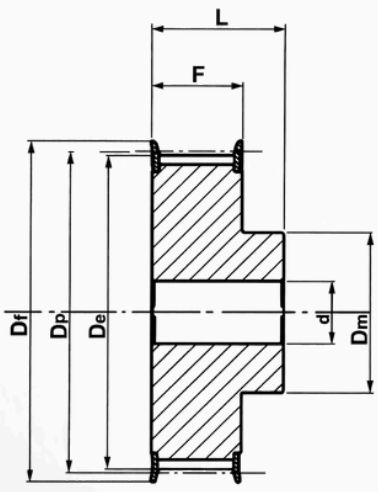

6F

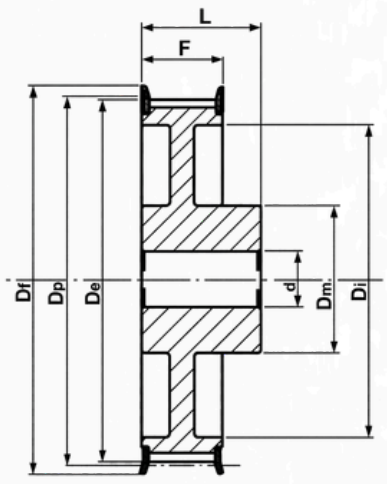

6WF

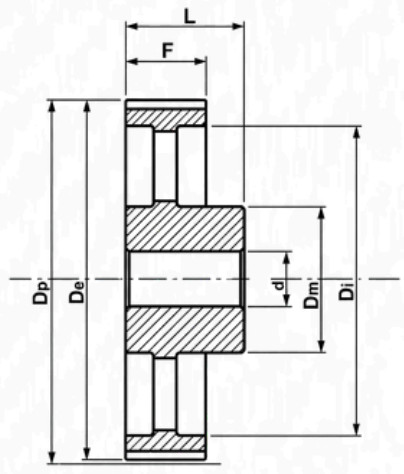

6A

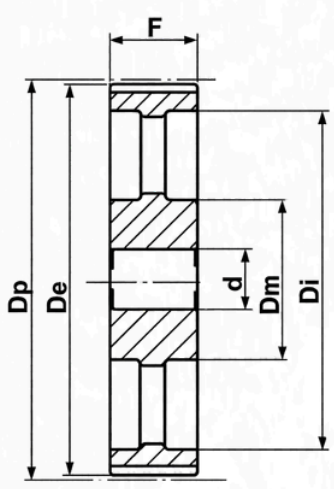

10A

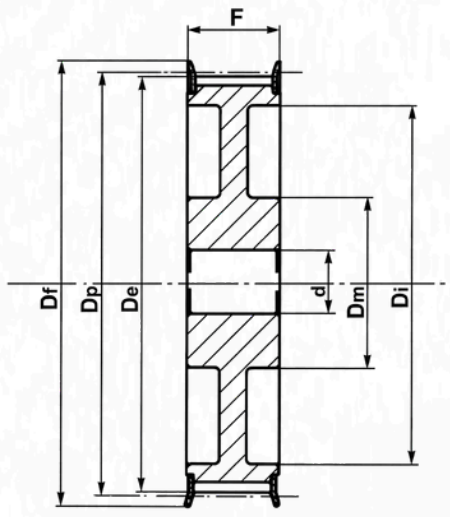

10WF

14M-40

KOD (Code)	TİP (Type)	FLANŞ (Flange)	DİŞ SAYISI (Z)	Dp	De	Df	Dm	Di	F	L	d
28-14M-40	6F	F40	28	124,78	122,12	128	100	—	54	69	24
29-14M-40	6F	F43	29	129,23	126,57	138	100	—	54	69	24
30-14M-40	6F	F43	30	133,69	130,99	138	100	—	54	69	24
32-14M-40	6F	F49	32	142,6	139,88	154	100	—	54	69	24
34-14M-40	6F	F51	34	151,52	148,79	160	100	—	54	69	24
36-14M-40	6F	F52	36	160,43	157,68	168	100	—	54	69	24
38-14M-40	6F	F81	38	169,34	166,6	184	120	—	54	69	24
40-14M-40	6F	F56	40	178,25	175,49	188	120	—	54	69	24
44-14M-40	6F	F61	44	196,08	193,28	212	120	—	54	69	24
48-14M-40	6WF	F62	48	213,9	211,11	226	135	170	54	69	24
56-14M-40	6WF	F66	56	249,55	246,76	256	135	207	54	69	28
64-14M-40	6WF	F70	64	285,21	282,41	296	135	240	54	69	28
72-14M-40	6A	—	72	320,86	318,06	—	135	278	54	69	28
80-14M-40	6A	—	80	356,51	353,71	—	135	314	54	69	28
90-14M-40	6A	—	90	401,07	398,28	—	135	358	54	69	28
112-14M-40	6A	—	112	499,11	496,32	—	135	456	54	69	28
144-14M-40	6A	—	144	641,71	638,92	—	135	600	54	69	28



PLOT DELİKLİ TRİGER DİŞLİLER
Timing Belt Pulleys

HTD 14M HATVELİ TRİGER DİŞLİLER HTD 14M Timing Belt Pulleys

14M-55

KOD (Code)	TİP (Type)	FLANŞ (Flange)	DİŞ SAYISI (Z)	Dp	De	Df	Dm	Di	F	L	d
28-14M-55	6F	F40	28	124,78	122,12	128	100	—	70	85	24
29-14M-55	6F	F43	29	129,23	126,57	138	100	—	70	85	24
30-14M-55	6F	F43	30	133,69	130,99	138	100	—	70	85	24
32-14M-55	6F	F49	32	142,6	139,88	154	100	—	70	85	24
34-14M-55	6F	F51	34	151,52	148,79	160	100	—	70	85	24
36-14M-55	6F	F52	36	160,43	157,68	168	100	—	70	85	24
38-14M-55	6F	F81	38	169,34	166,6	184	120	—	70	85	24
40-14M-55	6F	F56	40	178,25	175,49	188	120	—	70	85	24
44-14M-55	6F	F61	44	196,08	193,28	212	120	—	70	85	24
48-14M-55	10WF	F62	48	213,9	211,11	226	135	170	70	70	24
56-14M-55	10WF	F66	56	249,55	246,76	256	135	207	70	70	28
64-14M-55	10WF	F70	64	285,21	282,41	296	135	240	70	70	28
72-14M-55	10A		72	320,86	318,06	—	135	278	70	70	28
80-14M-55	10A		80	356,51	353,71	—	135	314	70	70	28
90-14M-55	10A		90	401,07	398,28	—	135	358	70	70	28
112-14M-55	10A		112	499,11	496,32	—	135	456	70	70	28
144-14M-55	10A		144	641,71	638,92	—	135	600	70	70	28

14M-85

KOD (Code)	TİP (Type)	FLANŞ (Flange)	DİŞ SAYISI (Z)	Dp	De	Df	Dm	Di	F	L	d
28-14M-85	6F	F40	28	124,78	122,12	128	100	—	102	117	24
29-14M-85	6F	F43	29	129,23	126,57	138	100	—	102	117	24
30-14M-85	6F	F43	30	133,69	130,99	138	100	—	102	117	24
32-14M-85	6F	F49	32	142,6	139,88	154	100	—	102	117	24
34-14M-85	6F	F51	34	151,52	148,79	160	100	—	102	117	24
36-14M-85	6F	F52	36	160,43	157,68	168	100	—	102	117	32
38-14M-85	6F	F81	38	169,34	166,6	184	120	—	102	117	32
40-14M-85	6F	F56	40	178,25	175,49	188	135	—	102	117	32
44-14M-85	6F	F61	44	196,08	193,28	212	135	—	102	117	32
48-14M-85	6F	F62	48	213,9	211,11	226	150	—	102	117	32
56-14M-85	10WF	F66	56	249,55	246,76	256	150	207	102	117	32
64-14M-85	10WF	F70	64	285,21	282,41	296	150	240	102	102	32
72-14M-85	10A		72	320,86	318,06	—	150	278	102	102	32
80-14M-85	10A		80	356,51	353,71	—	150	314	102	102	32
90-14M-85	10A		90	401,07	398,28	—	150	358	102	102	32
112-14M-85	10A		112	499,11	496,32	—	150	456	102	102	32
144-14M-85	10A		144	641,71	638,92	—	150	600	102	102	32

ardmak

PLOT DELİKLİ TRİGER DİŞLİLER
Timing Belt Pulleys

HTD 14M HATVELİ TRİGER DİŞLİLER HTD 14M Timing Belt Pulleys

14M-115

KOD (Code)	TİP (Type)	FLANŞ (Flange)	DİŞ SAYISI (Z)	Dp	De	Df	Dm	Di	F	L	d
28-14M-115	6F	F40	28	124,78	122,12	128	100	—	133	148	32
29-14M-115	6F	F43	29	129,23	126,57	138	100	—	133	148	32
30-14M-115	6F	F43	30	133,69	130,99	138	100	—	133	148	32
32-14M-115	6F	F49	32	142,6	139,88	154	100	—	133	148	32
34-14M-115	6F	F51	34	151,52	148,79	160	100	—	133	148	32
36-14M-115	6F	F52	36	160,43	157,68	168	100	—	133	148	32
38-14M-115	6F	F81	38	169,34	166,6	184	120	—	133	148	32
40-14M-115	6F	F56	40	178,25	175,49	188	135	—	133	148	32
44-14M-115	6F	F61	44	196,08	193,28	212	140	—	133	148	32
48-14M-115	6F	F62	48	213,9	211,11	226	150	—	133	148	32
56-14M-115	6F	F66	56	249,55	246,76	256	150	—	133	148	32
64-14M-115	10WF	F70	64	285,21	282,41	296	150	240	133	133	32
72-14M-115	10A		72	320,86	318,06	—	150	278	133	133	32
80-14M-115	10A		80	356,51	353,71	—	150	314	133	133	32
90-14M-115	10A		90	401,07	398,28	—	150	358	133	133	32
112-14M-115	10A		112	499,11	496,32	—	150	456	133	133	32
144-14M-115	10A		144	641,71	638,92	—	165	600	133	133	32

14M-170

KOD (Code)	TİP (Type)	FLANŞ (Flange)	DİŞ SAYISI (Z)	Dp	De	Df	Dm	Di	F	L	d
28-14M-170	6F	F40	28	124,78	122,12	128	100	—	187	202	32
29-14M-170	6F	F43	29	129,23	126,57	138	100	—	187	202	32
30-14M-170	6F	F43	30	133,69	130,99	138	100	—	187	202	32
32-14M-170	6F	F49	32	142,6	139,88	154	100	—	187	202	32
34-14M-170	6F	F51	34	151,52	148,79	160	100	—	187	202	32
36-14M-170	6F	F52	36	160,43	157,68	168	100	—	187	202	32
38-14M-170	6F	F81	38	169,34	166,6	184	120	—	187	202	32
40-14M-170	6F	F56	40	178,25	175,49	188	135	—	187	202	32
44-14M-170	6F	F61	44	196,08	193,28	212	140	—	187	202	32
48-14M-170	6F	F62	48	213,9	211,11	226	150	—	187	202	32
56-14M-170	6F	F66	56	249,55	246,76	256	150	—	187	202	32
64-14M-170	10WF	F70	64	285,21	282,41	296	150	240	187	187	32
72-14M-170	10A		72	320,86	318,06	—	150	278	187	187	32
80-14M-170	10A		80	356,51	353,71	—	150	314	187	187	32
90-14M-170	10A		90	401,07	398,28	—	150	358	187	187	32
112-14M-170	10A		112	499,11	496,32	—	150	456	187	187	32
144-14M-170	10A		144	641,71	638,92	—	165	600	187	187	32

PLOT DELİKLİ TRİGER DİŞLİLER
Timing Belt Pulleys

HTD 20M HATVELİ TRİGER DİŞLİLER HTD 20M Timing Belt Pulleys

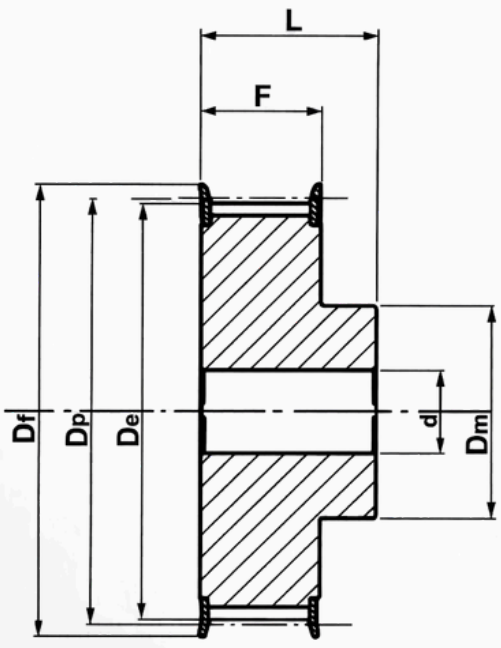

6F

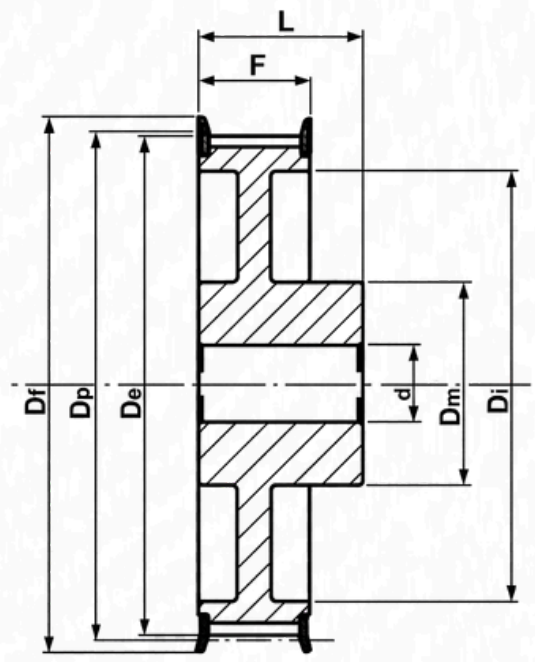

6WF

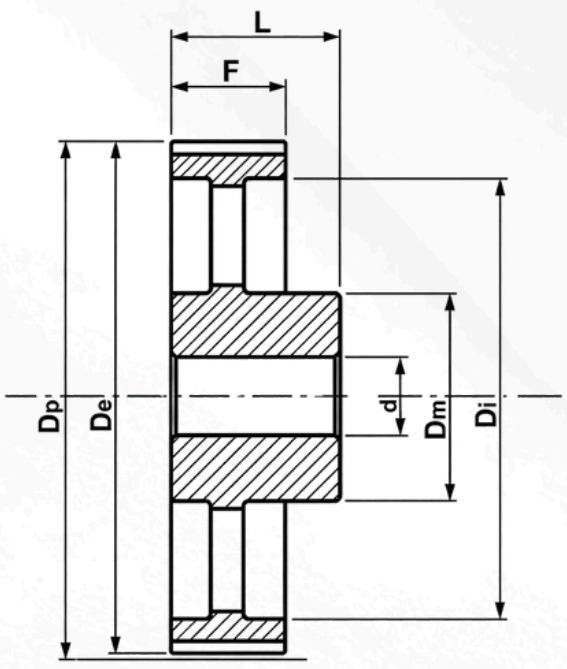

6A

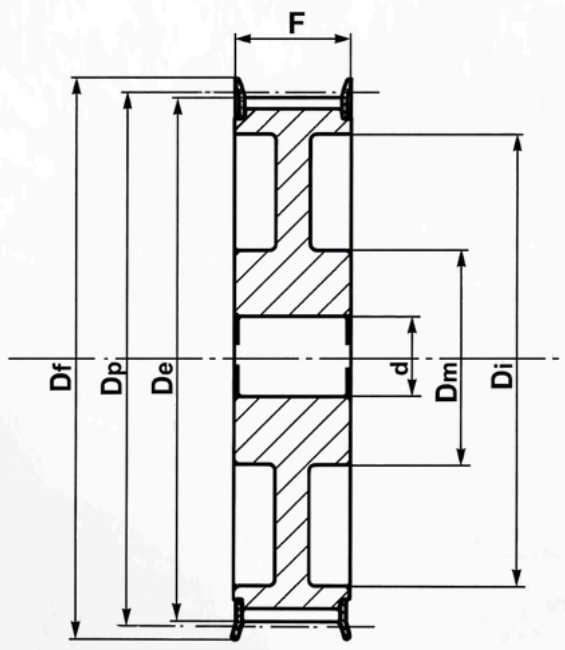

10WF

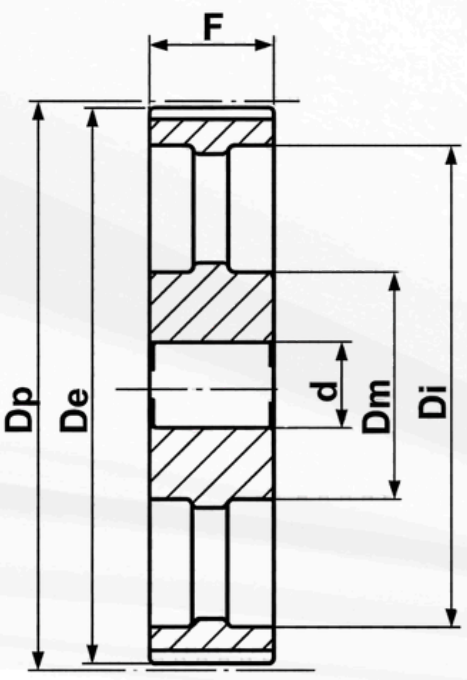

10A

ardmak

PLOT DELİKLİ TRİGER DİŞLİLER
Timing Belt Pulleys

HTD 20M HATVELİ TRİGER DİŞLİLER HTD 20M Timing Belt Pulleys

20M-115

KOD (Code)	TİP (Type)	FLANŞ (Flange)	DİŞ SAYISI	Dp	De	Df	Dm	Di	F	L	d
34-20M-115	6F	F64	34	216,45	212,13	240	165	—	136,5	168,5	32
36-20M-115	6F	F65	36	229,18	224,87	250	178	—	136,5	168,5	32
38-20M-115	6F	F67	38	241,92	237,6	265	181	—	136,5	168,5	32
40-20M-115	6F	F68	40	254,65	250,33	275	203	—	136,5	168,5	32
44-20M-115	6F	F71	44	280,11	275,79	300	210	—	136,5	168,5	32
48-20M-115	6F	F72	48	305,58	301,26	325	228	—	136,5	168,5	32
52-20M-115	6F	F73	52	331,04	326,72	350	228	—	136,5	168,5	32
56-20M-115	6F	F74	56	356,51	352,19	375	228	—	136,5	168,5	32
60-20M-115	6WF	F75	60	381,97	377,65	405	228	318	136,5	168,5	38
64-20M-115	6WF	F76	64	407,44	403,12	430	228	343	136,5	168,5	38
68-20M-115	6WF	F77	68	432,9	428,58	455	228	366	136,5	168,5	38
72-20M-115	6AF	F78	72	458,37	454,05	480	228	435	136,5	168,5	38
80-20M-115	6AF	F79	80	509,3	504,98	530	280	445	136,5	168,5	38
90-20M-115	6AF	F80	90	572,96	568,64	595	280	508	136,5	168,5	38
112-20M-115	6A	—	112	713,01	708,7	—	280	648	136,5	168,5	38
144-20M-115	6A	—	144	916,73	912,41	—	300	852	136,5	168,5	44
168-20M-115	6A	—	168	1069,52	1065,21	—	300	1005	136,5	168,5	44
192-20M-115	6A	—	192	1222,31	1218	—	300	1158	136,5	168,5	48
216-20M-115	6A	—	216	1375,1	1370,78	—	300	1300	136,5	168,5	48

20M-170

KOD (Code)	TİP (Type)	FLANŞ (Flange)	DİŞ SAYISI	Dp	De	Df	Dm	Di	F	L	d
34-20M-170	6F	F64	34	216,45	212,13	240	165	—	190,5	222,5	32
36-20M-170	6F	F65	36	229,18	224,87	250	178	—	190,5	222,5	32
38-20M-170	6F	F67	38	241,92	237,6	265	181	—	190,5	222,5	32
40-20M-170	6F	F68	40	254,65	250,33	275	203	—	190,5	222,5	32
44-20M-170	6F	F71	44	280,11	275,79	300	210	—	190,5	222,5	32
48-20M-170	6F	F72	48	305,58	301,26	325	240	—	190,5	222,5	32
52-20M-170	6F	F73	52	331,04	326,72	350	280	—	190,5	222,5	32
56-20M-170	6F	F74	56	356,51	352,19	375	280	—	190,5	222,5	32
60-20M-170	6F	F75	60	381,97	377,65	405	280	—	190,5	222,5	38
64-20M-170	6F	F76	64	407,44	403,12	430	280	—	190,5	222,5	38
68-20M-170	6F	F77	68	432,9	428,58	455	280	—	190,5	222,5	38
72-20M-170	10AF	F78	72	458,37	454,05	480	280	394	190,5	190,5	38
80-20M-170	10AF	F79	80	509,3	504,98	530	280	445	190,5	190,5	38
90-20M-170	10AF	F80	90	572,96	568,64	595	280	508	190,5	190,5	38
112-20M-170	10A	—	112	713,01	708,7	—	300	648	190,5	190,5	38
144-20M-170	10A	—	144	916,73	912,41	—	300	852	190,5	190,5	44
168-20M-170	10A	—	168	1069,52	1065,21	—	350	1005	190,5	190,5	44
192-20M-170	10A	—	192	1222,31	1218	—	350	1158	190,5	190,5	48
216-20M-170	10A	—	216	1375,1	1370,78	—	350	1300	190,5	190,5	48

20M-230

KOD (Code)	TİP (Type)	FLANŞ (Flange)	DİŞ SAYISI (Z)	Dp	De	Df	Dm	Di	F	L	d
38-20M-230	6F	F67	38	241,92	237,6	265	181	—	250,8	282,8	38
40-20M-230	6F	F68	40	254,65	250,33	275	203	—	250,8	282,8	38
44-20M-230	6F	F71	44	280,11	275,79	300	210	—	250,8	282,8	38
48-20M-230	6F	F72	48	305,58	301,26	325	228	—	250,8	282,8	38
52-20M-230	6F	F73	52	331,04	326,72	350	280	—	250,8	282,8	38
56-20M-230	6F	F74	56	356,51	352,19	375	280	—	250,8	282,8	32
60-20M-230	6F	F75	60	381,97	377,65	405	280	—	250,8	282,8	38
64-20M-230	6F	F76	64	407,44	403,12	430	300	—	250,8	282,8	38
68-20M-230	6F	F77	68	432,9	428,58	455	300	—	250,8	282,8	38
72-20M-230	6F	F78	72	458,37	454,05	480	300	—	250,8	282,8	38
80-20M-230	10WF	F79	80	509,3	504,98	530	300	445	250,8	250,8	38
90-20M-230	10AF	F80	90	572,96	568,64	595	300	508	250,8	250,8	38
112-20M-230	10A	—	112	713,01	708,7	—	300	648	250,8	250,8	38
144-20M-230	10A	—	144	916,73	912,41	—	350	852	250,8	250,8	44
168-20M-230	10A	—	168	1069,52	1065,21	—	350	1005	250,8	250,8	44
192-20M-230	10A	—	192	1222,31	1218	—	400	1158	250,8	250,8	48
216-20M-230	10A	—	216	1375,1	1370,78	—	400	1300	250,8	250,8	48

20M-340

KOD (Code)	TİP (Type)	FLANŞ (Flange)	DİŞ SAYISI (Z)	Dp	De	Df	Dm	Di	F	L	d
52-20M-340	6F	F73	52	331,04	326,72	350	280	—	362	394	38
56-20M-340	6F	F74	56	356,51	352,19	375	280	—	362	394	38
60-20M-340	6F	F75	60	381,97	377,65	405	300	—	362	394	38
64-20M-340	6F	F76	64	407,44	403,12	430	300	—	362	394	44
68-20M-340	6F	F77	68	432,9	428,58	455	300	—	362	394	44
72-20M-340	6F	F78	72	458,37	454,05	480	300	—	362	394	44
80-20M-340	6F	F79	80	509,3	504,98	530	300	—	362	394	44
90-20M-340	10WF	F80	90	572,96	568,64	595	300	508	362	394	48
112-20M-340	10A	—	112	713,01	708,7	—	350	648	362	362	48
144-20M-340	10A	—	144	916,73	912,41	—	350	852	362	362	48
168-20M-340	10A	—	168	1069,52	1065,21	—	400	1005	362	362	48
192-20M-340	10A	—	192	1222,31	1218	—	400	1158	362	362	48
216-20M-340	10A	—	216	1375,1	1370,78	—	400	1300	362	362	48

PLOT DELİKLİ TRİGER DİŞLİLER
Timing Belt Pulleys

METRIK ADIMLI PLOT
DELİKLİ TRİGER DİŞLİLER

Metric Plot
Timing Belt Pulleys

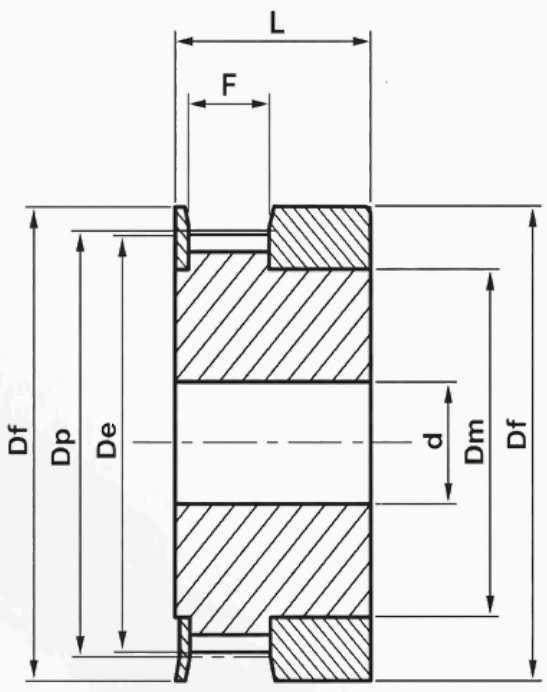

1F

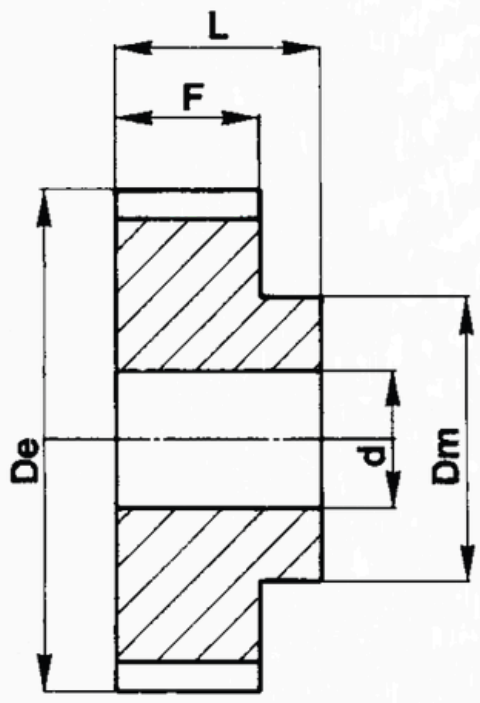

6

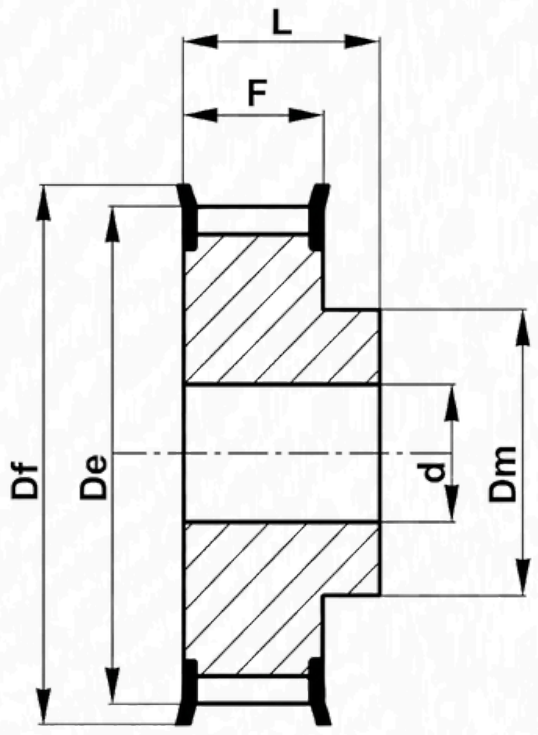

6F

GÜÇ DEVİR TABLOSU

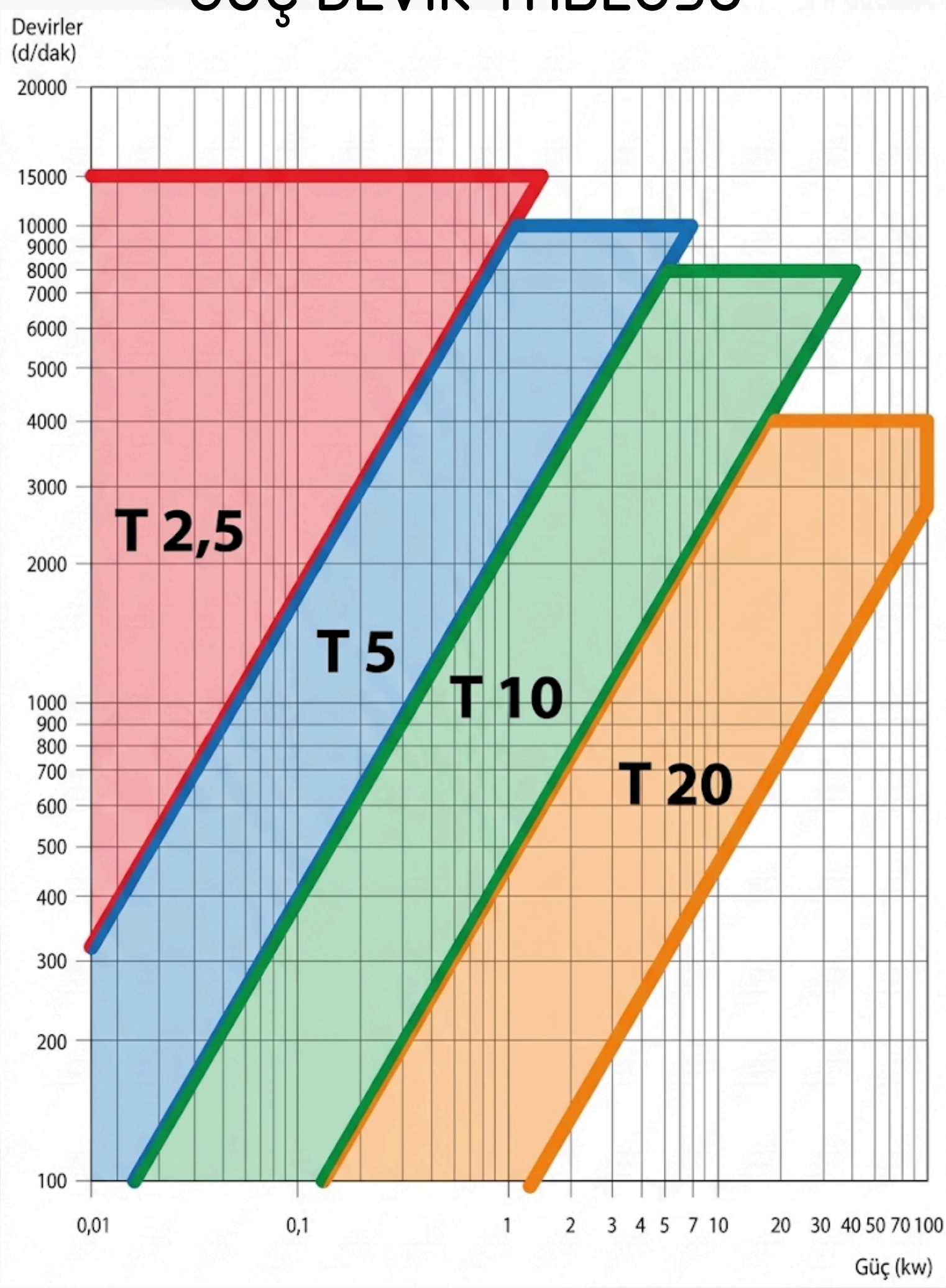

ardmak

PLOT DELİKLİ TRİGER DİŞLİLER
Timing Belt Pulleys

T2,5 HATVELİ TRİGER DİŞLİLER — T2,5 Timing Belt Pulleys

T2,5-B16

KOD (Code)	TİP (Type)	FLANŞ (Flange)	DİŞ SAYISI	Dp	De	Df	Dm	F	L	d
12-T2,5-B16	1F	F01	12	9,6	9	13	6	9	16	4
14-T2,5-B16	1F	F02	14	11,2	10,6	15	8	9	16	4
15-T2,5-B16	1F	F02	15	12	11,4	15	8	9	16	4
16-T2,5-B16	1F	F03	16	12,8	12,2	16	9,5	9	16	4
18-T2,5-B16	6F	F04	18	14,4	13,8	17,5	10	10	16	4
19-T2,5-B16	6F	F05	19	15,2	14,6	18	10	10	16	4
20-T2,5-B16	6F	F06	20	16	15,4	20	11	10	16	4
22-T2,5-B16	6F	F07	22	17,6	17	23	11	10	16	4
24-T2,5-B16	6F	F07	24	19,15	18,55	23	12	10	16	4
25-T2,5-B16	6F	F07	25	19,95	19,35	23	13	10	16	4
26-T2,5-B16	6F	F09	26	20,75	20,15	25	14	10	16	4
28-T2,5-B16	6F	F09	28	22,35	21,75	25	14	10	16	4
30-T2,5-B16	6F	F09	30	23,95	23,35	28	16	10	16	6
32-T2,5-B16	6F	F10	32	25,95	24,95	32	16	10	16	6
36-T2,5-B16	6F	F12	36	28,75	28,1	36	20	10	16	6
40-T2,5-B16	6F	F14	40	31,9	31,3	38	22	10	16	6
44-T2,5-B16	6F	F15	44	35,1	34,5	42	24	10	16	6
48-T2,5-B16	6	—	48	38,3	37,7	—	26	10	16	6
60-T2,5-B16	6	—	60	47,85	47,25	—	34	10	16	8



PLOT DELİKLİ TRİGER DİŞLİLER
Timing Belt Pulleys

T5 HATVELİ TRİGER DİŞLİLER — T5 Timing Belt Pulleys

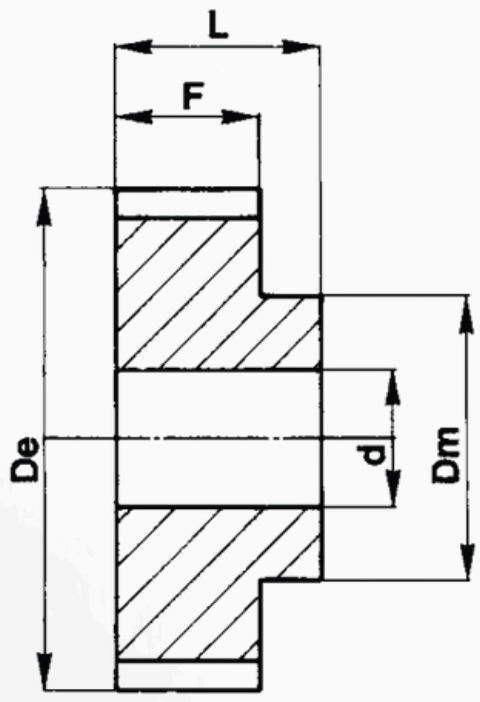

6

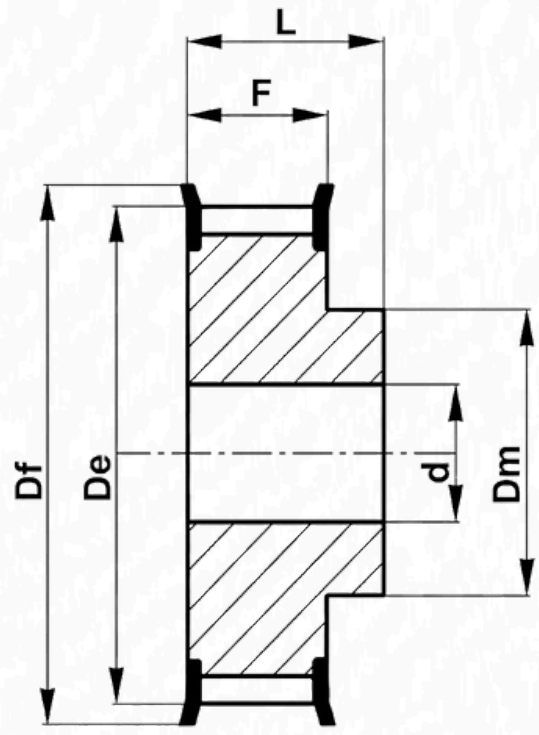

6F

T5-B10

KOD (Code)	TİP (Type)	FLANŞ (Flange)	DİŞ SAYISI (Z)	Dp	De	Df	Dm	F	L	d
T5-B10-10	6F	F06	10	16,05	15,05	20	8	15	21	4
T5-B10-12	6F	F07	12	19,25	18,25	23	11	15	21	4
T5-B10-14	6F	F08	14	22,45	21,45	25	13	15	21	4
T5-B10-15	6F	F09	15	24,05	23,05	28	16	15	21	6
T5-B10-16	6F	F10	16	25,06	24,6	32	18	15	21	6
T5-B10-18	6F	F10	18	28,8	27,8	32	20	15	21	6
T5-B10-19	6F	F12	19	30,4	29,4	36	22	15	21	6
T5-B10-20	6F	F12	20	32	31	36	23	15	21	6
T5-B10-22	6F	F14	22	35,15	34,15	38	24	15	21	6
T5-B10-24	6F	F15	24	38,4	37,4	42	26	15	21	6
T5-B10-25	6F	F17	25	39,95	38,95	44	26	15	21	6
T5-B10-26	6F	F17	26	41,6	40,6	44	26	15	21	6
T5-B10-27	6F	F18	27	43,2	42,2	48	30	15	21	8
T5-B10-28	6F	F18	28	44,75	43,75	48	32	15	21	8
T5-B10-30	6F	F19	30	47,95	46,95	51	34	15	21	8
T5-B10-32	6F	F20	32	51,1	50,1	54	38	15	21	8
T5-B10-36	6F	F24	36	57,45	56,45	64	38	15	21	8
T5-B10-40	6F	F25	40	63,85	62,85	66	40	15	21	8
T5-B10-42	6F	F26	42	67	66	70	40	15	21	8
T5-B10-44	6	—	44	70,2	69,2	—	45	15	21	8
T5-B10-48	6	—	48	76,55	75,55	—	50	15	21	8
T5-B10-60	6	—	60	95,65	94,65	—	65	15	21	8

PLOT DELİKLİ TRİGER DİŞLİLER
Timing Belt Pulleys

T5 HATVELİ TRİGER DİŞLİLER — T5 Timing Belt Pulleys

T5-B16

KOD (Code)	TİP (Type)	FLANŞ (Flange)	DİŞ SAYISI (Z)	Dp	De	Df	Dm	F	L	d
T5-B16-10	6F	F06	10	16,05	15,05	20	8	21	27	4
T5-B16-12	6F	F07	12	19,25	18,25	23	11	21	27	4
T5-B16-14	6F	F08	14	22,45	21,45	25	13	21	27	4
T5-B16-15	6F	F09	15	24,05	23,05	28	16	21	27	6
T5-B16-16	6F	F10	16	25,06	24,6	32	18	21	27	6
T5-B16-18	6F	F10	18	28,8	27,8	32	20	21	27	6
T5-B16-19	6F	F12	19	30,4	29,4	36	22	21	27	6
T5-B16-20	6F	F12	20	32	31	36	23	21	27	6
T5-B16-22	6F	F14	22	35,15	34,15	38	24	21	27	6
T5-B16-24	6F	F15	24	38,4	37,4	42	26	21	27	6
T5-B16-25	6F	F17	25	39,95	38,95	44	26	21	27	6
T5-B16-26	6F	F17	26	41,6	40,6	44	26	21	27	6
T5-B16-27	6F	F18	27	43,2	42,2	48	30	21	27	8
T5-B16-28	6F	F18	28	44,75	43,75	48	32	21	27	8
T5-B16-30	6F	F19	30	47,95	46,95	51	34	21	27	8
T5-B16-32	6F	F20	32	51,1	50,1	54	38	21	27	8
T5-B16-36	6F	F24	36	57,45	56,45	64	38	21	27	8
T5-B16-40	6F	F25	40	63,85	62,85	66	40	21	27	8
T5-B16-42	6F	F26	42	67	66	70	40	21	27	8
T5-B16-44	6	—	44	70,2	69,2	—	45	21	27	8
T5-B16-48	6	—	48	76,55	75,55	—	50	21	27	8
T5-B16-60	6	—	60	95,65	94,65	—	65	21	27	8

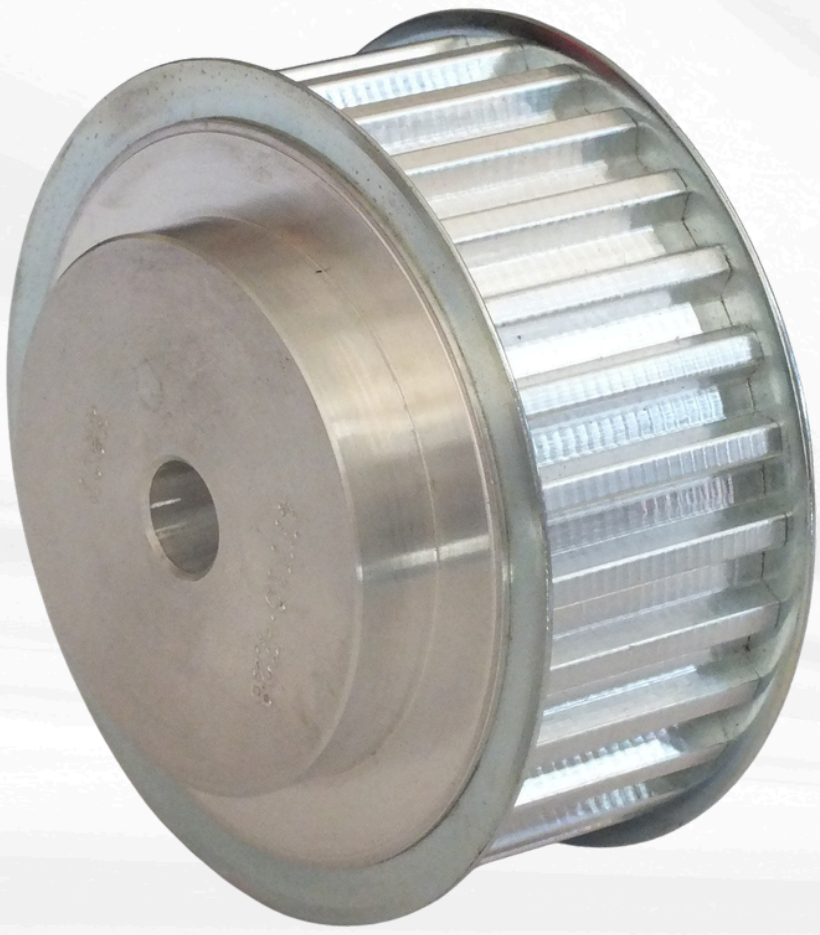

T5-B25

KOD (Code)	TİP (Type)	FLANŞ (Flange)	DİŞ SAYISI (Z)	Dp	De	Df	Dm	F	L	d
T5-B25-10	6F	F06	10	16,1	15,1	20	8	30	36	4
T5-B25-12	6F	F07	12	19,3	18,3	23	11	30	36	4
T5-B25-14	6F	F08	14	22,5	21,5	25	13	30	36	4
T5-B25-15	6F	F09	15	24,1	23,1	28	16	30	36	6
T5-B25-16	6F	F10	16	25,1	24,6	32	18	30	36	6
T5-B25-18	6F	F10	18	28,8	27,8	32	20	30	36	6
T5-B25-19	6F	F12	19	30,4	29,4	36	22	30	36	6
T5-B25-20	6F	F12	20	32	31	36	23	30	36	6
T5-B25-22	6F	F14	22	35,2	34,2	38	24	30	36	6
T5-B25-24	6F	F15	24	38,4	37,4	42	26	30	36	8
T5-B25-25	6F	F17	25	40	39	44	26	30	36	8
T5-B25-26	6F	F17	26	41,6	40,6	44	26	30	36	8
T5-B25-27	6F	F18	27	43,2	42,2	48	30	30	36	8
T5-B25-28	6F	F18	28	44,8	43,8	48	32	30	36	8
T5-B25-30	6F	F19	30	48	47	51	34	30	36	8
T5-B25-32	6F	F20	32	51,1	50,1	54	38	30	36	8
T5-B25-36	6F	F24	36	57,5	56,5	64	38	30	36	8
T5-B25-40	6F	F25	40	63,9	62,9	66	40	30	36	8
T5-B25-42	6F	F26	42	67	66	70	40	30	36	8
T5-B25-44	6	—	44	70,2	69,2	—	45	30	36	8
T5-B25-48	6	—	48	76,6	75,6	—	50	30	36	8
T5-B25-60	6	—	60	95,7	94,7	—	65	30	36	8



PLOT DELİKLİ TRİGER DİŞLİLER
Timing Belt Pulleys

T10 HATVELİ TRİGER DİŞLİLER T10 Timing Belt Pulleys

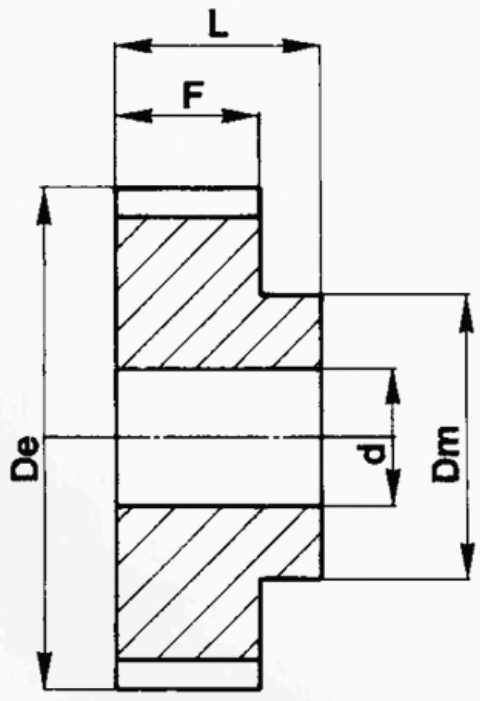

6

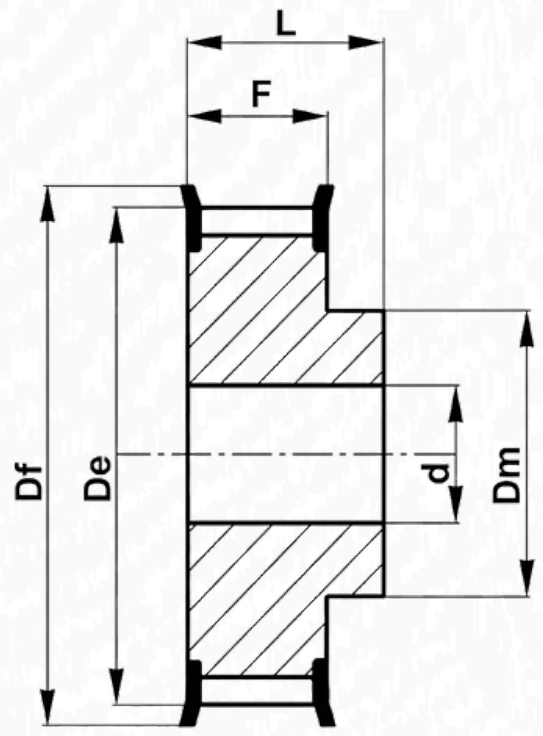

6F

T10-B16

KOD (Code)	TİP (Type)	FLANŞ (Flange)	DİŞ SAYISI (Z)	Dp	De	Df	Dm	F	L	d
T10-B16-12	6F	F15	12	38,35	36,35	42	28	21	31	6
T10-B16-14	6F	F18	14	44,7	42,7	48	32	21	31	8
T10-B16-15	6F	F19	15	47,9	45,9	51	32	21	31	8
T10-B16-16	6F	F20	16	51,1	49,1	54	35	21	31	8
T10-B16-18	6F	F22	18	57,45	55,45	60	40	21	31	8
T10-B16-19	6F	F25	19	60,65	58,65	66	44	21	31	8
T10-B16-20	6F	F25	20	63,8	61,8	66	46	21	31	8
T10-B16-22	6F	F27	22	70,2	68,2	75	52	21	31	8
T10-B16-24	6F	F29	24	76,55	74,55	83	58	21	31	8
T10-B16-25	6F	F29	25	79,75	77,7	83	60	21	31	8
T10-B16-26	6F	F30	26	82,9	80,9	87	60	21	31	8
T10-B16-27	6F	F31	27	86,1	84,1	91	60	21	31	8
T10-B16-28	6F	F32	28	89,25	87,25	93	60	21	31	8
T10-B16-30	6F	F33	30	95,65	93,65	97	60	21	31	8
T10-B16-32	6F	F35	32	102	100	106	65	21	31	10
T10-B16-36	6F	F38	36	114,8	112,8	120	70	21	31	10
T10-B16-40	6F	F41	40	127,5	125,5	131	80	21	31	10
T10-B16-44	6	—	44	140,2	138,2	—	88	21	31	10
T10-B16-48	6	—	48	153	151	—	95	21	31	16
T10-B16-60	6	—	60	191,2	189,1	—	110	21	31	16

ardmak

PLOT DELİKLİ TRİGER DİŞLİLER
Timing Belt Pulleys

T10 HATVELİ TRİGER DİŞLİLER T10 Timing Belt Pulleys

T10-B25

KOD (Code)	TİP (Type)	FLANŞ (Flange)	DİŞ SAYISI (Z)	Dp	De	Df	Dm	F	L	d
T10-B25-12	6F	F15	12	38,35	36,35	42	28	30	40	6
T10-B25-14	6F	F18	14	44,7	42,7	48	32	30	40	8
T10-B25-15	6F	F19	15	47,9	45,9	51	32	30	40	8
T10-B25-16	6F	F20	16	51,1	49,1	54	35	30	40	8
T10-B25-18	6F	F22	18	57,45	55,45	60	40	30	40	8
T10-B25-19	6F	F25	19	60,65	58,65	66	44	30	40	8
T10-B25-20	6F	F25	20	63,8	61,8	66	46	30	40	8
T10-B25-22	6F	F27	22	70,2	68,2	75	52	30	40	8
T10-B25-24	6F	F29	24	76,55	74,55	83	58	30	40	8
T10-B25-25	6F	F29	25	79,75	77,7	83	60	30	40	8
T10-B25-26	6F	F30	26	82,9	80,9	87	60	30	40	8
T10-B25-27	6F	F31	27	86,1	84,1	91	60	30	40	8
T10-B25-28	6F	F32	28	89,25	87,25	93	60	30	40	8
T10-B25-30	6F	F33	30	95,65	93,65	97	60	30	40	8
T10-B25-32	6F	F35	32	102	100	106	65	30	40	10
T10-B25-36	6F	F38	36	114,8	112,8	120	70	30	40	10
T10-B25-40	6F	F41	40	127,5	125,5	131	80	30	40	10
T10-B25-44	6	—	44	140,2	138,2	—	88	30	40	10
T10-B25-48	6	—	48	153	151	—	95	30	40	16
T10-B25-60	6	—	60	191,2	189,1	—	110	30	40	16



ardmak

PLOT DELİKLİ TRİGER DİŞLİLER
Timing Belt Pulleys

T10 HATVELİ TRİGER DİŞLİLER — T10 Timing Belt Pulleys

T10-B32

KOD (Code)	TİP (Type)	FLANŞ (Flange	DİŞ SAYISI (Z)	Dp	De	Df	Dm	F	L	d
T10-B32-18	6F	F22	18	57,45	55,45	60	40	37	47	10
T10-B32-19	6F	F25	19	60,65	58,65	66	44	37	47	10
T10-B32-20	6F	F25	20	63,8	61,8	66	46	37	47	12
T10-B32-22	6F	F27	22	70,2	68,2	75	52	37	47	12
T10-B32-24	6F	F29	24	76,55	74,55	83	58	37	47	12
T10-B32-25	6F	F29	25	79,75	77,7	83	60	37	47	12
T10-B32-26	6F	F30	26	82,9	80,9	87	60	37	47	12
T10-B32-27	6F	F31	27	86,1	84,1	91	60	37	47	12
T10-B32-28	6F	F32	28	89,25	87,25	93	60	37	47	12
T10-B32-30	6F	F33	30	95,65	93,65	97	60	37	47	12
T10-B32-32	6F	F35	32	102	100	106	65	37	47	12
T10-B32-36	6F	F38	36	114,8	112,8	120	70	37	47	16
T10-B32-40	6F	F41	40	127,5	125,5	131	80	37	47	16
T10-B32-44	6	—	44	140,2	138,2	—	88	37	47	16
T10-B32-48	6	—	48	153	151	—	95	37	47	16
T10-B32-60	6	—	60	191,1	189,1	—	110	37	47	16

T10-B50

KOD (Code)	TİP (Type)	FLANŞ (Flange)	DİŞ SAYISI (Z)	Dp	De	Df	Dm	F	L	d
T10-B50-18	6F	F22	18	57,45	55,45	60	40	56	66	10
T10-B50-19	6F	F25	19	60,65	58,65	66	44	56	66	10
T10-B50-20	6F	F25	20	63,8	61,8	66	46	56	66	12
T10-B50-22	6F	F27	22	70,2	68,2	75	52	56	66	12
T10-B50-24	6F	F29	24	76,55	74,55	83	58	56	66	12
T10-B50-25	6F	F29	25	79,75	77,7	83	60	56	66	12
T10-B50-26	6F	F30	26	82,9	80,9	87	60	56	66	12
T10-B50-27	6F	F31	27	86,1	84,1	91	60	56	66	12
T10-B50-28	6F	F32	28	89,25	87,25	93	60	56	66	12
T10-B50-30	6F	F33	30	95,65	93,65	97	60	56	66	12
T10-B50-32	6F	F35	32	102	100	106	65	56	66	12
T10-B50-36	6F	F38	36	114,8	112,8	120	70	56	66	16
T10-B50-40	6F	F41	40	127,5	125,5	131	80	56	66	16
T10-B50-44	6	—	44	140,2	138,2	—	88	56	66	16
T10-B50-48	6	—	48	153	151	—	95	56	66	16
T10-B50-60	6	—	60	191,1	189,1	—	110	56	66	16

PLOT DELİKLİ TRİGER DİŞLİLER
Timing Belt Pulleys

T20 HATVELİ TRİGER DİŞLİLER T20 Timing Belt Pulleys

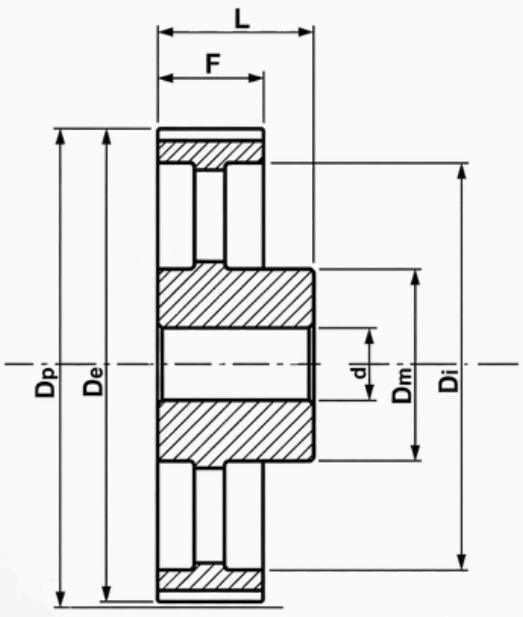

6A

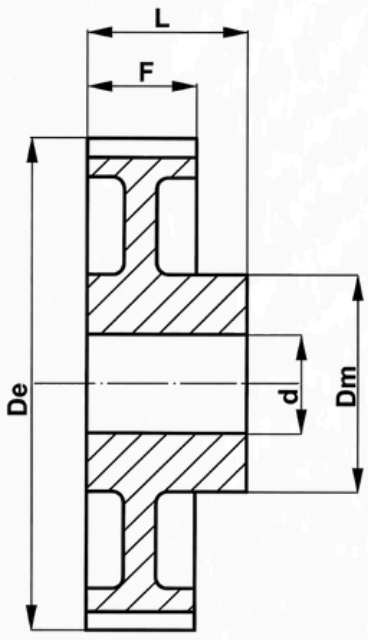

6W

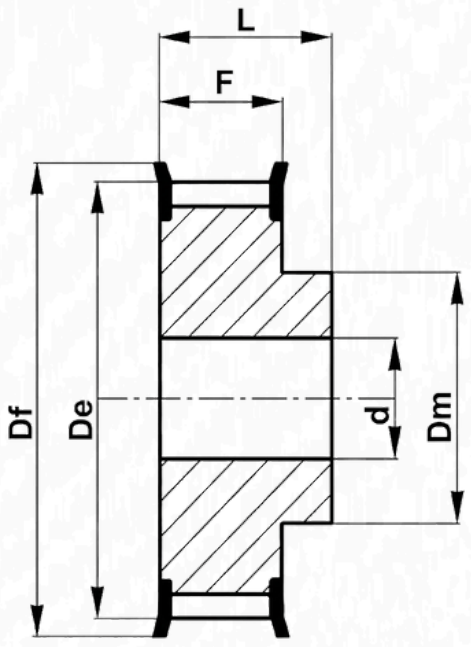

6F

T20-B32

KOD (Code)	TİP (Type)	FLANŞ (Flange)	DİŞ SAYISI (Z)	De	Df	Dm	F	L	d
18 T20 B32	6F	F38	18	111,75	120	80	38	53	15
20 T20 B32	6F	F43	20	124,5	138	90	38	53	15
22 T20 B32	6F	F46	22	137,2	146	90	38	53	15
24 T20 B32	6F	F50	24	149,95	158	95	38	53	15
25 T20 B32	6F	F52	25	156,3	168	95	38	53	15
30 T20 B32	6F	F59	30	188,15	200	110	38	53	15
32 T20 B32	6W	—	32	200,85	—	110	38	53	18
36 T20 B32	6W	—	36	226,35	—	110	38	53	18
40 T20 B32	6A	—	40	251,8	—	110	38	53	20
48 T20 B32	6A	—	48	302,7	—	130	38	53	20
60 T20 B32	6A	—	60	379,1	—	130	38	53	20
72 T20 B32	6A	—	72	455,5	—	140	38	53	20

T20-B50

KOD (Code)	TİP (Type)	FLANŞ (Flange)	DİŞ SAYISI	De	Df	Dm	F	L	d
18 T20 B50	6F	F38	18	111,75	120	80	56	71	18
20 T20 B50	6F	F43	20	124,5	138	90	56	71	18
22 T20 B50	6F	F46	22	137,2	146	90	56	71	18
24 T20 B50	6F	F50	24	149,95	158	95	56	71	18
25 T20 B50	6F	F52	25	156,3	168	95	56	71	18
30 T20 B50	6F	F59	30	188,15	200	110	56	71	18
32 T20 B50	6W	—	32	200,85	—	110	56	71	20
36 T20 B50	6W	—	36	226,35	—	110	56	71	20
40 T20 B50	6A	—	40	251,8	—	110	56	71	20
48 T20 B50	6A	—	48	302,7	—	130	56	71	24
60 T20 B50	6A	—	60	379,1	—	130	56	71	24
72 T20 B50	6A	—	72	455,5	—	140	56	71	24

ardmak

PLOT DELİKLİ TRİGER DİŞLİLER
Timing Belt Pulleys

T20 HATVELİ TRİGER DİŞLİLER T20 Timing Belt Pulleys

T20-B100

KOD (Code)	TİP (Type)	FLANŞ (Flange)	DİŞ SAYISI (Z)	De	Df	Dm	F	L	d
18 T20 B100	6F	F38	18	111,75	120	80	108	123	24
20 T20 B100	6F	F43	20	124,5	138	90	108	123	24
22 T20 B100	6F	F46	22	137,2	146	90	108	123	24
24 T20 B100	6F	F50	24	149,95	158	95	108	123	24
25 T20 B100	6F	F52	25	156,3	168	95	108	123	24
30 T20 B100	6F	F59	30	188,15	200	110	108	123	24
32 T20 B100	6W	—	32	200,85	—	110	108	123	32
36 T20 B100	6W	—	36	226,35	—	110	108	123	32
40 T20 B100	6A	—	40	251,8	—	110	108	123	32
48 T20 B100	6A	—	48	302,7	—	130	108	123	32
60 T20 B100	6A	—	60	379,1	—	130	108	123	32
72 T20 B100	6A	—	72	455,5	—	140	108	123	32



PLOT DELİKLİ TRİGER DİŞLİLER
Timing Belt Pulleys

WHITWORTH ADIMLI PLOT
DELİKLİ TRİGER DİŞLİLER

Whitworth Plot
Timing Belt Pulleys

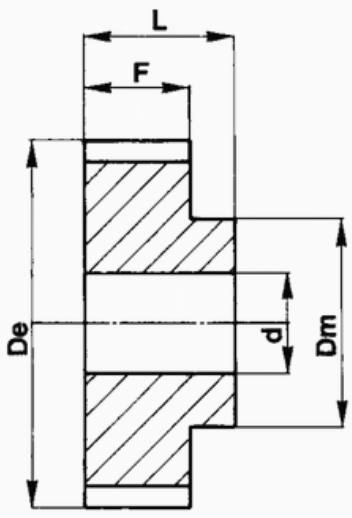

6

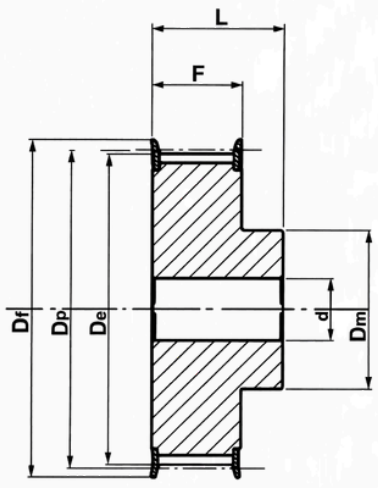

6F

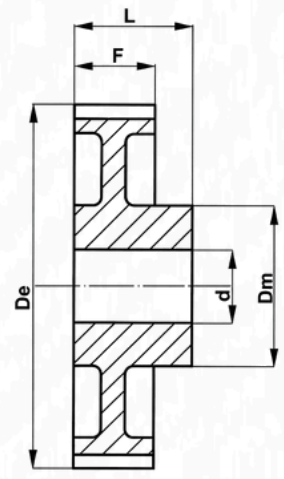

6W

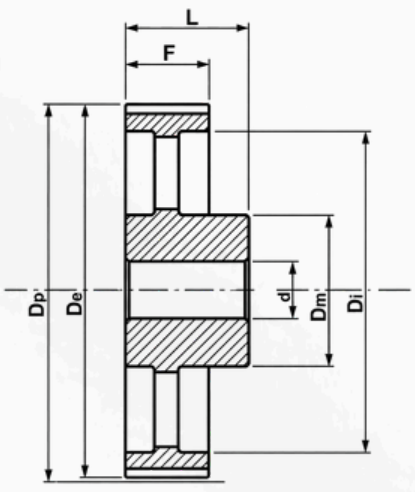

6A

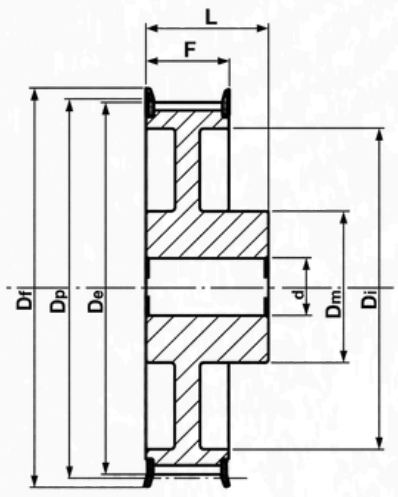

6WF

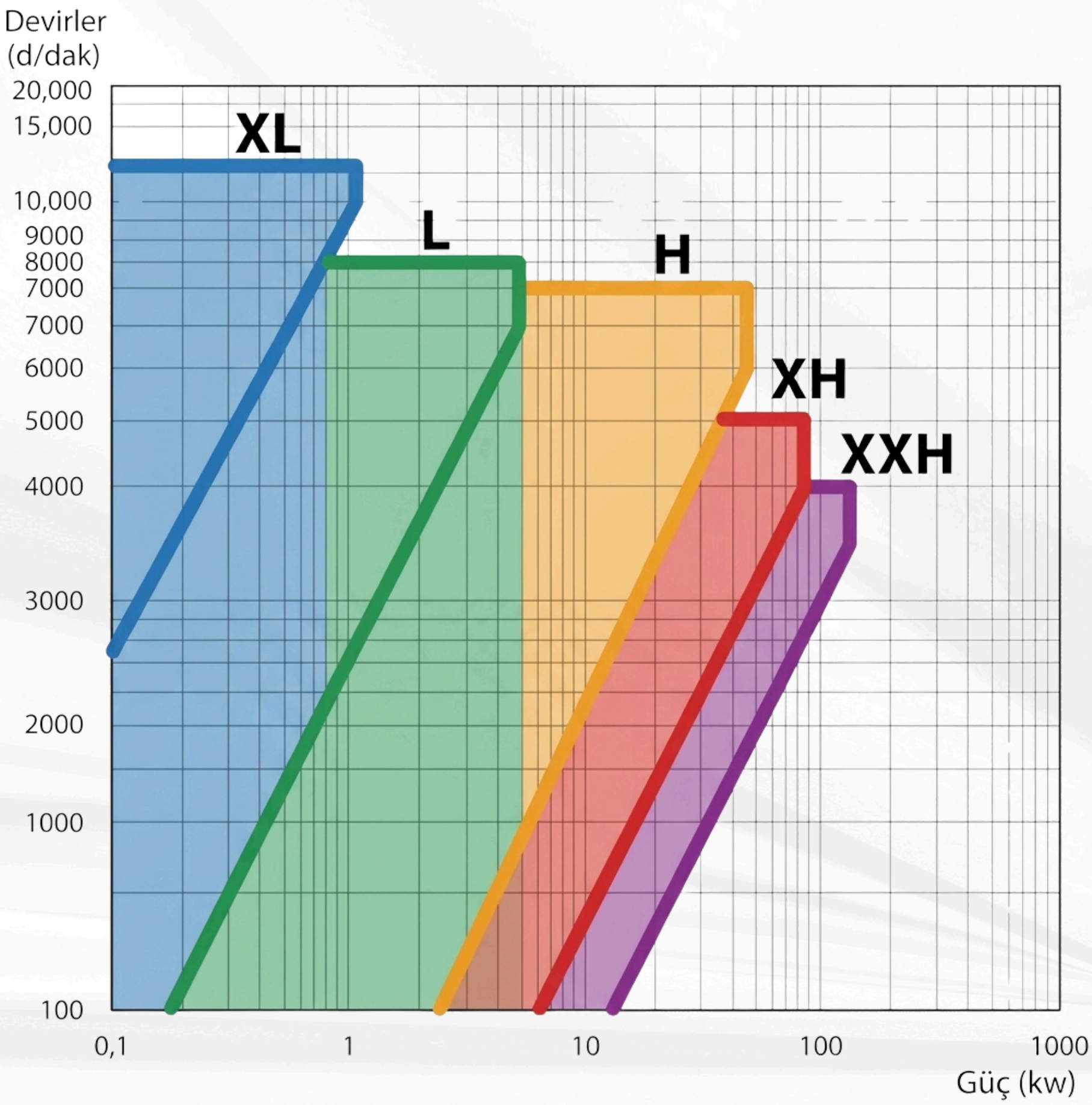

XL HATVELİ TRİGER DİŞLİLER — XL Timing Belt Pulleys

XL-037

KOD (Code)	TİP (Type)	FLANŞ (Flange)	DİŞ SAYISI (Z)	Dp	De	Df	Dm	Di	F	L	d
10 XL 037	6F	F07	10	16,17	15,66	23	9,5	-	14,3	20	4
11 XL 037	6F	F07	11	17,79	17,28	23	9,5	-	14,3	20	4
12 XL 037	6F	F08	12	19,4	18,9	25	10	-	14,3	20	4
13 XL 037	6F	F08	13	21,02	20,51	25	10	-	14,3	20	4
14 XL 037	6F	F09	14	22,64	22,13	28	15	-	14,3	20	4
15 XL 037	6F	F09	15	24,26	23,75	28	15	-	14,3	20	6
16 XL 037	6F	F10	16	25,87	25,36	32	16	-	14,3	20	6
17 XL 037	6F	F10	17	27,49	26,98	32	20	-	14,3	20	6
18 XL 037	6F	F11	18	29,11	28,6	35	20	-	14,3	20	6
19 XL 037	6F	F11	19	30,72	30,22	35	20	-	14,3	22	6
20 XL 037	6F	F14	20	32,34	31,83	38	23,5	-	14,3	22	6
21 XL 037	6F	F14	21	33,96	33,45	38	23,5	-	14,3	22	6
22 XL 037	6F	F15	22	35,57	35,07	42	25	-	14,3	22	6
24 XL 037	6F	F17	24	38,81	38,3	44	30	-	14,3	22	8
26 XL 037	6F	F18	26	42,04	41,53	48	30	-	14,3	22	8
27 XL 037	6F	F18	27	43,66	43,15	48	34	-	14,3	22	8
28 XL 037	6F	F19	28	45,28	44,77	51	34	-	14,3	22	8
29 XL 037	6F	F19	29	46,89	46,39	51	34	-	14,3	22	8
30 XL 037	6F	F20	30	48,51	48	54	38	-	14,3	25	8
32 XL 037	6F	F21	32	51,74	51,24	57	38	-	14,3	25	8
34 XL 037	6	-	34	54,98	54,47	-	45	-	14,3	25	8
40 XL 037	6	-	40	64,68	64,17	-	45	-	14,3	25	8
48 XL 037	6W	-	48	77,62	77,11	-	45	61	14,3	25	10
60 XL 037	6W	-	60	97,02	96,51	-	45	80	14,3	25	10
72 XL 037	6W	-	72	116,42	115,92	-	45	100	14,3	25	10

ardmak

PLOT DELİKLİ TRİGER DİŞLİLER
Timing Belt Pulleys

L HATVELİ TRİGER DİŞLİLER — L Timing Belt Pulleys

L-050

KOD (Code)	TİP (Type)	FLANŞ (Flange)	DİŞ SAYISI (Z)	Dp	De	Df	Dm	Di	F	L	d
10 L 050	6F	F13	10	30,32	29,56	37	20	—	19	28	8
11 L 050	6F	F13	11	33,35	32,59	37	22	—	19	30	8
12 L 050	6F	F16	12	36,38	35,62	43	24	—	19	30	8
13 L 050	6F	F17	13	39,41	38,65	44	28	—	19	30	8
14 L 050	6F	F18	14	42,45	41,68	48	28	—	19	30	8
15 L 050	6F	F19	15	45,48	44,72	51	34	—	19	30	8
16 L 050	6F	F20	16	48,51	47,75	54	36	—	19	32	8
17 L 050	6F	F21	17	51,54	50,78	57	36	—	19	32	10
18 L 050	6F	F22	18	54,57	53,81	60	40	—	19	32	10
19 L 050	6F	F24	19	57,61	56,84	64	40	—	19	32	10
20 L 050	6F	F25	20	60,64	59,88	66	40	—	19	32	10
21 L 050	6F	F26	21	63,67	62,91	70	45	—	19	32	10
22 L 050	6F	F27	22	66,7	65,94	75	45	—	19	32	10
23 L 050	6F	F28	23	69,73	68,97	79	55	—	19	32	10
24 L 050	6F	F28	24	72,77	72	79	55	—	19	32	10
25 L 050	6F	F29	25	75,8	75,04	83	58	—	19	32	10
26 L 050	6F	F30	26	78,83	78,07	87	58	—	19	32	11
27 L 050	6F	F30	27	81,86	81,1	87	58	—	19	32	11
28 L 050	6F	F31	28	84,89	84,13	91	58	—	19	32	11
30 L 050	6F	F33	30	90,96	90,2	97	70	—	19	32	11
32 L 050	6F	F34	32	97,02	96,26	102	70	—	19	32	11
34 L 050	6F	F36	34	103,1	102,3	112	70	—	19	32	11
36 L 050	6F	F37	36	109,2	108,4	115	70	—	19	32	11
40 L 050	6WF	F40	40	121,3	120,5	128	70	100	19	32	11
42 L 050	6WF	F42	42	127,3	126,6	135	70	106	19	32	11
44 L 050	6WF	F45	44	133,4	132,6	142	70	112	19	32	11
48 L 050	6WF	F48	48	145,5	144,8	150	70	124	19	32	11
56 L 050	6W	—	56	169,8	169	—	70	149	19	32	14
60 L 050	6W	—	60	181,9	181,2	—	75	160	19	42	14
66 L 050	6A	—	66	200,1	199,3	—	75	179	19	42	14
72 L 050	6A	—	72	218,3	217,5	—	75	197	19	42	14
84 L 050	6A	—	84	254,7	253,9	—	75	233	19	42	14
90 L 050	6A	—	90	272,9	272,1	—	75	252	19	42	14
96 L 050	6A	—	96	291,1	290,3	—	75	269	19	42	14
120 L 050	6A	—	120	363,8	363,1	—	75	342	19	42	14

ardmak

PLOT DELİKLİ TRİGER DİŞLİLER
Timing Belt Pulleys

L HATVELİ TRİGER DİŞLİLER — L Timing Belt Pulleys

L-075

KOD (Code)	TİP (Type)	FLANŞ (Flange)	DİŞ SAYISI (Z)	Dp	De	Df	Dm	Di	F	L	d
10 L 075	6F	F13	10	30,32	29,56	37	20	—	25	38	8
11 L 075	6F	F13	11	33,35	32,59	37	22	—	25	38	8
12 L 075	6F	F16	12	36,38	35,62	43	24	—	25	38	8
13 L 075	6F	F17	13	39,41	38,65	44	28	—	25	38	8
14 L 075	6F	F18	14	42,45	41,68	48	28	—	25	38	11
15 L 075	6F	F19	15	45,48	44,72	51	34	—	25	38	11
16 L 075	6F	F20	16	48,51	47,75	54	36	—	25	38	11
17 L 075	6F	F21	17	51,54	50,78	57	38	—	25	38	11
18 L 075	6F	F22	18	54,57	53,81	60	40	—	25	38	11
19 L 075	6F	F24	19	57,61	56,84	64	40	—	25	38	11
20 L 075	6F	F25	20	60,64	59,88	66	40	—	25	38	11
21 L 075	6F	F26	21	63,67	62,91	70	45	—	25	38	11
22 L 075	6F	F27	22	66,7	65,94	75	45	—	25	38	11
23 L 075	6F	F28	23	69,73	68,97	79	55	—	25	38	11
24 L 075	6F	F28	24	72,77	72	79	55	—	25	38	11
25 L 075	6F	F29	25	75,8	75,04	83	58	—	25	38	11
26 L 075	6F	F30	26	78,83	78,07	87	58	—	25	38	11
27 L 075	6F	F30	27	81,86	81,1	87	58	—	25	38	11
28 L 075	6F	F31	28	84,89	84,13	91	58	—	25	38	11
30 L 075	6F	F33	30	90,96	90,2	97	70	—	25	38	11
32 L 075	6F	F34	32	97,02	96,26	102	70	—	25	38	11
34 L 075	6F	F36	34	103,1	102,3	112	70	—	25	38	11
36 L 075	6F	F37	36	109,2	108,4	115	70	—	25	38	11
40 L 075	6WF	F40	40	121,3	120,5	128	70	100	25	38	11
42 L 075	6WF	F42	42	127,3	126,6	135	70	106	25	38	11
44 L 075	6WF	F45	44	133,4	132,6	142	70	112	25	38	11
48 L 075	6WF	F48	48	145,5	144,8	150	70	124	25	38	11
56 L 075	6W	—	56	169,8	169	—	70	149	25	38	14
60 L 075	6W	—	60	181,9	181,2	—	75	160	25	45	14
66 L 075	6A	—	66	200,1	199,3	—	75	179	25	45	14
72 L 075	6A	—	72	218,3	217,5	—	75	197	25	45	14
84 L 075	6A	—	84	254,7	253,9	—	75	233	25	45	14
90 L 075	6A	—	90	272,9	272,1	—	75	252	25	45	14
96 L 075	6A	—	96	291,1	290,3	—	75	269	25	45	14
120 L 075	6A	—	120	363,8	363,1	—	75	342	25	45	14

PLOT DELİKLİ TRİGER DİŞLİLER
Timing Belt Pulleys

L HATVELİ TRİGER DİŞLİLER — L Timing Belt Pulleys

L-100

KOD (Code)	TİP (Type)	FLANŞ (Flange)	DİŞ SAYISI (Z)	Dp	De	Df	Dm	Di	F	L	d
10 L 100	6F	F13	10	30,32	29,56	37	20	—	32	45	8
11 L 100	6F	F14	11	33,35	32,59	38	22	—	32	45	8
12 L 100	6F	F16	12	36,38	35,62	43	24	—	32	45	8
13 L 100	6F	F17	13	39,41	38,65	44	28	—	32	45	8
14 L 100	6F	F18	14	42,45	41,68	48	28	—	32	45	11
15 L 100	6F	F19	15	45,48	44,72	51	34	—	32	45	11
16 L 100	6F	F20	16	48,51	47,75	54	36	—	32	45	11
17 L 100	6F	F21	17	51,54	50,78	57	36	—	32	45	11
18 L 100	6F	F22	18	54,57	53,81	60	40	—	32	45	11
19 L 100	6F	F24	19	57,61	56,84	64	40	—	32	45	11
20 L 100	6F	F25	20	60,64	59,88	66	40	—	32	45	11
21 L 100	6F	F26	21	63,67	62,91	70	45	—	32	45	11
22 L 100	6F	F27	22	66,7	65,94	75	45	—	32	45	11
23 L 100	6F	F28	23	69,73	68,97	79	55	—	32	45	11
24 L 100	6F	F28	24	72,77	72	79	55	—	32	45	11
25 L 100	6F	F29	25	75,8	75,04	83	58	—	32	45	11
26 L 100	6F	F30	26	78,83	78,07	87	58	—	32	45	11
27 L 100	6F	F30	27	81,86	81,1	87	58	—	32	45	11
28 L 100	6F	F31	28	84,89	84,13	91	58	—	32	45	11
30 L 100	6F	F33	30	90,96	90,2	97	70	—	32	45	11
32 L 100	6F	F34	32	97,02	96,26	102	70	—	32	45	11
34 L 100	6F	F36	34	103,1	102,3	112	70	—	32	45	11
36 L 100	6F	F37	36	109,2	108,4	115	70	—	32	45	11
40 L 100	6WF	F40	40	121,3	120,5	128	70	100	32	45	11
42 L 100	6WF	F42	42	127,3	126,6	135	70	106	32	45	11
44 L 100	6WF	F45	44	133,4	132,6	142	70	112	32	45	11
48 L 100	6WF	F48	48	145,5	144,8	150	70	124	32	45	11
56 L 100	6W	—	56	169,8	169	—	70	149	32	45	14
60 L 100	6W	—	60	181,9	181,2	—	75	160	32	50	14
72 L 100	6A	—	72	218,3	217,5	—	75	197	32	50	14
84 L 100	6A	—	84	254,7	253,9	—	75	233	32	50	14
90 L 100	6A	—	90	272,9	272,1	—	75	252	32	50	14
96 L 100	6A	—	96	291,1	290,3	—	75	269	32	50	14
120 L 100	6A	—	120	363,8	363,1	—	75	342	32	50	14

ardmak

PLOT DELİKLİ TRİGER DİŞLİLER
Timing Belt Pulleys

H HATVELİ TRİGER DİŞLİLER — H Timing Belt Pulleys

H-075

KOD (Code)	TİP (Type)	FLANŞ (Flange)	DİŞ SAYISI (Z)	Dp	De	Df	Dm	Di	F	L	d
14 H 075	6F	F24	14	56,6	55,22	64	40	—	26,4	40	8
15 H 075	6F	F25	15	60,64	59,27	66	45	—	26,4	40	8
16 H 075	6F	F26	16	64,68	63,31	70	45	—	26,4	40	8
17 H 075	6F	F27	17	68,72	67,35	75	45	—	26,4	40	8
18 H 075	6F	F28	18	72,77	71,39	79	55	—	26,4	40	11
19 H 075	6F	F29	19	57,61	56,84	83	60	—	26,4	40	11
20 H 075	6F	F30	20	80,85	79,48	87	62	—	26,4	40	11
21 H 075	6F	F31	21	84,89	83,52	91	65	—	26,4	40	11
22 H 075	6F	F32	22	88,94	87,56	93	68	—	26,4	40	11
23 H 075	6F	F33	23	92,98	91,61	97	72	—	26,4	40	11
24 H 075	6F	F34	24	97,02	95,65	102	72	—	26,4	40	11
25 H 075	6F	F35	25	101,06	99,69	106	72	—	26,4	40	11
26 H 075	6F	F36	26	105,11	103,73	112	80	—	26,4	40	11
27 H 075	6F	F37	27	109,15	107,78	115	80	—	26,4	40	11
28 H 075	6F	F38	28	113,19	111,82	120	80	—	26,4	40	11
29 H 075	6F	F39	29	117,23	115,86	123	80	—	26,4	40	11
30 H 075	6F	F40	30	121,28	119,9	128	80	—	26,4	40	11
32 H 075	6F	F42	32	129,36	127,99	135	80	—	26,4	40	11
34 H 075	6F	F45	34	137,45	136,07	142	80	—	26,4	40	11
36 H 075	6WF	F48	36	145,53	144,16	150	80	118	26,4	40	11
38 H 075	6WF	F50	38	153,62	152,24	158	80	126	26,4	40	11
40 H 075	6WF	F52	40	161,7	160,33	168	80	134	26,4	40	11
42 H 075	6WF	F53	42	169,79	168,41	175	80	140	26,4	40	11
44 H 075	6WF	F55	44	177,87	176,5	184	80	150	26,4	40	14
48 H 075	6WF	F59	48	194,04	192,67	200	90	166	26,4	45	14
50 H 075	6W	—	50	202,13	200,75	—	90	174	26,4	45	14

PLOT DELİKLİ TRİGER DİŞLİLER
Timing Belt Pulleys

H HATVELİ TRİGER DİŞLİLER — H Timing Belt Pulleys

H-100

KOD (Code)	TİP (Type)	FLANŞ (Flange)	DİŞ SAYISI (Z)	Dp	De	Df	Dm	Di	F	L	d
14 H 100	6F	F24	14	56,6	55,22	64	45	—	31,8	45	11
15 H 100	6F	F25	15	60,64	59,27	66	45	—	31,8	45	11
16 H 100	6F	F26	16	64,68	63,31	70	45	—	31,8	45	11
17 H 100	6F	F27	17	68,72	67,35	75	45	—	31,8	45	11
18 H 100	6F	F28	18	72,77	71,39	79	55	—	31,8	45	14
19 H 100	6F	F29	19	76,81	75,44	83	60	—	31,8	45	14
20 H 100	6F	F30	20	80,85	79,48	87	62	—	31,8	45	14
21 H 100	6F	F31	21	84,89	83,52	91	65	—	31,8	45	14
22 H 100	6F	F32	22	88,94	87,56	93	68	—	31,8	45	14
23 H 100	6F	F33	23	92,98	91,61	97	72	—	31,8	45	14
24 H 100	6F	F34	24	97,02	95,65	102	72	—	31,8	45	14
25 H 100	6F	F35	25	101,06	99,69	106	72	—	31,8	45	14
26 H 100	6F	F36	26	105,11	103,73	112	80	—	31,8	45	14
27 H 100	6F	F37	27	109,15	107,78	115	80	—	31,8	45	14
28 H 100	6F	F38	28	113,19	111,82	120	80	—	31,8	45	14
29 H 100	6F	F39	29	117,23	115,86	123	80	—	31,8	45	14
30 H 100	6F	F40	30	121,28	119,9	128	80	—	31,8	45	14
32 H 100	6F	F42	32	129,36	127,99	135	80	—	31,8	45	14
34 H 100	6F	F45	34	137,45	136,07	142	80	—	31,8	45	14
36 H 100	6WF	F48	36	145,53	144,16	150	80	118	31,8	45	14
38 H 100	6WF	F50	38	153,62	152,24	158	80	123	31,8	45	14
40 H 100	6WF	F52	40	161,7	160,33	168	80	134	31,8	45	14
44 H 100	6WF	F55	44	177,87	176,5	184	80	150	31,8	50	14
48 H 100	6WF	F59	48	194,04	192,67	200	90	166	31,8	50	14
52 H 100	6W	—	52	210,21	208,84	—	90	182	31,8	50	19
58 H 100	6A	—	58	234,47	233,09	—	90	207	31,8	50	19
60 H 100	6A	—	60	242,55	241,18	—	90	215	31,8	50	19
72 H 100	6A	—	72	291,06	289,69	—	100	263	31,8	55	19
82 H 100	6A	—	82	331,49	330,12	—	100	304	31,8	55	19
84 H 100	6A	—	84	339,57	338,2	—	100	312	31,8	55	19
96 H 100	6A	—	96	388,08	386,71	—	120	360	31,8	60	19
116 H 100	6A	—	116	468,93	467,56	—	120	441	31,8	60	19
118 H 100	6A	—	118	477,02	475,65	—	120	449	31,8	60	19
120 H 100	6A	—	120	485,1	483,73	—	120	458	31,8	60	19
150 H 100	6A	—	150	606,38	605,01	—	120	579	31,8	60	19

ardmak

PLOT DELİKLİ TRİGER DİŞLİLER
Timing Belt Pulleys

H HATVELİ TRİGER DİŞLİLER — H Timing Belt Pulleys

H-150

KOD (Code)	TİP (Type)	FLANŞ (Flange)	DİŞ SAYISI (Z)	Dp	De	Df	Dm	Di	F	L	d
14 H 150	6F	F24	14	56,6	55,22	64	42	—	46	58	11
15 H 150	6F	F25	15	60,64	59,27	66	45	—	46	58	11
16 H 150	6F	F26	16	64,68	63,31	70	45	—	46	58	11
17 H 150	6F	F27	17	68,72	67,35	75	45	—	46	58	11
18 H 150	6F	F28	18	72,77	71,39	79	55	—	46	58	14
19 H 150	6F	F29	19	76,81	75,44	83	60	—	46	58	14
20 H 150	6F	F30	20	80,85	79,48	87	62	—	46	58	14
21 H 150	6F	F31	21	84,89	83,52	91	65	—	46	58	14
22 H 150	6F	F32	22	88,94	87,56	93	68	—	46	58	14
23 H 150	6F	F33	23	92,98	91,61	97	72	—	46	58	14
24 H 150	6F	F34	24	97,02	95,65	102	72	—	46	58	14
25 H 150	6F	F35	25	101,06	99,69	106	72	—	46	58	14
26 H 150	6F	F36	26	105,11	103,73	112	80	—	46	58	14
27 H 150	6F	F37	27	109,15	107,78	115	80	—	46	58	14
28 H 150	6F	F38	28	113,19	111,82	120	80	—	46	58	14
30 H 150	6F	F40	30	121,28	119,9	128	80	—	46	58	14
32 H 150	6F	F42	32	129,36	127,99	135	80	—	46	58	14
34 H 150	6F	F45	34	137,45	136,07	142	80	—	46	58	14
36 H 150	6WF	F48	36	145,53	144,16	150	80	118	46	58	14
38 H 150	6WF	F50	38	153,62	152,24	158	80	126	46	58	14
40 H 150	6WF	F52	40	161,7	160,33	168	80	134	46	58	14
44 H 150	6WF	F55	44	177,87	176,5	184	80	150	46	58	19
48 H 150	6WF	F59	48	194,04	192,67	200	90	166	46	58	19
50 H 150	6W	—	50	202,13	200,75	—	90	174	46	65	19
60 H 150	6A	—	60	242,55	241,18	—	90	215	46	65	19
72 H 150	6A	—	72	291,06	289,69	—	100	263	46	65	24
82 H 150	6A	—	82	331,49	330,12	—	100	304	46	65	24
84 H 150	6A	—	84	339,57	338,2	—	100	312	46	65	24
96 H 150	6A	—	96	388,08	386,71	—	120	360	46	65	24
106 H 150	6A	—	106	428,51	427,14	—	120	401	46	65	24
116 H 150	6A	—	116	468,93	467,56	—	120	441	46	65	24
118 H 150	6A	—	118	477,02	475,65	—	120	449	46	65	24
120 H 150	6A	—	120	485,1	483,73	—	120	458	46	65	24
156 H 150	6A	—	156	630,64	629,26	—	120	603	46	65	24

ardmak

PLOT DELİKLİ TRİGER DİŞLİLER
Timing Belt Pulleys

H HATVELİ TRİGER DİŞLİLER — H Timing Belt Pulleys

H-200

KOD (Code)	TİP (Type)	FLANŞ (Flange)	DİŞ SAYISI (Z)	Dp	De	Df	Dm	Di	F	L	d
14 H 200	6F	F24	14	56,6	55,22	64	42	—	58,7	70	11
15 H 200	6F	F25	15	60,64	59,27	66	45	—	58,7	70	11
16 H 200	6F	F26	16	64,68	63,31	70	45	—	58,7	70	11
17 H 200	6F	F27	17	68,72	67,35	75	45	—	58,7	70	11
18 H 200	6F	F28	18	72,77	71,39	79	55	—	58,7	70	14
19 H 200	6F	F29	19	76,81	75,44	83	60	—	58,7	70	14
20 H 200	6F	F30	20	80,85	79,48	87	62	—	58,7	70	14
21 H 200	6F	F31	21	84,89	83,52	91	65	—	58,7	70	14
22 H 200	6F	F32	22	88,94	87,56	93	68	—	58,7	70	14
23 H 200	6F	F33	23	92,98	91,61	97	72	—	58,7	70	14
24 H 200	6F	F34	24	97,02	95,65	102	72	—	58,7	70	14
25 H 200	6F	F35	25	101,06	99,69	106	72	—	58,7	70	14
26 H 200	6F	F36	26	105,11	103,73	112	80	—	58,7	70	14
27 H 200	6F	F37	27	109,15	107,78	115	80	—	58,7	70	14
28 H 200	6F	F38	28	113,19	111,82	120	80	—	58,7	70	14
30 H 200	6F	F40	30	121,28	119,9	128	80	—	58,7	70	14
32 H 200	6F	F42	32	129,36	127,99	135	80	—	58,7	70	14
34 H 200	6F	F45	34	137,45	136,07	142	80	—	58,7	70	14
36 H 200	6WF	F48	36	145,53	144,16	150	80	118	58,7	70	14
38 H 200	6WF	F50	38	153,62	152,24	158	80	126	58,7	70	14
40 H 200	6WF	F52	40	161,7	160,33	168	80	134	58,7	70	14
44 H 200	6WF	F55	44	177,87	176,5	184	80	150	58,7	70	19
48 H 200	6WF	F59	48	194,04	192,67	200	90	166	58,7	75	19
50 H 200	6W	—	50	202,13	200,75	—	90	174	58,7	75	24
60 H 200	6A	—	60	242,55	241,18	—	90	215	58,7	75	24
70 H 200	6A	—	70	282,98	281,61	—	100	255	58,7	75	28
84 H 200	6A	—	84	339,57	338,2	—	100	312	58,7	75	28
96 H 200	6A	—	96	388,08	386,71	—	120	360	58,7	75	28
106 H 200	6A	—	106	428,51	427,14	—	120	401	58,7	75	28
116 H 200	6A	—	116	468,93	467,56	—	120	441	58,7	75	28
118 H 200	6A	—	118	477,02	475,65	—	120	449	58,7	75	28
120 H 200	6A	—	120	485,1	483,73	—	120	458	58,7	75	28

ardmak

PLOT DELİKLİ TRİGER DİŞLİLER
Timing Belt Pulleys

H HATVELİ TRİGER DİŞLİLER — H Timing Belt Pulleys

H-300

KOD (Code)	TİP (Type)	FLANŞ (Flange)	DİŞ SAYISI (Z)	Dp	De	Df	Dm	Di	F	L	d
14 H 300	6F	F24	14	56,6	55,22	64	42	—	85,7	100	11
15 H 300	6F	F25	15	60,64	59,27	66	45	—	85,7	100	11
16 H 300	6F	F26	16	64,68	63,31	70	45	—	85,7	100	11
17 H 300	6F	F27	17	68,72	67,35	75	45	—	85,7	100	11
18 H 300	6F	F28	18	72,77	71,39	79	55	—	85,7	100	19
19 H 300	6F	F29	19	76,81	75,44	83	60	—	85,7	100	19
20 H 300	6F	F30	20	80,85	79,48	87	62	—	85,7	100	19
21 H 300	6F	F31	21	84,89	83,52	91	65	—	85,7	100	19
22 H 300	6F	F32	22	88,94	87,56	93	68	—	85,7	100	19
23 H 300	6F	F33	23	92,98	91,61	97	72	—	85,7	100	19
24 H 300	6F	F34	24	97,02	95,65	102	72	—	85,7	100	19
25 H 300	6F	F35	25	101,06	99,69	106	72	—	85,7	100	19
26 H 300	6F	F36	26	105,11	103,73	112	80	—	85,7	100	19
27 H 300	6F	F37	27	109,15	107,78	115	80	—	85,7	100	19
28 H 300	6F	F38	28	113,19	111,82	120	80	—	85,7	100	19
29 H 300	6F	F39	29	117,23	115,86	123	80	—	85,7	100	19
30 H 300	6F	F40	30	121,28	119,9	128	80	—	85,7	100	19
32 H 300	6F	F42	32	129,36	127,99	135	80	—	85,7	100	19
33 H 300	6F	F44	33	133,4	132,03	140	80	—	85,7	100	19
34 H 300	6F	F45	34	137,45	136,07	142	80	—	85,7	100	19
36 H 300	6WF	F48	36	145,53	144,16	150	80	118	85,7	100	19
38 H 300	6WF	F50	38	153,62	152,24	158	80	126	85,7	100	19
40 H 300	6WF	F52	40	161,7	160,33	168	80	134	85,7	100	19
42 H 300	6WF	F53	42	169,79	168,41	180	80	140	85,7	100	24
44 H 300	6WF	F55	44	177,87	176,5	184	80	150	85,7	100	24
48 H 300	6WF	F59	48	194,04	192,67	200	90	166	85,7	100	24
50 H 300	6W	—	50	202,13	200,75	—	90	174	85,7	100	24
58 H 300	6A	—	58	234,47	233,09	—	90	207	85,7	100	24
60 H 300	6A	—	60	242,55	241,18	—	90	215	85,7	100	24
72 H 300	6A	—	72	291,06	289,69	—	100	263	85,7	100	28
84 H 300	6A	—	84	339,57	338,2	—	100	312	85,7	100	28
96 H 300	6A	—	96	388,08	386,71	—	120	360	85,7	100	28
106 H 300	6A	—	106	428,51	427,14	—	120	401	85,7	100	28
118 H 300	6A	—	118	477,02	475,65	—	120	449	85,7	100	28
120 H 300	6A	—	120	485,1	483,73	—	120	458	85,7	100	28
156 H 300	6A	—	156	630,64	629,26	—	120	603	85,7	100	28

XH HATVELİ TRİGER DİŞLİLER — XH Timing Belt Pulleys

XH-200

KOD (Code)	TİP (Type)	FLANŞ (Flange)	DİŞ SAYISI (Z)	Dp	De	Df	Dm	Di	F	L	d
18 XH 200	6F	F44	18	127,34	124,55	140	100	—	65	80	24
19 XH 200	6F	F46	19	134,41	131,62	146	100	—	65	80	24
20 XH 200	6F	F50	20	141,49	138,69	155	100	—	65	80	24
21 XH 200	6F	F51	21	148,56	145,77	160	110	—	65	80	24
22 XH 200	6F	F52	22	155,64	152,84	168	110	—	65	80	24
24 XH 200	6F	F81	24	169,79	166,99	184	120	—	65	80	24
25 XH 200	6F	F56	25	176,86	174,07	188	120	—	65	80	24
26 XH 200	6F	F59	26	183,94	181,14	200	120	—	65	80	24
27 XH 200	6F	F59	27	191,01	188,22	200	120	—	65	80	24
28 XH 200	6F	F61	28	198,08	195,29	212	150	—	65	80	24
30 XH 200	6F	F62	30	212,23	209,44	226	150	—	65	80	24
32 XH 200	6WF	F64	32	226,38	223,59	240	150	184	65	80	24
34 XH 200	6WF	F66	34	240,53	237,74	256	150	198	65	80	24
38 XH 200	6WF	F69	38	268,83	266,03	286	150	227	65	100	28
40 XH 200	6WF	F70	40	282,98	280,18	296	150	241	65	100	28
46 XH 200	6W	—	46	325,42	322,63	—	150	283	65	100	28
48 XH 200	6W	—	48	339,57	336,78	—	150	297	65	100	28
50 XH 200	6W	—	50	410,32	407,52	—	150	368	65	100	28
60 XH 200	6W	—	60	424,47	421,67	—	150	382	65	100	28
70 XH 200	6A	—	70	495,21	492,42	—	190	453	65	100	28
72 XH 200	6A	—	72	509,36	506,56	—	190	467	65	100	28
78 XH 200	6A	—	78	551,81	549,01	—	190	510	65	100	28
80 XH 200	6A	—	80	565,95	563,16	—	190	524	65	100	28
82 XH 200	6A	—	82	580,1	577,31	—	190	538	65	100	28
84 XH 200	6A	—	84	594,25	591,46	—	190	552	65	100	28
94 XH 200	6A	—	94	665	662,2	—	190	623	65	100	28
96 XH 200	6A	—	96	679,15	676,35	—	190	637	65	100	28
118 XH 200	6A	—	118	834,78	831,99	—	190	792	65	100	28
120 XH 200	6A	—	120	848,93	846,14	—	190	806	65	100	28



XH-300

KOD (Code)	TİP (Type)	FLANŞ (Flange)	DİŞ SAYISI (Z)	Dp	De	Df	Dm	Di	F	L	d
18 XH 300	6F	F44	18	127,34	124,55	140	100	—	90,5	110	28
19 XH 300	6F	F46	19	134,41	131,62	146	100	—	90,5	110	28
20 XH 300	6F	F50	20	141,49	138,69	155	100	—	90,5	110	28
21 XH 300	6F	F51	21	148,56	145,77	160	110	—	90,5	110	28
22 XH 300	6F	F52	22	155,64	152,84	168	110	—	90,5	110	28
24 XH 300	6F	F81	24	169,79	166,99	184	120	—	90,5	110	28
25 XH 300	6F	F56	25	176,86	174,07	188	120	—	90,5	110	28
26 XH 300	6F	F59	26	183,94	181,14	200	120	—	90,5	110	28
27 XH 300	6F	F59	27	191,01	188,22	200	120	—	90,5	110	28
28 XH 300	6F	F61	28	198,08	195,29	212	150	—	90,5	110	28
30 XH 300	6F	F62	30	212,23	209,44	226	150	—	90,5	110	28
32 XH 300	6WF	F64	32	226,38	223,59	240	150	—	90,5	110	28
34 XH 300	6WF	F66	34	240,53	237,74	256	150	198	90,5	110	28
38 XH 300	6WF	F69	38	268,83	266,03	286	175	227	90,5	120	32
40 XH 300	6WF	F70	40	282,98	280,18	296	175	241	90,5	120	32
46 XH 300	6W	—	46	325,42	322,63	—	175	283	90,5	120	32
48 XH 300	6W	—	48	339,57	336,78	—	175	297	90,5	120	32
50 XH 300	6W	—	50	410,32	407,52	—	175	368	90,5	120	32
60 XH 300	6W	—	60	424,47	421,67	—	175	382	90,5	120	32
70 XH 300	6A	—	70	495,21	492,42	—	175	453	90,5	120	32
72 XH 300	6A	—	72	509,36	506,56	—	175	467	90,5	120	32
78 XH 300	6A	—	78	551,81	549,01	—	175	510	90,5	120	32
80 XH 300	6A	—	80	565,95	563,16	—	175	524	90,5	120	32
82 XH 300	6A	—	82	580,1	577,31	—	175	538	90,5	120	32
84 XH 300	6A	—	84	594,25	591,46	—	175	552	90,5	120	32
94 XH 300	6A	—	94	665	662,2	—	175	623	90,5	120	32
96 XH 300	6A	—	96	679,15	676,35	—	175	637	90,5	120	32
118 XH 300	6A	—	118	834,78	831,99	—	175	792	90,5	120	32
120 XH 300	6A	—	120	848,93	846,14	—	175	806	90,5	120	32

ardmak

PLOT DELİKLİ TRİGER DİŞLİLER
Timing Belt Pulleys

XH HATVELİ TRİGER DİŞLİLER — XH Timing Belt Pulleys

XH-400

KOD (Code)	TİP (Type)	FLANŞ (Flange)	DİŞ SAYISI (Z)	Dp	De	Df	Dm	Di	F	L	d
18 XH 400	6F	F44	18	127,34	124,55	140	100	—	118	132	32
19 XH 400	6F	F46	19	134,41	131,62	146	100	—	118	132	32
20 XH 400	6F	F50	20	141,49	138,69	154	100	—	118	132	32
21 XH 400	6F	F51	21	148,56	145,77	160	110	—	118	132	32
22 XH 400	6F	F52	22	155,64	152,84	168	110	—	118	132	32
24 XH 400	6F	F81	24	169,79	166,99	184	120	—	118	132	32
25 XH 400	6F	F56	25	176,86	174,07	192	120	—	118	132	32
26 XH 400	6F	F59	26	183,94	181,14	200	120	—	118	132	32
27 XH 400	6F	F59	27	191,01	188,22	200	120	—	118	132	32
28 XH 400	6F	F61	28	198,08	195,29	211	150	—	118	132	32
30 XH 400	6F	F62	30	212,23	209,44	226	150	—	118	132	32
32 XH 400	6F	F64	32	226,38	223,59	240	150	—	118	132	32
34 XH 400	6F	F66	34	240,53	237,74	256	150	—	118	132	32
38 XH 400	6WF	F69	38	268,83	266,03	286	150	227	118	132	32
40 XH 400	6WF	F70	40	282,98	280,18	296	150	241	118	132	32
46 XH 400	6W	—	46	325,42	322,63	—	175	283	118	132	32
48 XH 400	6W	—	48	339,57	336,78	—	175	297	118	132	32
50 XH 400	6W	—	50	410,32	407,52	—	175	368	118	132	32
60 XH 400	6W	—	60	424,47	421,67	—	175	382	118	132	32
70 XH 400	6A	—	70	495,21	492,42	—	175	453	118	132	32
72 XH 400	6A	—	72	509,36	506,56	—	175	467	118	132	32
78 XH 400	6A	—	78	551,81	549,01	—	175	510	118	132	32
80 XH 400	6A	—	80	565,95	563,16	—	175	524	118	132	32
82 XH 400	6A	—	82	580,1	577,31	—	175	538	118	132	32
84 XH 400	6A	—	84	594,25	591,46	—	175	552	118	132	32
94 XH 400	6A	—	94	665	662,2	—	175	623	118	132	32
96 XH 400	6A	—	96	679,15	676,35	—	175	637	118	132	32
118 XH 400	6A	—	118	834,78	831,99	—	175	792	118	132	32
120 XH 400	6A	—	120	848,93	846,14	—	175	806	118	132	32

ardmak

PLOT DELİKLİ TRİGER DİŞLİLER
Timing Belt Pulleys

XXH HATVELİ TRİGER DİŞLİLER — XXH Timing Belt Pulleys

XXH-200

KOD (Code)	TİP (Type)	FLANŞ (Flange)	DİŞ SAYISI (Z)	Dp	De	Df	Dm	Di	F	L	d
18 XXH 200	6F	F58	18	181,91	178,87	198	140	—	64,2	100	28
19 XXH 200	6F	F60	19	192,02	188,97	205	140	—	64,2	100	28
20 XXH 200	6F	F61	20	202,13	199,08	212	150	—	64,2	100	28
21 XXH 200	6F	F62	21	212,23	209,19	226	150	—	64,2	100	28
22 XXH 200	6F	F64	22	222,34	219,29	240	150	—	64,2	100	28
24 XXH 200	6	—	24	242,55	239,5	—	150	—	64,2	100	28
25 XXH 200	6W	—	25	252,66	249,61	—	150	196	64,2	100	28
26 XXH 200	6W	—	26	262,76	259,79	—	150	207	64,2	100	28
27 XXH 200	6W	—	27	272,87	269,82	—	150	216	64,2	100	28
30 XXH 200	6W	—	30	303,19	300,14	—	150	247	64,2	100	28
34 XXH 200	6W	—	34	343,62	340,57	—	150	287	64,2	100	28
40 XXH 200	6W	—	40	404,25	401,21	—	150	348	64,2	100	28
48 XXH 200	6W	—	48	485,1	482,06	—	175	429	64,2	100	32
60 XXH 200	6A	—	60	606,38	603,33	—	175	547	64,2	120	32
72 XXH 200	6A	—	72	727,66	724,61	—	175	668	64,2	120	38
90 XXH 200	6A	—	90	909,57	906,52	—	175	850	64,2	120	38

XXH-300

KOD (Code)	TİP (Type)	FLANŞ (Flange)	DİŞ SAYISI (Z)	Dp	De	Df	Dm	Di	F	L	d
18 XXH 300	6F	F58	18	181,91	178,87	198	140	—	91,4	110	28
19 XXH 300	6F	F60	19	192,02	188,97	205	140	—	91,4	110	28
20 XXH 300	6F	F61	20	202,13	199,08	212	150	—	91,4	110	28
21 XXH 300	6F	F62	21	212,23	209,19	226	150	—	91,4	110	28
22 XXH 300	6F	F64	22	222,34	219,29	240	150	—	91,4	110	28
24 XXH 300	6	—	24	242,55	239,5	—	150	—	91,4	110	28
25 XXH 300	6W	—	25	252,66	249,61	—	150	196	91,4	110	28
26 XXH 300	6W	—	26	262,76	259,79	—	150	207	91,4	110	28
27 XXH 300	6W	—	27	272,87	269,82	—	150	216	91,4	110	28
30 XXH 300	6W	—	30	303,19	300,14	—	150	247	91,4	110	28
34 XXH 300	6W	—	34	343,62	340,57	—	150	287	91,4	110	28
40 XXH 300	6W	—	40	404,25	401,21	—	150	348	91,4	110	28
48 XXH 300	6W	—	48	485,1	482,06	—	175	429	91,4	110	32
60 XXH 300	6A	—	60	606,38	603,33	—	175	547	91,4	120	32
72 XXH 300	6A	—	72	727,66	724,61	—	175	668	91,4	120	38
90 XXH 300	6A	—	90	909,57	906,52	—	175	850	91,4	120	38

PLOT DELİKLİ TRİGER DİŞLİLER
Timing Belt Pulleys

XXH HATVELİ TRİGER DİŞLİLER — XXH Timing Belt Pulleys

XXH-400

KOD (Code)	TİP (Type)	FLANŞ (Flange)	DİŞ SAYISI (Z)	Dp	De	Df	Dm	Di	F	L	d
18 XXH 400	6F	F58	18	181,91	178,87	198	140	—	120,7	140	32
19 XXH 400	6F	F60	19	192,02	188,97	205	140	—	120,7	140	32
20 XXH 400	6F	F61	20	202,13	199,08	212	150	—	120,7	140	32
21 XXH 400	6F	F62	21	212,23	209,19	226	150	—	120,7	140	32
22 XXH 400	6F	F64	22	222,34	219,29	240	150	—	120,7	140	32
24 XXH 400	6	—	24	242,55	239,5	—	150	—	120,7	140	32
25 XXH 400	6W	—	25	252,66	249,61	—	150	196	120,7	140	32
26 XXH 400	6W	—	26	262,76	259,79	—	150	207	120,7	140	32
27 XXH 400	6W	—	27	272,87	269,82	—	150	216	120,7	140	32
30 XXH 400	6W	—	30	303,19	300,14	—	185	247	120,7	140	32
34 XXH 400	6W	—	34	343,62	340,57	—	185	287	120,7	140	32
40 XXH 400	6W	—	40	404,25	401,21	—	185	348	120,7	140	32
48 XXH 400	6W	—	48	485,1	482,06	—	185	429	120,7	140	38
60 XXH 400	6A	—	60	606,38	603,33	—	185	547	120,7	140	38
72 XXH 400	6A	—	72	727,66	724,61	—	220	668	120,7	140	38
90 XXH 400	6A	—	90	909,57	906,52	—	220	850	120,7	140	38

XXH-500

KOD (Code)	TİP (Type)	FLANŞ (Flange)	DİŞ SAYISI (Z)	Dp	De	Df	Dm	Di	F	L	d
18 XXH 500	6F	F58	18	181,91	178,87	198	140	—	145,3	168	32
19 XXH 500	6F	F60	19	192,02	188,97	205	140	—	145,3	168	32
20 XXH 500	6F	F61	20	202,13	199,08	212	150	—	145,3	168	32
21 XXH 500	6F	F62	21	212,23	209,19	226	150	—	145,3	168	32
22 XXH 500	6F	F64	22	222,34	219,29	240	150	—	145,3	168	32
24 XXH 500	6	—	24	242,55	239,5	—	150	—	145,3	168	32
25 XXH 500	6W	—	25	252,66	249,61	—	150	196	145,3	168	32
26 XXH 500	6W	—	26	262,76	259,79	—	150	207	145,3	168	32
27 XXH 500	6W	—	27	272,87	269,82	—	150	216	145,3	168	32
30 XXH 500	6W	—	30	303,19	300,14	—	215	247	145,3	168	32
34 XXH 500	6W	—	34	343,62	340,57	—	215	287	145,3	168	32
40 XXH 500	6W	—	40	404,25	401,21	—	215	348	145,3	168	32
48 XXH 500	6W	—	48	485,1	482,06	—	215	429	145,3	168	38
60 XXH 500	6A	—	60	606,38	603,33	—	240	547	145,3	120	38
72 XXH 500	6A	—	72	727,66	724,61	—	240	668	145,3	120	38
90 XXH 500	6A	—	90	909,57	906,52	—	240	850	145,3	120	38

ardmak

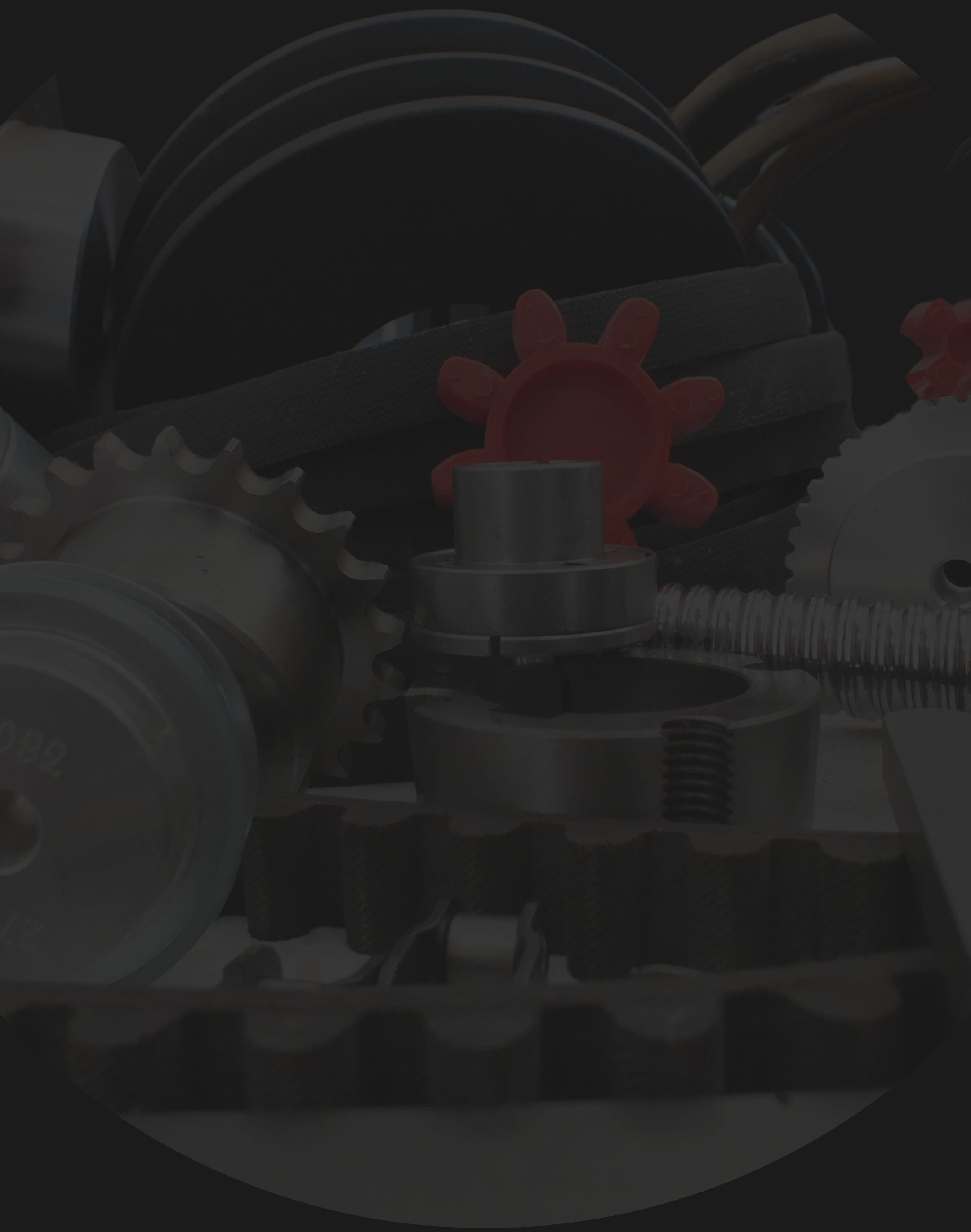

www.ardmakina.com
ard@ardmakina.com
0332 248 64 60