ardmak

XXH

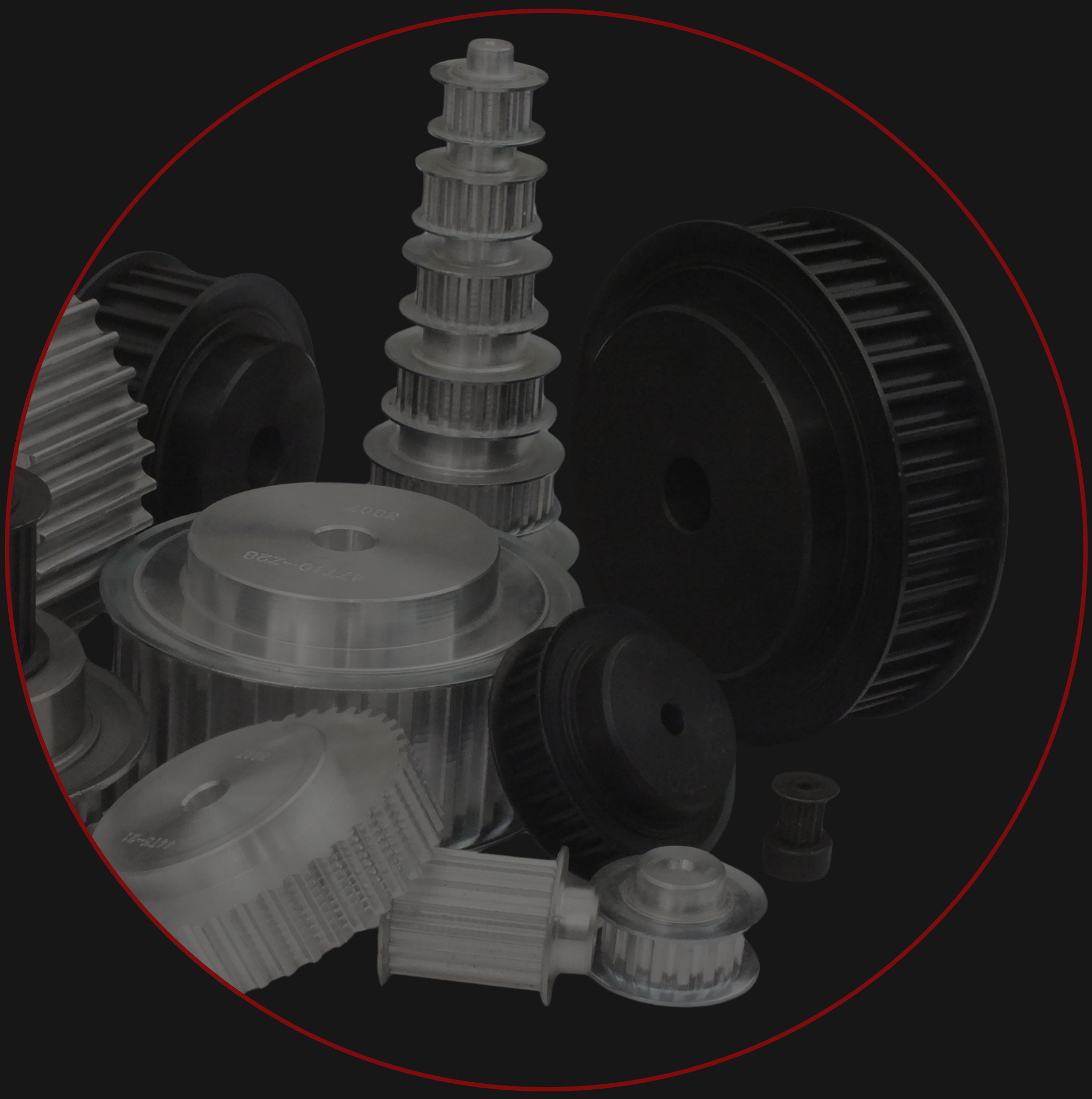

Plot Delikli Triger Dişliler

Plot Timing Belt Pulleys

PLOT DELİKLİ TRİGER DİŞLİLER
Timing Belt Pulleys

XXH HATVELİ TRİGER DİŞLİLER — XXH Timing Belt Pulleys

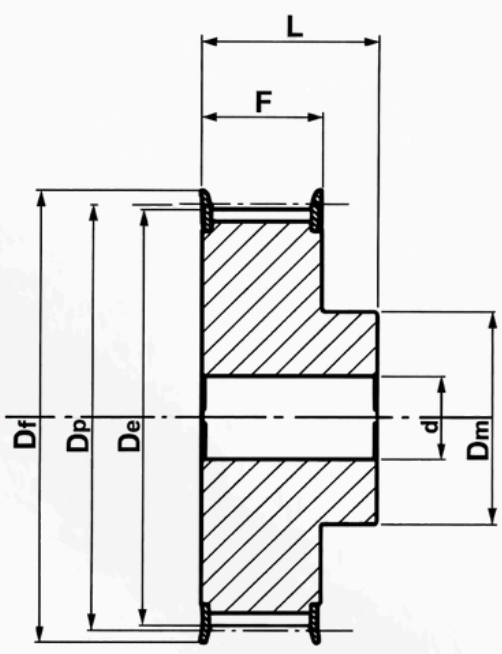

6F

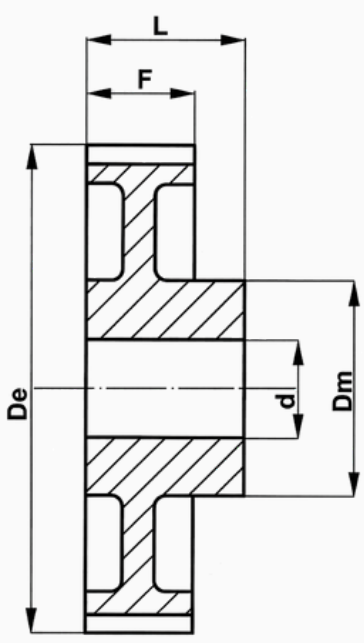

6W

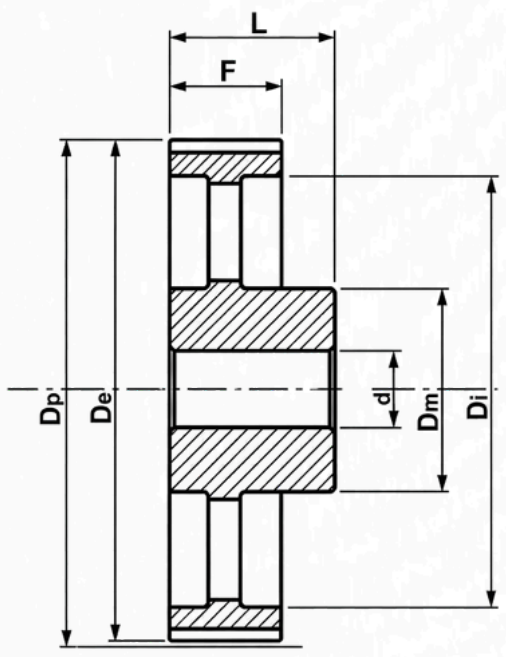

6A

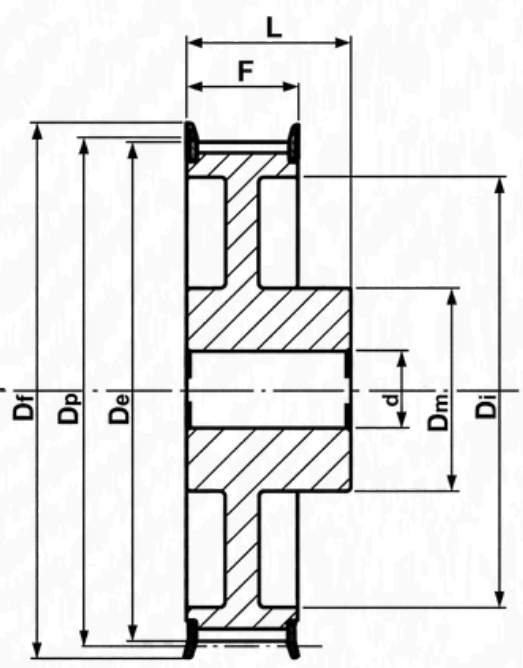

6WF

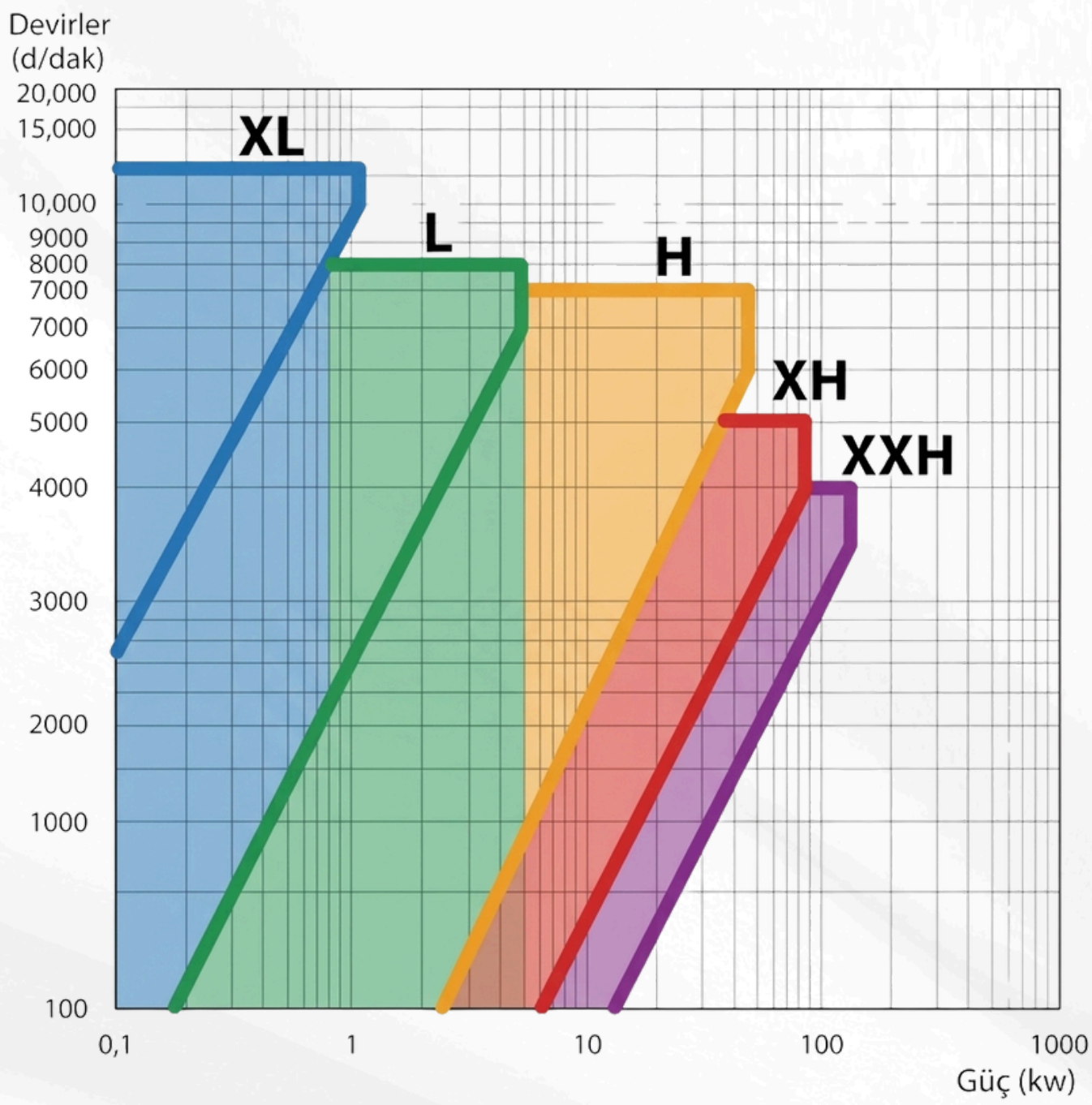

XH Plot Delikli Triger Dişliler

XH Hatveli plot delikli triger dişliler flanşlı ve flanşsız olarak imal edilmektedir. Çelik malzemeden imal edilebilir. Standart üretimin yanında özel imalatta yapılabilmektedir. Detaylı bilgi için teknik kataloğumuzu inceleyebilirsiniz.

ardmak

PLOT DELİKLİ TRİGER DİŞLİLER
Timing Belt Pulleys

XXH HATVELİ TRİGER DİŞLİLER — XXH Timing Belt Pulleys

XXH-200

KOD (Code)	TİP (Type)	FLANŞ (Flange)	DİŞ SAYISI (Z)	Dp	De	Df	Dm	Di	F	L	d
18 XXH 200	6F	F58	18	181,91	178,87	198	140	—	64,2	100	28
19 XXH 200	6F	F60	19	192,02	188,97	205	140	—	64,2	100	28
20 XXH 200	6F	F61	20	202,13	199,08	212	150	—	64,2	100	28
21 XXH 200	6F	F62	21	212,23	209,19	226	150	—	64,2	100	28
22 XXH 200	6F	F64	22	222,34	219,29	240	150	—	64,2	100	28
24 XXH 200	6	—	24	242,55	239,5	—	150	—	64,2	100	28
25 XXH 200	6W	—	25	252,66	249,61	—	150	196	64,2	100	28
26 XXH 200	6W	—	26	262,76	259,79	—	150	207	64,2	100	28
27 XXH 200	6W	—	27	272,87	269,82	—	150	216	64,2	100	28
30 XXH 200	6W	—	30	303,19	300,14	—	150	247	64,2	100	28
34 XXH 200	6W	—	34	343,62	340,57	—	150	287	64,2	100	28
40 XXH 200	6W	—	40	404,25	401,21	—	150	348	64,2	100	28
48 XXH 200	6W	—	48	485,1	482,06	—	175	429	64,2	100	32
60 XXH 200	6A	—	60	606,38	603,33	—	175	547	64,2	120	32
72 XXH 200	6A	—	72	727,66	724,61	—	175	668	64,2	120	38
90 XXH 200	6A	—	90	909,57	906,52	—	175	850	64,2	120	38

XXH-300

KOD (Code)	TİP (Type)	FLANŞ (Flange)	DİŞ SAYISI (Z)	Dp	De	Df	Dm	Di	F	L	d
18 XXH 300	6F	F58	18	181,91	178,87	198	140	—	91,4	110	28
19 XXH 300	6F	F60	19	192,02	188,97	205	140	—	91,4	110	28
20 XXH 300	6F	F61	20	202,13	199,08	212	150	—	91,4	110	28
21 XXH 300	6F	F62	21	212,23	209,19	226	150	—	91,4	110	28
22 XXH 300	6F	F64	22	222,34	219,29	240	150	—	91,4	110	28
24 XXH 300	6	—	24	242,55	239,5	—	150	—	91,4	110	28
25 XXH 300	6W	—	25	252,66	249,61	—	150	196	91,4	110	28
26 XXH 300	6W	—	26	262,76	259,79	—	150	207	91,4	110	28
27 XXH 300	6W	—	27	272,87	269,82	—	150	216	91,4	110	28
30 XXH 300	6W	—	30	303,19	300,14	—	150	247	91,4	110	28
34 XXH 300	6W	—	34	343,62	340,57	—	150	287	91,4	110	28
40 XXH 300	6W	—	40	404,25	401,21	—	150	348	91,4	110	28
48 XXH 300	6W	—	48	485,1	482,06	—	175	429	91,4	110	32
60 XXH 300	6A	—	60	606,38	603,33	—	175	547	91,4	120	32
72 XXH 300	6A	—	72	727,66	724,61	—	175	668	91,4	120	38
90 XXH 300	6A	—	90	909,57	906,52	—	175	850	91,4	120	38

ardmak

PLOT DELİKLİ TRİGER DİŞLİLER
Timing Belt Pulleys

XXH HATVELİ TRİGER DİŞLİLER — XXH Timing Belt Pulleys

XXH-400

KOD (Code)	TİP (Type)	FLANŞ (Flange)	DİŞ SAYISI (Z)	Dp	De	Df	Dm	Di	F	L	d
18 XXH 400	6F	F58	18	181,91	178,87	198	140	—	120,7	140	32
19 XXH 400	6F	F60	19	192,02	188,97	205	140	—	120,7	140	32
20 XXH 400	6F	F61	20	202,13	199,08	212	150	—	120,7	140	32
21 XXH 400	6F	F62	21	212,23	209,19	226	150	—	120,7	140	32
22 XXH 400	6F	F64	22	222,34	219,29	240	150	—	120,7	140	32
24 XXH 400	6	—	24	242,55	239,5	—	150	—	120,7	140	32
25 XXH 400	6W	—	25	252,66	249,61	—	150	196	120,7	140	32
26 XXH 400	6W	—	26	262,76	259,79	—	150	207	120,7	140	32
27 XXH 400	6W	—	27	272,87	269,82	—	150	216	120,7	140	32
30 XXH 400	6W	—	30	303,19	300,14	—	185	247	120,7	140	32
34 XXH 400	6W	—	34	343,62	340,57	—	185	287	120,7	140	32
40 XXH 400	6W	—	40	404,25	401,21	—	185	348	120,7	140	32
48 XXH 400	6W	—	48	485,1	482,06	—	185	429	120,7	140	38
60 XXH 400	6A	—	60	606,38	603,33	—	185	547	120,7	140	38
72 XXH 400	6A	—	72	727,66	724,61	—	220	668	120,7	140	38
90 XXH 400	6A	—	90	909,57	906,52	—	220	850	120,7	140	38

XXH-500

KOD (Code)	TİP (Type)	FLANŞ (Flange)	DİŞ SAYISI (Z)	Dp	De	Df	Dm	Di	F	L	d
18 XXH 500	6F	F58	18	181,91	178,87	198	140	—	145,3	168	32
19 XXH 500	6F	F60	19	192,02	188,97	205	140	—	145,3	168	32
20 XXH 500	6F	F61	20	202,13	199,08	212	150	—	145,3	168	32
21 XXH 500	6F	F62	21	212,23	209,19	226	150	—	145,3	168	32
22 XXH 500	6F	F64	22	222,34	219,29	240	150	—	145,3	168	32
24 XXH 500	6	—	24	242,55	239,5	—	150	—	145,3	168	32
25 XXH 500	6W	—	25	252,66	249,61	—	150	196	145,3	168	32
26 XXH 500	6W	—	26	262,76	259,79	—	150	207	145,3	168	32
27 XXH 500	6W	—	27	272,87	269,82	—	150	216	145,3	168	32
30 XXH 500	6W	—	30	303,19	300,14	—	215	247	145,3	168	32
34 XXH 500	6W	—	34	343,62	340,57	—	215	287	145,3	168	32
40 XXH 500	6W	—	40	404,25	401,21	—	215	348	145,3	168	32
48 XXH 500	6W	—	48	485,1	482,06	—	215	429	145,3	168	38
60 XXH 500	6A	—	60	606,38	603,33	—	240	547	145,3	120	38
72 XXH 500	6A	—	72	727,66	724,61	—	240	668	145,3	120	38
90 XXH 500	6A	—	90	909,57	906,52	—	240	850	145,3	120	38

ardmak

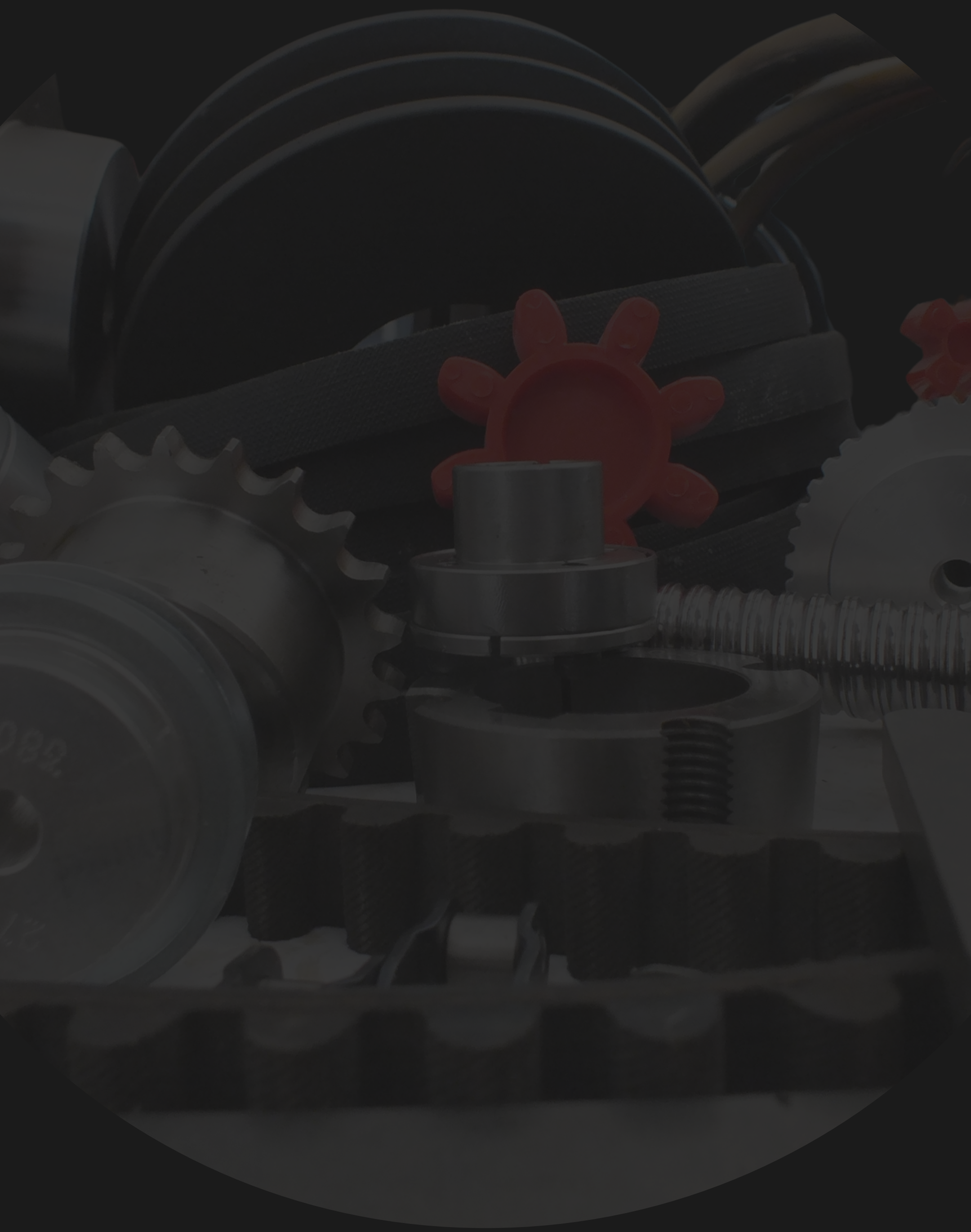

www.ardmakina.com
ard@ardmakina.com
0332 248 64 60