ardmak

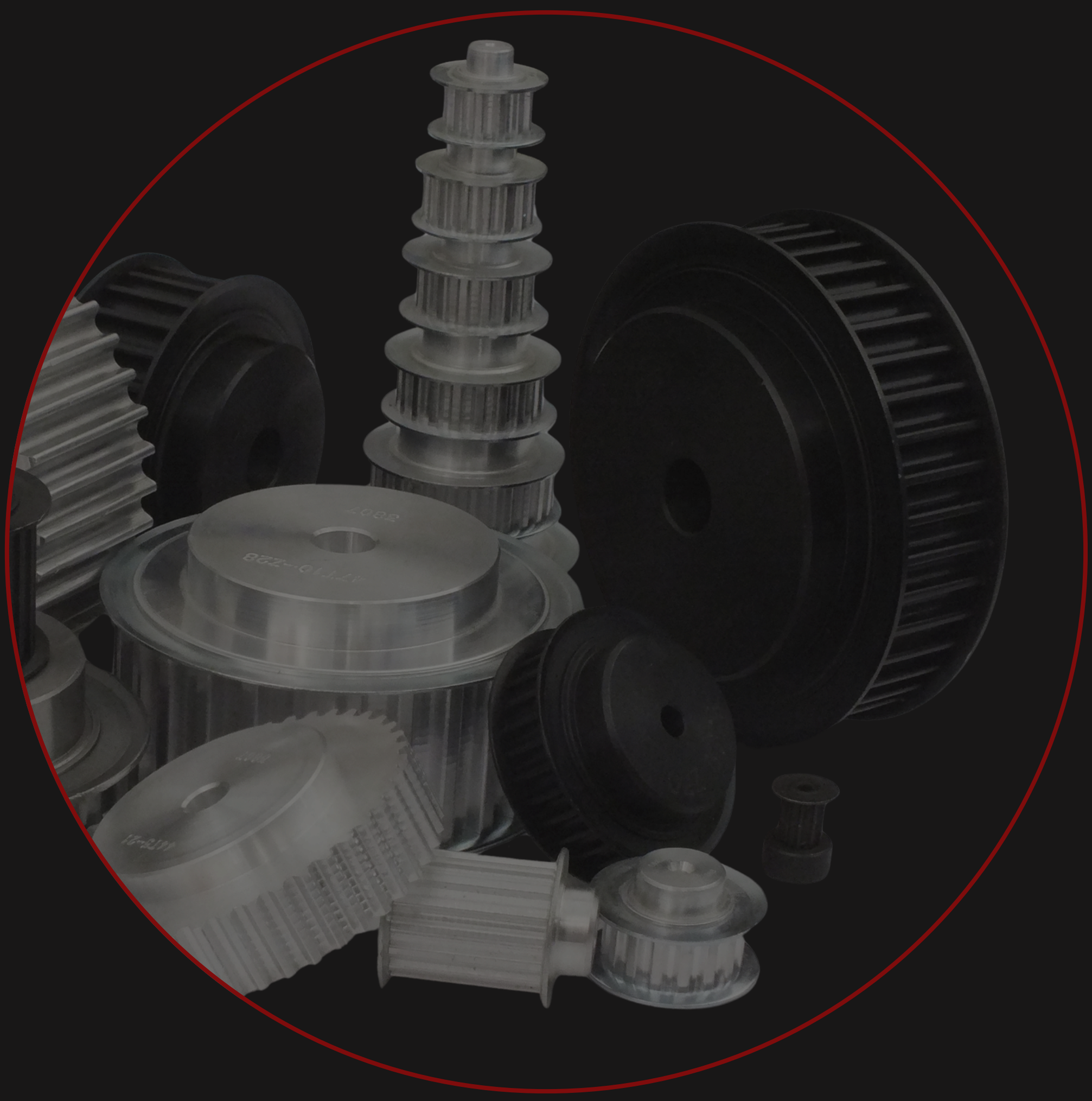

Plot Delikli Triger Dişliler

Plot Timing Belt Pulleys

PLOT DELİKLİ TRİGER DİŞLİLER
Timing Belt Pulleys

H HATVELİ TRİGER DİŞLİLER — H Timing Belt Pulleys

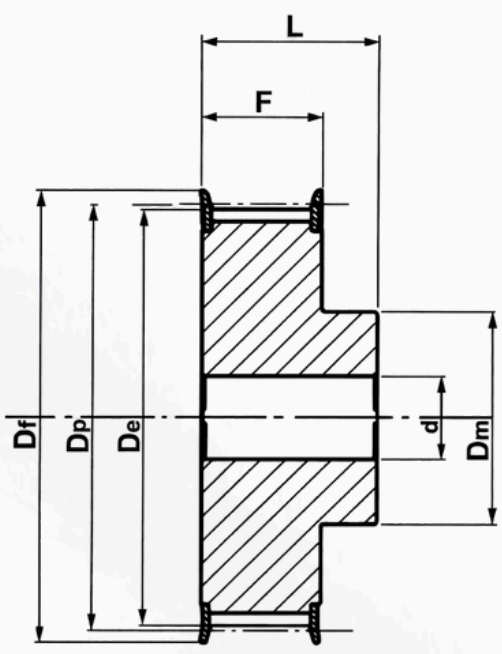

6F

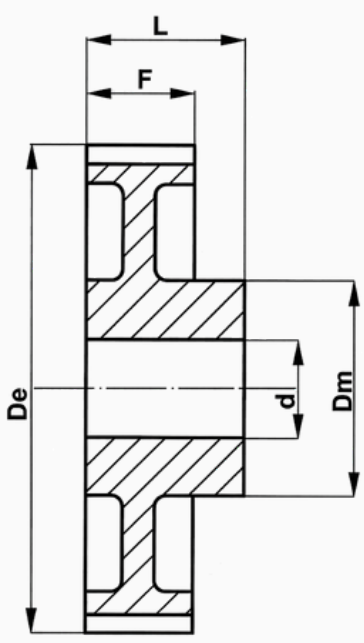

6W

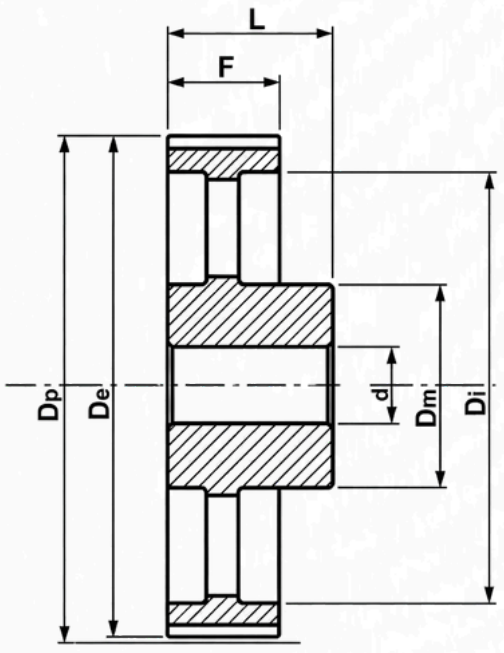

6A

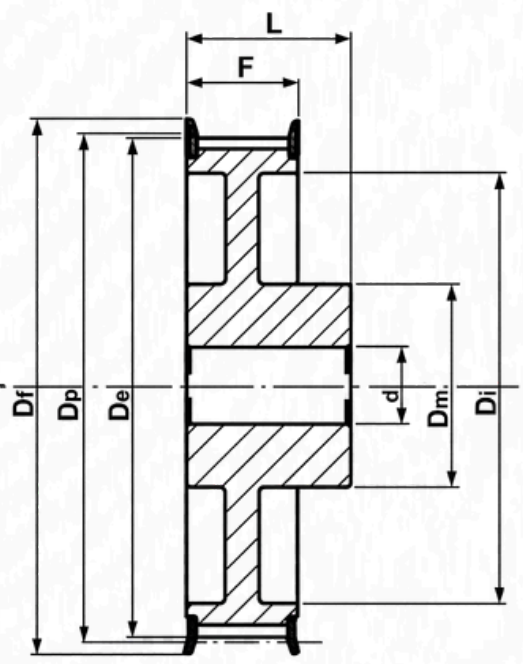

6WF

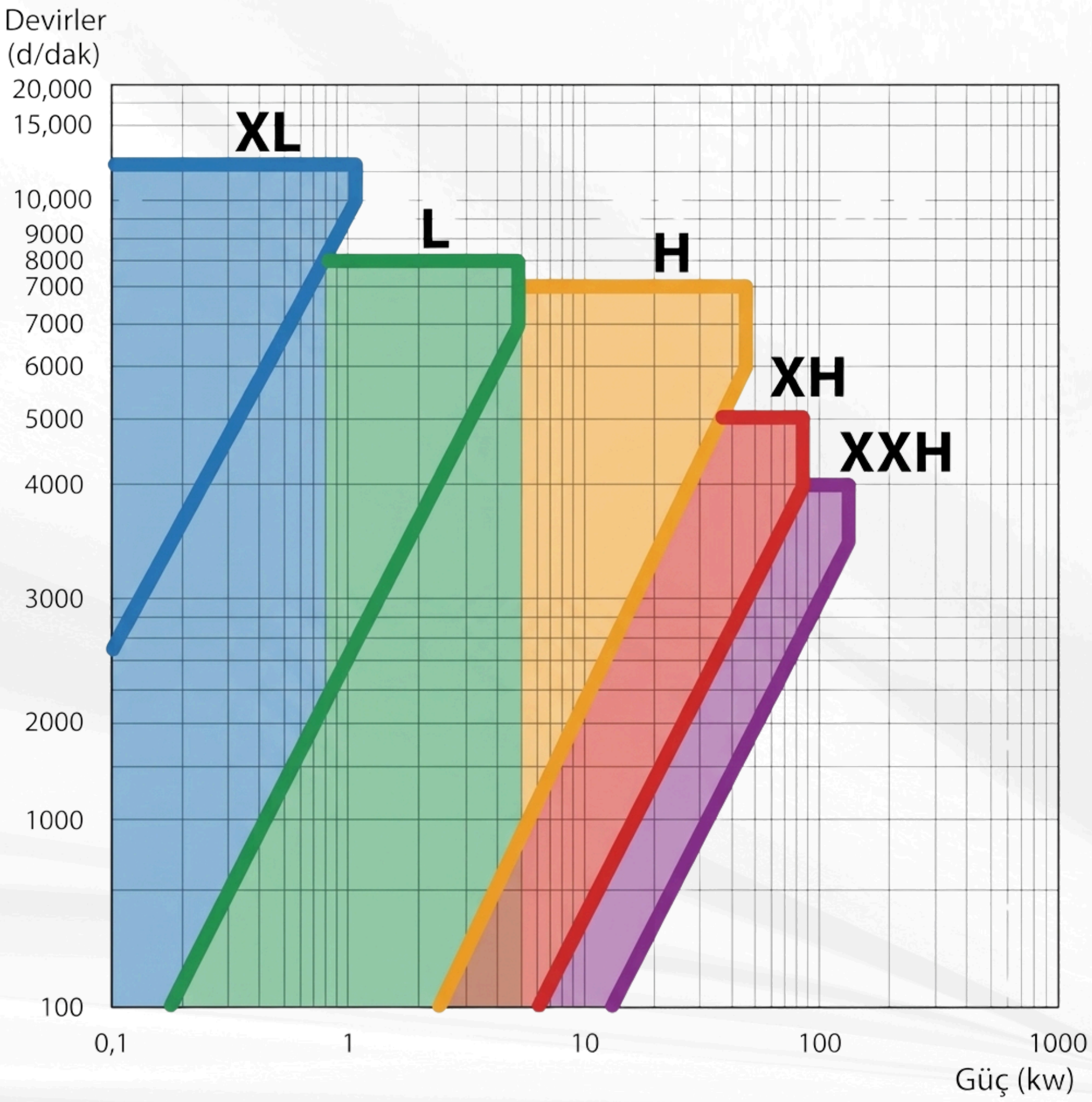

PLOT DELİKLİ TRİGER DİŞLİLER
Timing Belt Pulleys

H HATVELİ TRİGER DİŞLİLER — H Timing Belt Pulleys

H-075

KOD (Code)	TİP (Type)	FLANŞ (Flange)	DİŞ SAYISI (Z)	Dp	De	Df	Dm	Di	F	L	d
14 H 075	6F	F24	14	56,6	55,22	64	40	—	26,4	40	8
15 H 075	6F	F25	15	60,64	59,27	66	45	—	26,4	40	8
16 H 075	6F	F26	16	64,68	63,31	70	45	—	26,4	40	8
17 H 075	6F	F27	17	68,72	67,35	75	45	—	26,4	40	8
18 H 075	6F	F28	18	72,77	71,39	79	55	—	26,4	40	11
19 H 075	6F	F29	19	57,61	56,84	83	60	—	26,4	40	11
20 H 075	6F	F30	20	80,85	79,48	87	62	—	26,4	40	11
21 H 075	6F	F31	21	84,89	83,52	91	65	—	26,4	40	11
22 H 075	6F	F32	22	88,94	87,56	93	68	—	26,4	40	11
23 H 075	6F	F33	23	92,98	91,61	97	72	—	26,4	40	11
24 H 075	6F	F34	24	97,02	95,65	102	72	—	26,4	40	11
25 H 075	6F	F35	25	101,06	99,69	106	72	—	26,4	40	11
26 H 075	6F	F36	26	105,11	103,73	112	80	—	26,4	40	11
27 H 075	6F	F37	27	109,15	107,78	115	80	—	26,4	40	11
28 H 075	6F	F38	28	113,19	111,82	120	80	—	26,4	40	11
29 H 075	6F	F39	29	117,23	115,86	123	80	—	26,4	40	11
30 H 075	6F	F40	30	121,28	119,9	128	80	—	26,4	40	11
32 H 075	6F	F42	32	129,36	127,99	135	80	—	26,4	40	11
34 H 075	6F	F45	34	137,45	136,07	142	80	—	26,4	40	11
36 H 075	6WF	F48	36	145,53	144,16	150	80	118	26,4	40	11
38 H 075	6WF	F50	38	153,62	152,24	158	80	126	26,4	40	11
40 H 075	6WF	F52	40	161,7	160,33	168	80	134	26,4	40	11
42 H 075	6WF	F53	42	169,79	168,41	175	80	140	26,4	40	11
44 H 075	6WF	F55	44	177,87	176,5	184	80	150	26,4	40	14
48 H 075	6WF	F59	48	194,04	192,67	200	90	166	26,4	45	14
50 H 075	6W	—	50	202,13	200,75	—	90	174	26,4	45	14

H Plot Delikli Triger Dişliler

H Hatveli plot delikli triger dişliler flanşlı ve flanşsız olarak imal edilmektedir. Çelik malzemeden imal edilebilir. Standart üretimin yanında özel imalatta yapılabilmektedir. Detaylı bilgi için teknik kataloğumuzu inceleyebilirsiniz.

ardmak

PLOT DELİKLİ TRİGER DİŞLİLER
Timing Belt Pulleys

H HATVELİ TRİGER DİŞLİLER — H Timing Belt Pulleys

H-100

KOD (Code)	TİP (Type)	FLANŞ (Flange)	DİŞ SAYISI (Z)	Dp	De	Df	Dm	Di	F	L	d
14 H 100	6F	F24	14	56,6	55,22	64	45	—	31,8	45	11
15 H 100	6F	F25	15	60,64	59,27	66	45	—	31,8	45	11
16 H 100	6F	F26	16	64,68	63,31	70	45	—	31,8	45	11
17 H 100	6F	F27	17	68,72	67,35	75	45	—	31,8	45	11
18 H 100	6F	F28	18	72,77	71,39	79	55	—	31,8	45	14
19 H 100	6F	F29	19	76,81	75,44	83	60	—	31,8	45	14
20 H 100	6F	F30	20	80,85	79,48	87	62	—	31,8	45	14
21 H 100	6F	F31	21	84,89	83,52	91	65	—	31,8	45	14
22 H 100	6F	F32	22	88,94	87,56	93	68	—	31,8	45	14
23 H 100	6F	F33	23	92,98	91,61	97	72	—	31,8	45	14
24 H 100	6F	F34	24	97,02	95,65	102	72	—	31,8	45	14
25 H 100	6F	F35	25	101,06	99,69	106	72	—	31,8	45	14
26 H 100	6F	F36	26	105,11	103,73	112	80	—	31,8	45	14
27 H 100	6F	F37	27	109,15	107,78	115	80	—	31,8	45	14
28 H 100	6F	F38	28	113,19	111,82	120	80	—	31,8	45	14
29 H 100	6F	F39	29	117,23	115,86	123	80	—	31,8	45	14
30 H 100	6F	F40	30	121,28	119,9	128	80	—	31,8	45	14
32 H 100	6F	F42	32	129,36	127,99	135	80	—	31,8	45	14
34 H 100	6F	F45	34	137,45	136,07	142	80	—	31,8	45	14
36 H 100	6WF	F48	36	145,53	144,16	150	80	118	31,8	45	14
38 H 100	6WF	F50	38	153,62	152,24	158	80	123	31,8	45	14
40 H 100	6WF	F52	40	161,7	160,33	168	80	134	31,8	45	14
44 H 100	6WF	F55	44	177,87	176,5	184	80	150	31,8	50	14
48 H 100	6WF	F59	48	194,04	192,67	200	90	166	31,8	50	14
52 H 100	6W	—	52	210,21	208,84	—	90	182	31,8	50	19
58 H 100	6A	—	58	234,47	233,09	—	90	207	31,8	50	19
60 H 100	6A	—	60	242,55	241,18	—	90	215	31,8	50	19
72 H 100	6A	—	72	291,06	289,69	—	100	263	31,8	55	19
82 H 100	6A	—	82	331,49	330,12	—	100	304	31,8	55	19
84 H 100	6A	—	84	339,57	338,2	—	100	312	31,8	55	19
96 H 100	6A	—	96	388,08	386,71	—	120	360	31,8	60	19
116 H 100	6A	—	116	468,93	467,56	—	120	441	31,8	60	19
118 H 100	6A	—	118	477,02	475,65	—	120	449	31,8	60	19
120 H 100	6A	—	120	485,1	483,73	—	120	458	31,8	60	19
150 H 100	6A	—	150	606,38	605,01	—	120	579	31,8	60	19

ardmak

PLOT DELİKLİ TRİGER DİŞLİLER
Timing Belt Pulleys

H HATVELİ TRİGER DİŞLİLER — H Timing Belt Pulleys

H-150

KOD (Code)	TİP (Type)	FLANŞ (Flange)	DİŞ SAYISI (Z)	Dp	De	Df	Dm	Di	F	L	d
14 H 150	6F	F24	14	56,6	55,22	64	42	—	46	58	11
15 H 150	6F	F25	15	60,64	59,27	66	45	—	46	58	11
16 H 150	6F	F26	16	64,68	63,31	70	45	—	46	58	11
17 H 150	6F	F27	17	68,72	67,35	75	45	—	46	58	11
18 H 150	6F	F28	18	72,77	71,39	79	55	—	46	58	14
19 H 150	6F	F29	19	76,81	75,44	83	60	—	46	58	14
20 H 150	6F	F30	20	80,85	79,48	87	62	—	46	58	14
21 H 150	6F	F31	21	84,89	83,52	91	65	—	46	58	14
22 H 150	6F	F32	22	88,94	87,56	93	68	—	46	58	14
23 H 150	6F	F33	23	92,98	91,61	97	72	—	46	58	14
24 H 150	6F	F34	24	97,02	95,65	102	72	—	46	58	14
25 H 150	6F	F35	25	101,06	99,69	106	72	—	46	58	14
26 H 150	6F	F36	26	105,11	103,73	112	80	—	46	58	14
27 H 150	6F	F37	27	109,15	107,78	115	80	—	46	58	14
28 H 150	6F	F38	28	113,19	111,82	120	80	—	46	58	14
30 H 150	6F	F40	30	121,28	119,9	128	80	—	46	58	14
32 H 150	6F	F42	32	129,36	127,99	135	80	—	46	58	14
34 H 150	6F	F45	34	137,45	136,07	142	80	—	46	58	14
36 H 150	6WF	F48	36	145,53	144,16	150	80	118	46	58	14
38 H 150	6WF	F50	38	153,62	152,24	158	80	126	46	58	14
40 H 150	6WF	F52	40	161,7	160,33	168	80	134	46	58	14
44 H 150	6WF	F55	44	177,87	176,5	184	80	150	46	58	19
48 H 150	6WF	F59	48	194,04	192,67	200	90	166	46	58	19
50 H 150	6W	—	50	202,13	200,75	—	90	174	46	65	19
60 H 150	6A	—	60	242,55	241,18	—	90	215	46	65	19
72 H 150	6A	—	72	291,06	289,69	—	100	263	46	65	24
82 H 150	6A	—	82	331,49	330,12	—	100	304	46	65	24
84 H 150	6A	—	84	339,57	338,2	—	100	312	46	65	24
96 H 150	6A	—	96	388,08	386,71	—	120	360	46	65	24
106 H 150	6A	—	106	428,51	427,14	—	120	401	46	65	24
116 H 150	6A	—	116	468,93	467,56	—	120	441	46	65	24
118 H 150	6A	—	118	477,02	475,65	—	120	449	46	65	24
120 H 150	6A	—	120	485,1	483,73	—	120	458	46	65	24
156 H 150	6A	—	156	630,64	629,26	—	120	603	46	65	24

ardmak

PLOT DELİKLİ TRİGER DİŞLİLER
Timing Belt Pulleys

H HATVELİ TRİGER DİŞLİLER — H Timing Belt Pulleys

H-200

KOD (Code)	TİP (Type)	FLANŞ (Flange)	DİŞ SAYISI (Z)	Dp	De	Df	Dm	Di	F	L	d
14 H 200	6F	F24	14	56,6	55,22	64	42	—	58,7	70	11
15 H 200	6F	F25	15	60,64	59,27	66	45	—	58,7	70	11
16 H 200	6F	F26	16	64,68	63,31	70	45	—	58,7	70	11
17 H 200	6F	F27	17	68,72	67,35	75	45	—	58,7	70	11
18 H 200	6F	F28	18	72,77	71,39	79	55	—	58,7	70	14
19 H 200	6F	F29	19	76,81	75,44	83	60	—	58,7	70	14
20 H 200	6F	F30	20	80,85	79,48	87	62	—	58,7	70	14
21 H 200	6F	F31	21	84,89	83,52	91	65	—	58,7	70	14
22 H 200	6F	F32	22	88,94	87,56	93	68	—	58,7	70	14
23 H 200	6F	F33	23	92,98	91,61	97	72	—	58,7	70	14
24 H 200	6F	F34	24	97,02	95,65	102	72	—	58,7	70	14
25 H 200	6F	F35	25	101,06	99,69	106	72	—	58,7	70	14
26 H 200	6F	F36	26	105,11	103,73	112	80	—	58,7	70	14
27 H 200	6F	F37	27	109,15	107,78	115	80	—	58,7	70	14
28 H 200	6F	F38	28	113,19	111,82	120	80	—	58,7	70	14
30 H 200	6F	F40	30	121,28	119,9	128	80	—	58,7	70	14
32 H 200	6F	F42	32	129,36	127,99	135	80	—	58,7	70	14
34 H 200	6F	F45	34	137,45	136,07	142	80	—	58,7	70	14
36 H 200	6WF	F48	36	145,53	144,16	150	80	118	58,7	70	14
38 H 200	6WF	F50	38	153,62	152,24	158	80	126	58,7	70	14
40 H 200	6WF	F52	40	161,7	160,33	168	80	134	58,7	70	14
44 H 200	6WF	F55	44	177,87	176,5	184	80	150	58,7	70	19
48 H 200	6WF	F59	48	194,04	192,67	200	90	166	58,7	75	19
50 H 200	6W	—	50	202,13	200,75	—	90	174	58,7	75	24
60 H 200	6A	—	60	242,55	241,18	—	90	215	58,7	75	24
70 H 200	6A	—	70	282,98	281,61	—	100	255	58,7	75	28
84 H 200	6A	—	84	339,57	338,2	—	100	312	58,7	75	28
96 H 200	6A	—	96	388,08	386,71	—	120	360	58,7	75	28
106 H 200	6A	—	106	428,51	427,14	—	120	401	58,7	75	28
116 H 200	6A	—	116	468,93	467,56	—	120	441	58,7	75	28
118 H 200	6A	—	118	477,02	475,65	—	120	449	58,7	75	28
120 H 200	6A	—	120	485,1	483,73	—	120	458	58,7	75	28

ardmak

PLOT DELİKLİ TRİGER DİŞLİLER
Timing Belt Pulleys

H HATVELİ TRİGER DİŞLİLER — H Timing Belt Pulleys

H-300

KOD (Code)	TİP (Type)	FLANŞ (Flange)	DİŞ SAYISI (Z)	Dp	De	Df	Dm	Di	F	L	d
14 H 300	6F	F24	14	56,6	55,22	64	42	—	85,7	100	11
15 H 300	6F	F25	15	60,64	59,27	66	45	—	85,7	100	11
16 H 300	6F	F26	16	64,68	63,31	70	45	—	85,7	100	11
17 H 300	6F	F27	17	68,72	67,35	75	45	—	85,7	100	11
18 H 300	6F	F28	18	72,77	71,39	79	55	—	85,7	100	19
19 H 300	6F	F29	19	76,81	75,44	83	60	—	85,7	100	19
20 H 300	6F	F30	20	80,85	79,48	87	62	—	85,7	100	19
21 H 300	6F	F31	21	84,89	83,52	91	65	—	85,7	100	19
22 H 300	6F	F32	22	88,94	87,56	93	68	—	85,7	100	19
23 H 300	6F	F33	23	92,98	91,61	97	72	—	85,7	100	19
24 H 300	6F	F34	24	97,02	95,65	102	72	—	85,7	100	19
25 H 300	6F	F35	25	101,06	99,69	106	72	—	85,7	100	19
26 H 300	6F	F36	26	105,11	103,73	112	80	—	85,7	100	19
27 H 300	6F	F37	27	109,15	107,78	115	80	—	85,7	100	19
28 H 300	6F	F38	28	113,19	111,82	120	80	—	85,7	100	19
29 H 300	6F	F39	29	117,23	115,86	123	80	—	85,7	100	19
30 H 300	6F	F40	30	121,28	119,9	128	80	—	85,7	100	19
32 H 300	6F	F42	32	129,36	127,99	135	80	—	85,7	100	19
33 H 300	6F	F44	33	133,4	132,03	140	80	—	85,7	100	19
34 H 300	6F	F45	34	137,45	136,07	142	80	—	85,7	100	19
36 H 300	6WF	F48	36	145,53	144,16	150	80	118	85,7	100	19
38 H 300	6WF	F50	38	153,62	152,24	158	80	126	85,7	100	19
40 H 300	6WF	F52	40	161,7	160,33	168	80	134	85,7	100	19
42 H 300	6WF	F53	42	169,79	168,41	180	80	140	85,7	100	24
44 H 300	6WF	F55	44	177,87	176,5	184	80	150	85,7	100	24
48 H 300	6WF	F59	48	194,04	192,67	200	90	166	85,7	100	24
50 H 300	6W	—	50	202,13	200,75	—	90	174	85,7	100	24
58 H 300	6A	—	58	234,47	233,09	—	90	207	85,7	100	24
60 H 300	6A	—	60	242,55	241,18	—	90	215	85,7	100	24
72 H 300	6A	—	72	291,06	289,69	—	100	263	85,7	100	28
84 H 300	6A	—	84	339,57	338,2	—	100	312	85,7	100	28
96 H 300	6A	—	96	388,08	386,71	—	120	360	85,7	100	28
106 H 300	6A	—	106	428,51	427,14	—	120	401	85,7	100	28
118 H 300	6A	—	118	477,02	475,65	—	120	449	85,7	100	28
120 H 300	6A	—	120	485,1	483,73	—	120	458	85,7	100	28
156 H 300	6A	—	156	630,64	629,26	—	120	603	85,7	100	28

ardmak

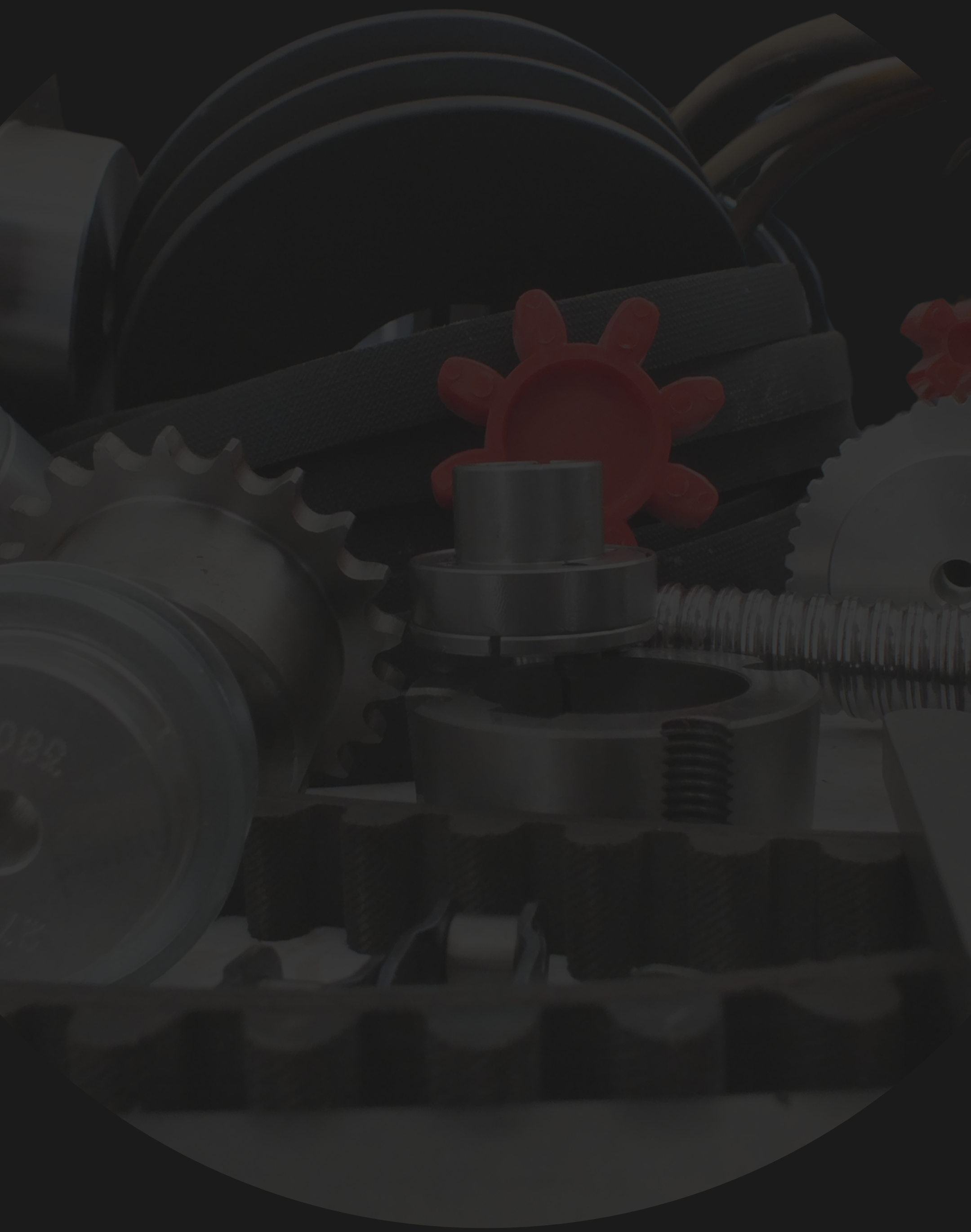

www.ardmakina.com
ard@ardmakina.com
0332 248 64 60