ardmak

L

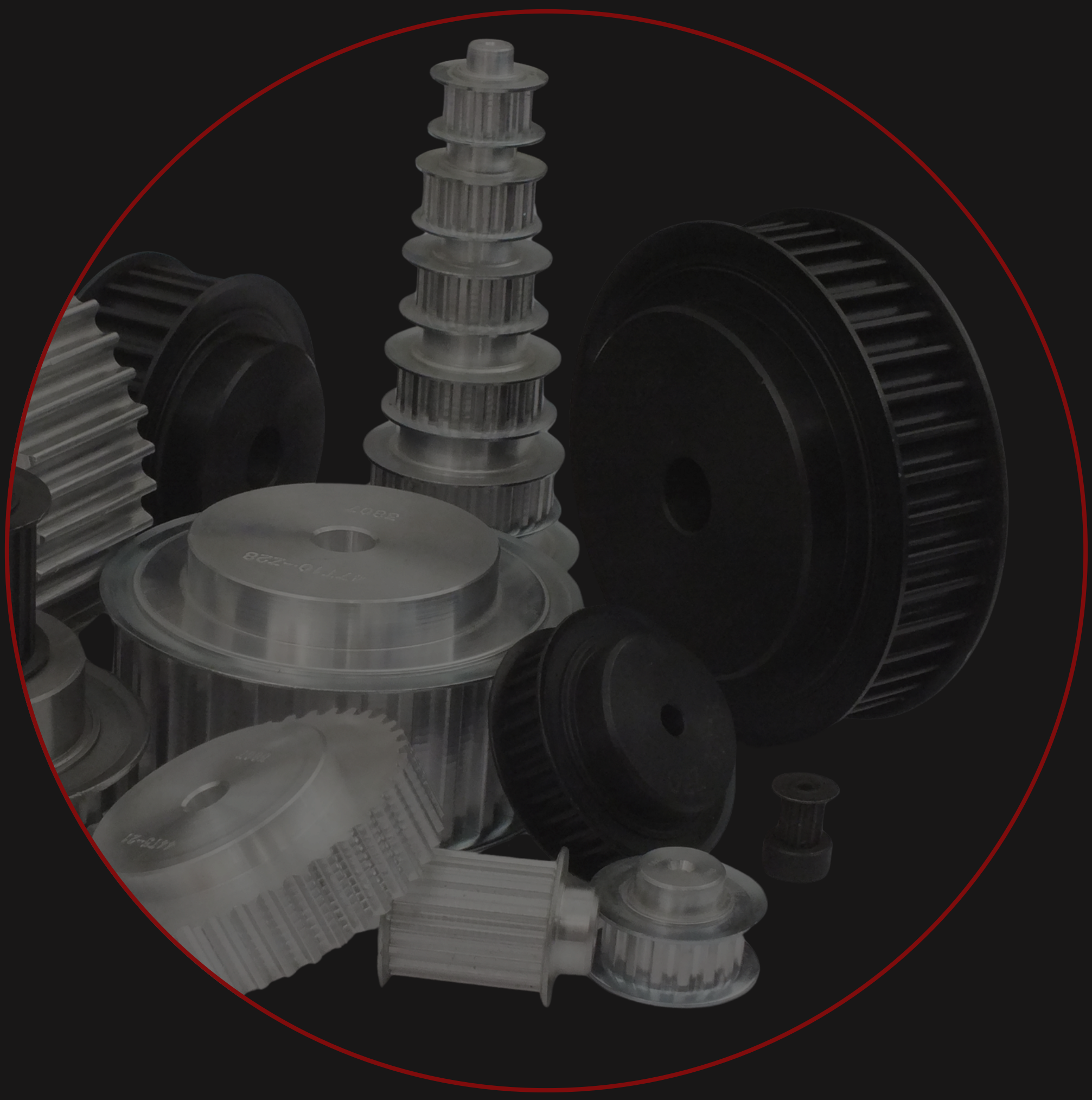

Plot Delikli Triger Dişliler

Plot Timing Belt Pulleys

www.ardmakina.com

PLOT DELİKLİ TRİGER DİŞLİLER
Timing Belt Pulleys

L HATVELİ TRİGER DİŞLİLER — L Timing Belt Pulleys

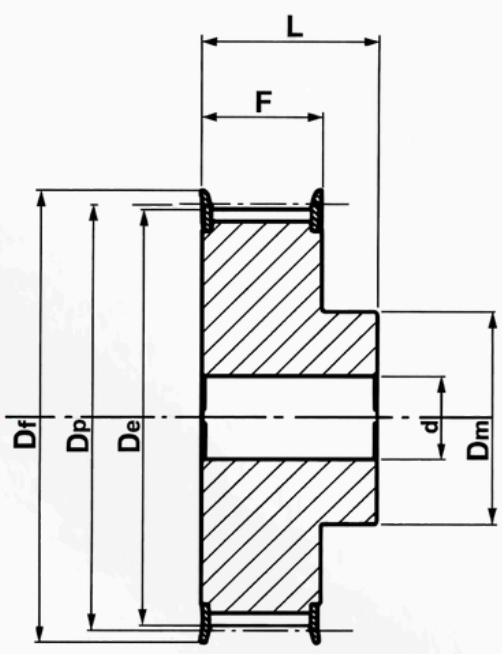

6F

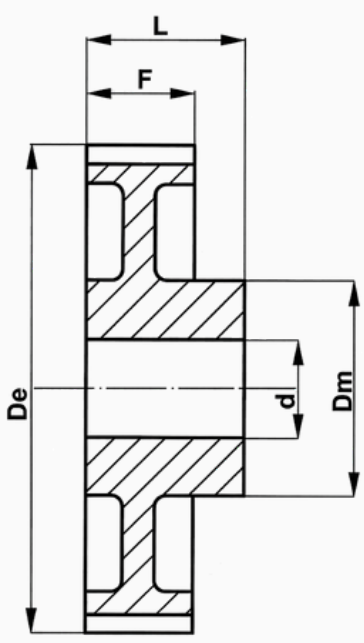

6W

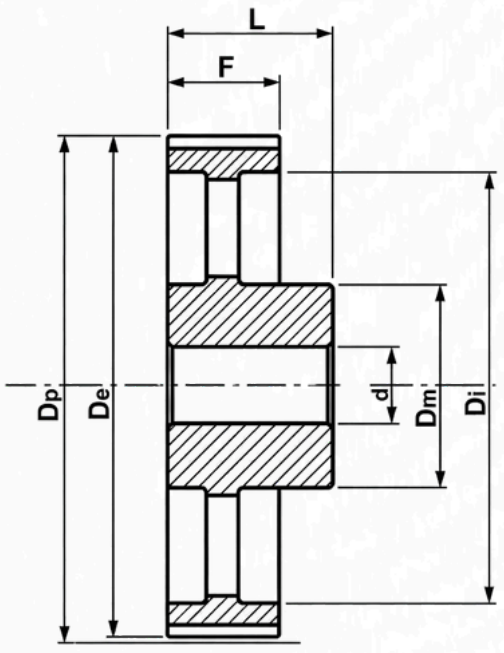

6A

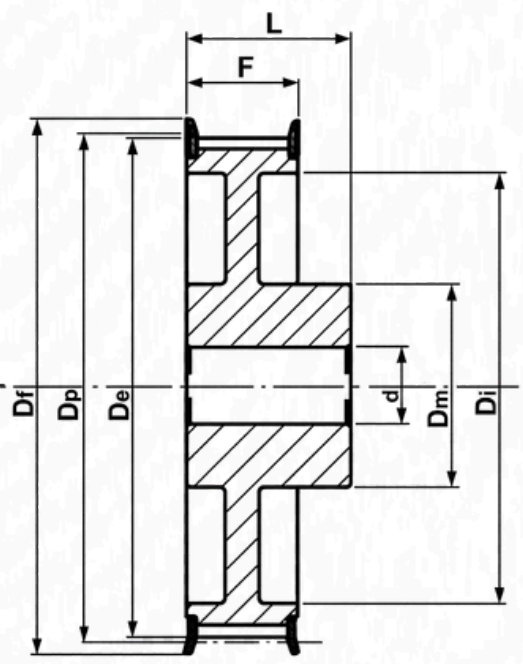

6WF

GÜÇ DEVİR TABLOSU

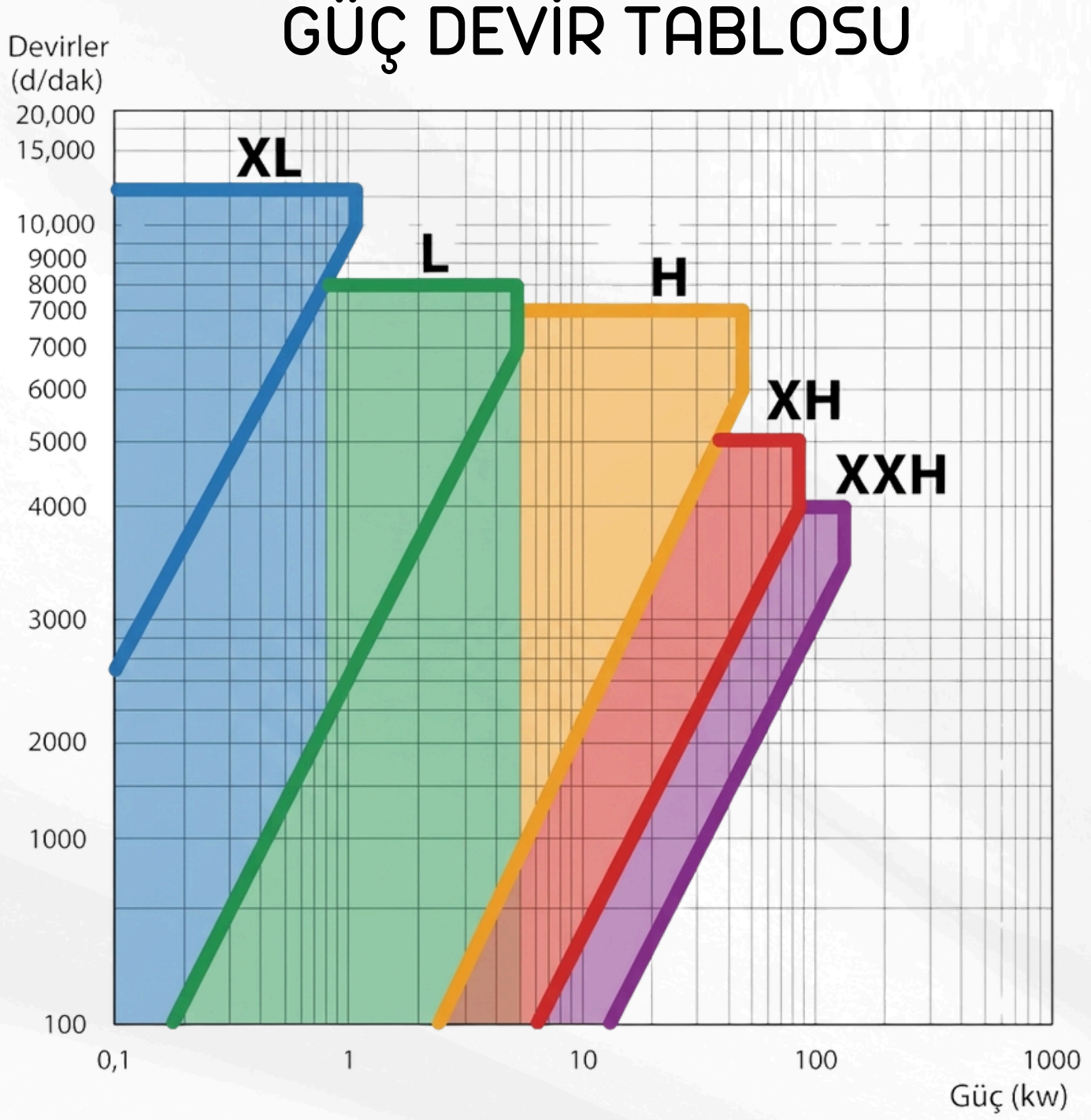

L Plot Delikli Triger Dişliler

L Hatveli plot delikli triger dişliler flanşlı ve flanşsız olarak imal edilmektedir. Çelik malzemeden imal edilebilir. Standart üretimin yanında özel imalatta yapılabilmektedir. Detaylı bilgi için teknik kataloğumuzu inceleyebilirsiniz.

ardmak

PLOT DELİKLİ TRİGER DİŞLİLER
Timing Belt Pulleys

L HATVELİ TRİGER DİŞLİLER — L Timing Belt Pulleys

L-050

KOD (Code)	TİP (Type)	FLANŞ (Flange)	DİŞ SAYISI (Z)	Dp	De	Df	Dm	Di	F	L	d
10 L 050	6F	F13	10	30,32	29,56	37	20	—	19	28	8
11 L 050	6F	F13	11	33,35	32,59	37	22	—	19	30	8
12 L 050	6F	F16	12	36,38	35,62	43	24	—	19	30	8
13 L 050	6F	F17	13	39,41	38,65	44	28	—	19	30	8
14 L 050	6F	F18	14	42,45	41,68	48	28	—	19	30	8
15 L 050	6F	F19	15	45,48	44,72	51	34	—	19	30	8
16 L 050	6F	F20	16	48,51	47,75	54	36	—	19	32	8
17 L 050	6F	F21	17	51,54	50,78	57	36	—	19	32	10
18 L 050	6F	F22	18	54,57	53,81	60	40	—	19	32	10
19 L 050	6F	F24	19	57,61	56,84	64	40	—	19	32	10
20 L 050	6F	F25	20	60,64	59,88	66	40	—	19	32	10
21 L 050	6F	F26	21	63,67	62,91	70	45	—	19	32	10
22 L 050	6F	F27	22	66,7	65,94	75	45	—	19	32	10
23 L 050	6F	F28	23	69,73	68,97	79	55	—	19	32	10
24 L 050	6F	F28	24	72,77	72	79	55	—	19	32	10
25 L 050	6F	F29	25	75,8	75,04	83	58	—	19	32	10
26 L 050	6F	F30	26	78,83	78,07	87	58	—	19	32	11
27 L 050	6F	F30	27	81,86	81,1	87	58	—	19	32	11
28 L 050	6F	F31	28	84,89	84,13	91	58	—	19	32	11
30 L 050	6F	F33	30	90,96	90,2	97	70	—	19	32	11
32 L 050	6F	F34	32	97,02	96,26	102	70	—	19	32	11
34 L 050	6F	F36	34	103,1	102,3	112	70	—	19	32	11
36 L 050	6F	F37	36	109,2	108,4	115	70	—	19	32	11
40 L 050	6WF	F40	40	121,3	120,5	128	70	100	19	32	11
42 L 050	6WF	F42	42	127,3	126,6	135	70	106	19	32	11
44 L 050	6WF	F45	44	133,4	132,6	142	70	112	19	32	11
48 L 050	6WF	F48	48	145,5	144,8	150	70	124	19	32	11
56 L 050	6W	—	56	169,8	169	—	70	149	19	32	14
60 L 050	6W	—	60	181,9	181,2	—	75	160	19	42	14
66 L 050	6A	—	66	200,1	199,3	—	75	179	19	42	14
72 L 050	6A	—	72	218,3	217,5	—	75	197	19	42	14
84 L 050	6A	—	84	254,7	253,9	—	75	233	19	42	14
90 L 050	6A	—	90	272,9	272,1	—	75	252	19	42	14
96 L 050	6A	—	96	291,1	290,3	—	75	269	19	42	14
120 L 050	6A	—	120	363,8	363,1	—	75	342	19	42	14

ardmak

PLOT DELİKLİ TRİGER DİŞLİLER
Timing Belt Pulleys

L HATVELİ TRİGER DİŞLİLER — L Timing Belt Pulleys

L-075

KOD (Code)	TİP (Type)	FLANŞ (Flange)	DİŞ SAYISI (Z)	Dp	De	Df	Dm	Di	F	L	d
10 L 075	6F	F13	10	30,32	29,56	37	20	—	25	38	8
11 L 075	6F	F13	11	33,35	32,59	37	22	—	25	38	8
12 L 075	6F	F16	12	36,38	35,62	43	24	—	25	38	8
13 L 075	6F	F17	13	39,41	38,65	44	28	—	25	38	8
14 L 075	6F	F18	14	42,45	41,68	48	28	—	25	38	11
15 L 075	6F	F19	15	45,48	44,72	51	34	—	25	38	11
16 L 075	6F	F20	16	48,51	47,75	54	36	—	25	38	11
17 L 075	6F	F21	17	51,54	50,78	57	38	—	25	38	11
18 L 075	6F	F22	18	54,57	53,81	60	40	—	25	38	11
19 L 075	6F	F24	19	57,61	56,84	64	40	—	25	38	11
20 L 075	6F	F25	20	60,64	59,88	66	40	—	25	38	11
21 L 075	6F	F26	21	63,67	62,91	70	45	—	25	38	11
22 L 075	6F	F27	22	66,7	65,94	75	45	—	25	38	11
23 L 075	6F	F28	23	69,73	68,97	79	55	—	25	38	11
24 L 075	6F	F28	24	72,77	72	79	55	—	25	38	11
25 L 075	6F	F29	25	75,8	75,04	83	58	—	25	38	11
26 L 075	6F	F30	26	78,83	78,07	87	58	—	25	38	11
27 L 075	6F	F30	27	81,86	81,1	87	58	—	25	38	11
28 L 075	6F	F31	28	84,89	84,13	91	58	—	25	38	11
30 L 075	6F	F33	30	90,96	90,2	97	70	—	25	38	11
32 L 075	6F	F34	32	97,02	96,26	102	70	—	25	38	11
34 L 075	6F	F36	34	103,1	102,3	112	70	—	25	38	11
36 L 075	6F	F37	36	109,2	108,4	115	70	—	25	38	11
40 L 075	6WF	F40	40	121,3	120,5	128	70	100	25	38	11
42 L 075	6WF	F42	42	127,3	126,6	135	70	106	25	38	11
44 L 075	6WF	F45	44	133,4	132,6	142	70	112	25	38	11
48 L 075	6WF	F48	48	145,5	144,8	150	70	124	25	38	11
56 L 075	6W	—	56	169,8	169	—	70	149	25	38	14
60 L 075	6W	—	60	181,9	181,2	—	75	160	25	45	14
66 L 075	6A	—	66	200,1	199,3	—	75	179	25	45	14
72 L 075	6A	—	72	218,3	217,5	—	75	197	25	45	14
84 L 075	6A	—	84	254,7	253,9	—	75	233	25	45	14
90 L 075	6A	—	90	272,9	272,1	—	75	252	25	45	14
96 L 075	6A	—	96	291,1	290,3	—	75	269	25	45	14
120 L 075	6A	—	120	363,8	363,1	—	75	342	25	45	14

PLOT DELİKLİ TRİGER DİŞLİLER
Timing Belt Pulleys

L HATVELİ TRİGER DİŞLİLER — L Timing Belt Pulleys

L-100

KOD (Code)	TİP (Type)	FLANŞ (Flange)	DİŞ SAYISI (Z)	Dp	De	Df	Dm	Di	F	L	d
10 L 100	6F	F13	10	30,32	29,56	37	20	—	32	45	8
11 L 100	6F	F14	11	33,35	32,59	38	22	—	32	45	8
12 L 100	6F	F16	12	36,38	35,62	43	24	—	32	45	8
13 L 100	6F	F17	13	39,41	38,65	44	28	—	32	45	8
14 L 100	6F	F18	14	42,45	41,68	48	28	—	32	45	11
15 L 100	6F	F19	15	45,48	44,72	51	34	—	32	45	11
16 L 100	6F	F20	16	48,51	47,75	54	36	—	32	45	11
17 L 100	6F	F21	17	51,54	50,78	57	36	—	32	45	11
18 L 100	6F	F22	18	54,57	53,81	60	40	—	32	45	11
19 L 100	6F	F24	19	57,61	56,84	64	40	—	32	45	11
20 L 100	6F	F25	20	60,64	59,88	66	40	—	32	45	11
21 L 100	6F	F26	21	63,67	62,91	70	45	—	32	45	11
22 L 100	6F	F27	22	66,7	65,94	75	45	—	32	45	11
23 L 100	6F	F28	23	69,73	68,97	79	55	—	32	45	11
24 L 100	6F	F28	24	72,77	72	79	55	—	32	45	11
25 L 100	6F	F29	25	75,8	75,04	83	58	—	32	45	11
26 L 100	6F	F30	26	78,83	78,07	87	58	—	32	45	11
27 L 100	6F	F30	27	81,86	81,1	87	58	—	32	45	11
28 L 100	6F	F31	28	84,89	84,13	91	58	—	32	45	11
30 L 100	6F	F33	30	90,96	90,2	97	70	—	32	45	11
32 L 100	6F	F34	32	97,02	96,26	102	70	—	32	45	11
34 L 100	6F	F36	34	103,1	102,3	112	70	—	32	45	11
36 L 100	6F	F37	36	109,2	108,4	115	70	—	32	45	11
40 L 100	6WF	F40	40	121,3	120,5	128	70	100	32	45	11
42 L 100	6WF	F42	42	127,3	126,6	135	70	106	32	45	11
44 L 100	6WF	F45	44	133,4	132,6	142	70	112	32	45	11
48 L 100	6WF	F48	48	145,5	144,8	150	70	124	32	45	11
56 L 100	6W	—	56	169,8	169	—	70	149	32	45	14
60 L 100	6W	—	60	181,9	181,2	—	75	160	32	50	14
72 L 100	6A	—	72	218,3	217,5	—	75	197	32	50	14
84 L 100	6A	—	84	254,7	253,9	—	75	233	32	50	14
90 L 100	6A	—	90	272,9	272,1	—	75	252	32	50	14
96 L 100	6A	—	96	291,1	290,3	—	75	269	32	50	14
120 L 100	6A	—	120	363,8	363,1	—	75	342	32	50	14

ardmak

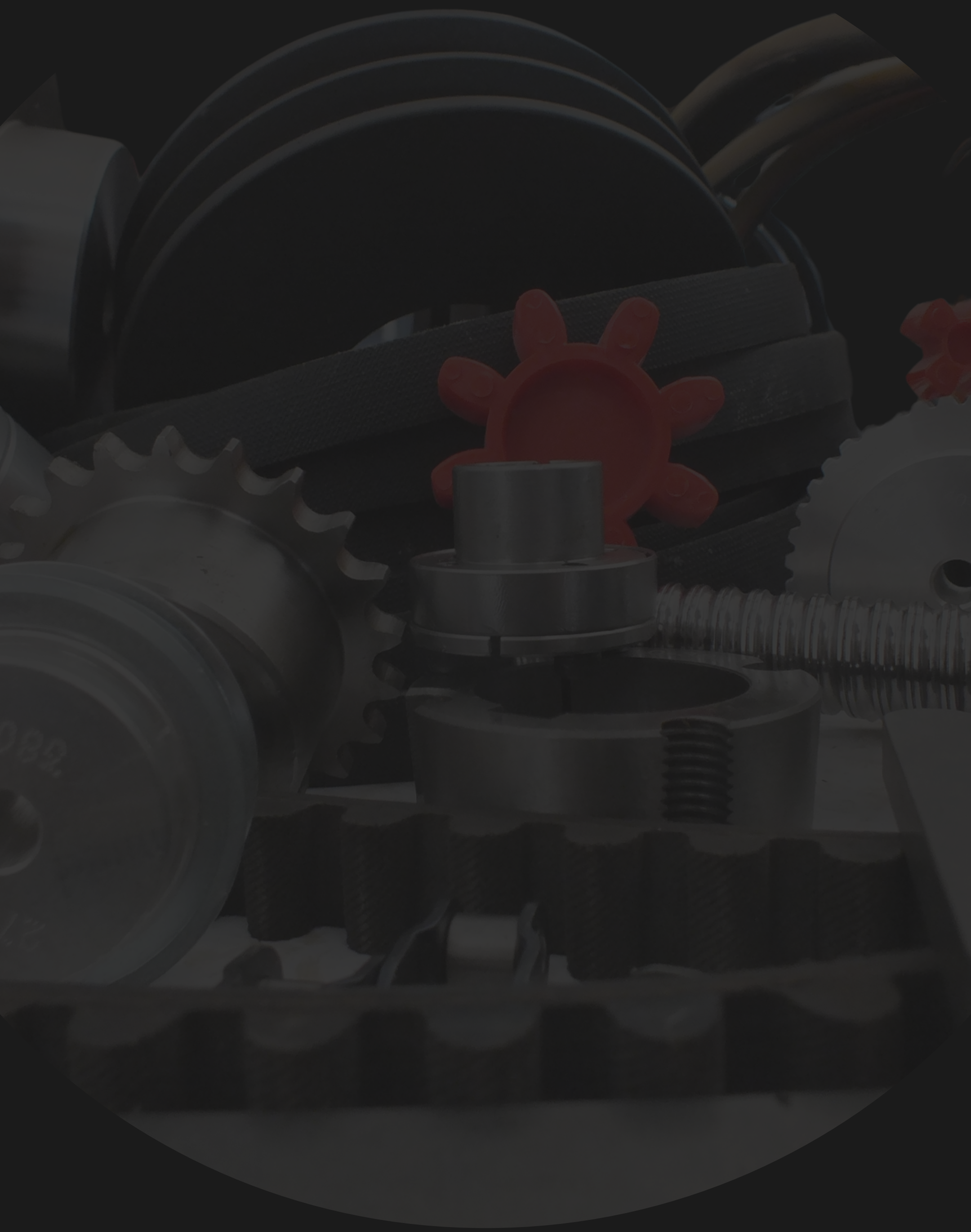

www.ardmakina.com
ard@ardmakina.com
0332 248 64 60