ardmak

XL

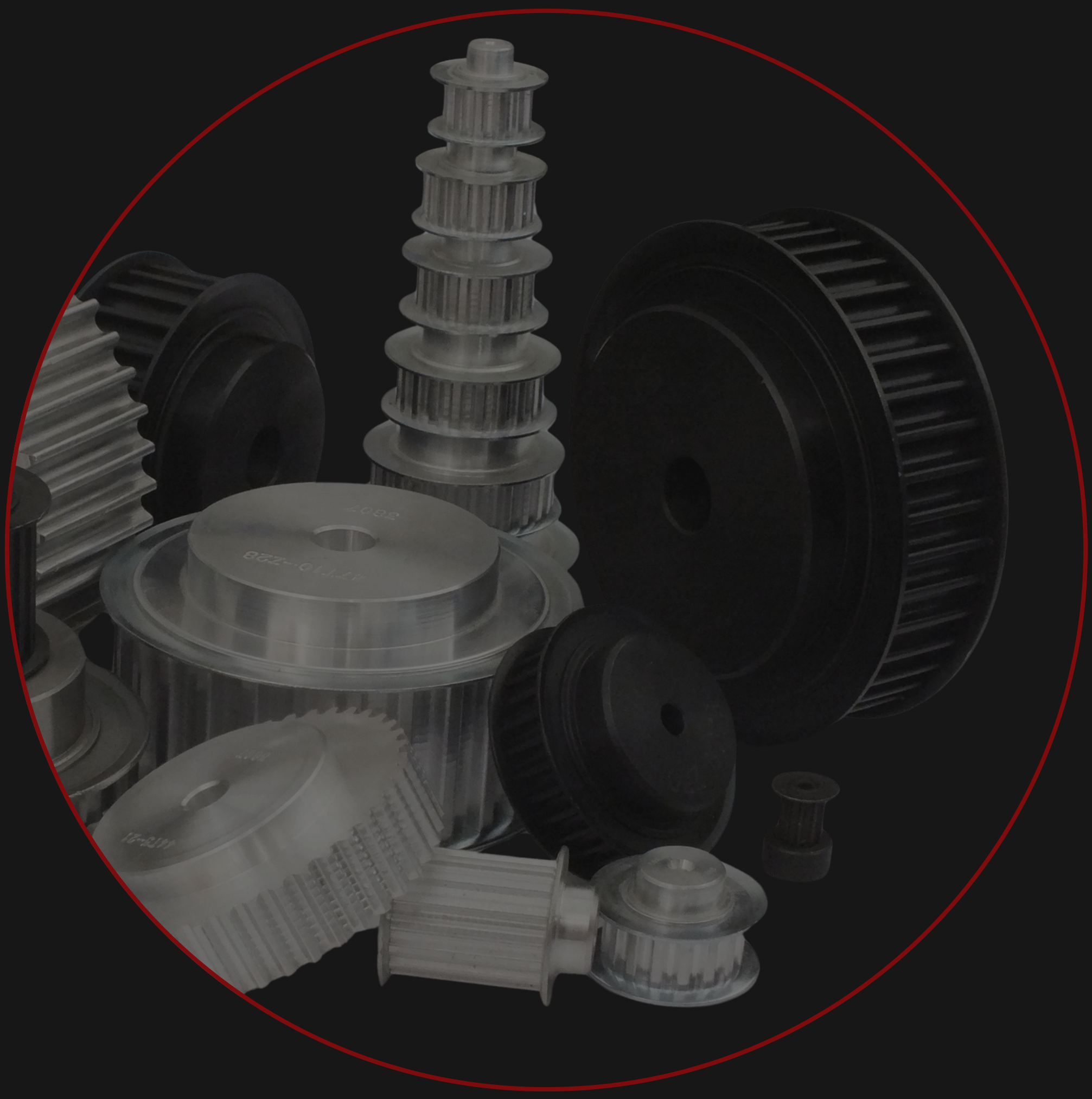

Plot Delikli Triger Dişliler

Plot Timing Belt Pulleys

PLOT DELİKLİ TRİGER DİŞLİLER
Timing Belt Pulleys

XL HATVELİ TRİGER DİŞLİLER — XL Timing Belt Pulleys

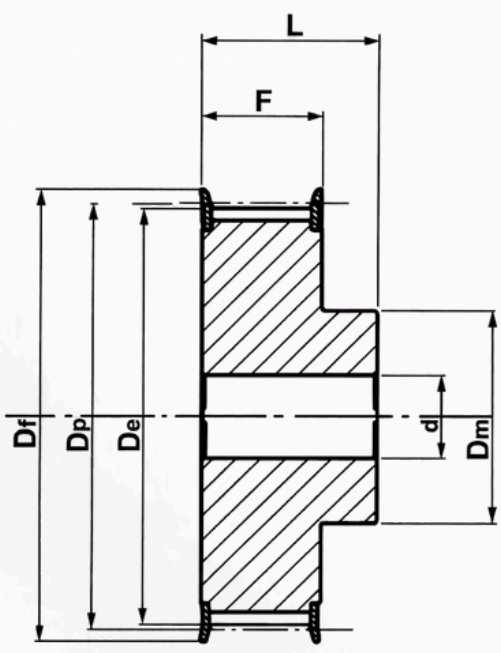

6F

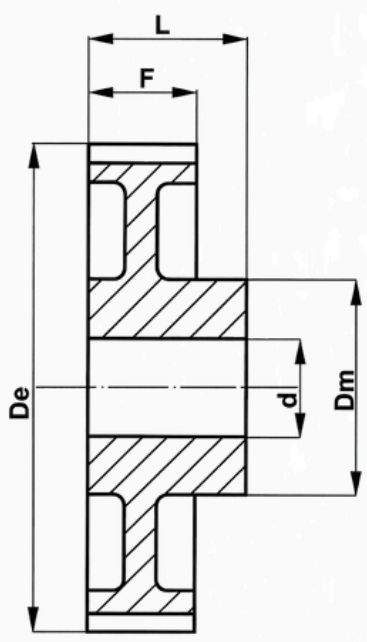

6W

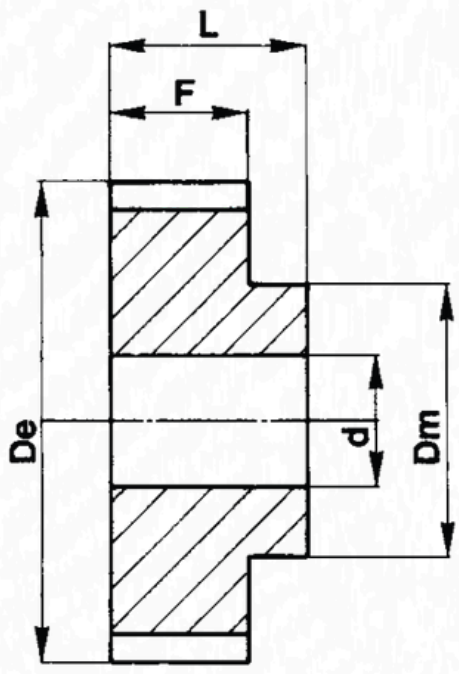

6

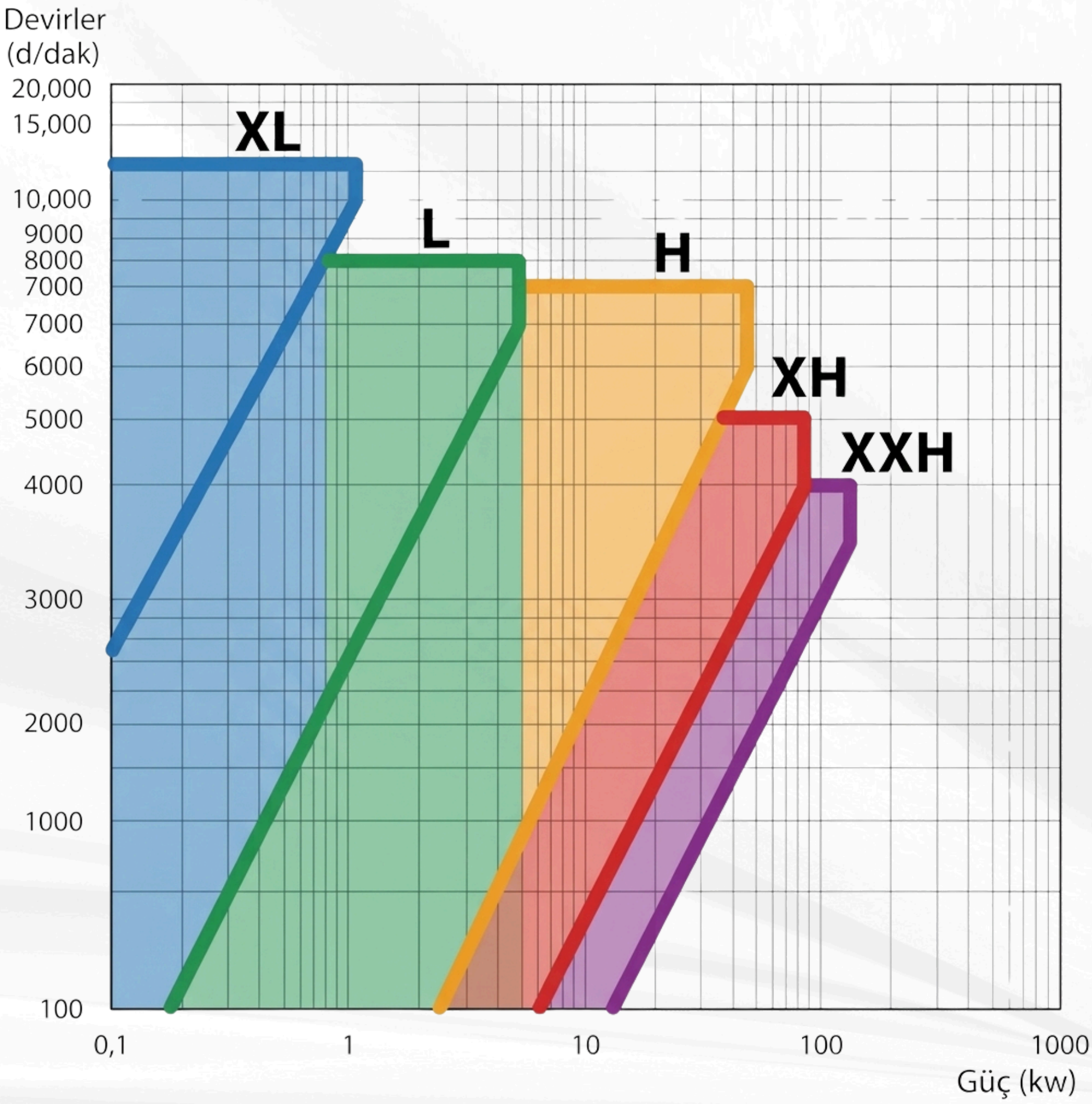

PLOT DELİKLİ TRİGER DİŞLİLER
Timing Belt Pulleys

XL HATVELİ TRİGER DİŞLİLER — XL Timing Belt Pulleys

XL-037

KOD (Code)	TİP (Type)	FLANŞ (Flange)	DİŞ SAYISI (Z)	Dp	De	Df	Dm	Di	F	L	d
10 XL 037	6F	F07	10	16,17	15,66	23	9,5	-	14,3	20	4
11 XL 037	6F	F07	11	17,79	17,28	23	9,5	-	14,3	20	4
12 XL 037	6F	F08	12	19,4	18,9	25	10	-	14,3	20	4
13 XL 037	6F	F08	13	21,02	20,51	25	10	-	14,3	20	4
14 XL 037	6F	F09	14	22,64	22,13	28	15	-	14,3	20	4
15 XL 037	6F	F09	15	24,26	23,75	28	15	-	14,3	20	6
16 XL 037	6F	F10	16	25,87	25,36	32	16	-	14,3	20	6
17 XL 037	6F	F10	17	27,49	26,98	32	20	-	14,3	20	6
18 XL 037	6F	F11	18	29,11	28,6	35	20	-	14,3	20	6
19 XL 037	6F	F11	19	30,72	30,22	35	20	-	14,3	22	6
20 XL 037	6F	F14	20	32,34	31,83	38	23,5	-	14,3	22	6
21 XL 037	6F	F14	21	33,96	33,45	38	23,5	-	14,3	22	6
22 XL 037	6F	F15	22	35,57	35,07	42	25	-	14,3	22	6
24 XL 037	6F	F17	24	38,81	38,3	44	30	-	14,3	22	8
26 XL 037	6F	F18	26	42,04	41,53	48	30	-	14,3	22	8
27 XL 037	6F	F18	27	43,66	43,15	48	34	-	14,3	22	8
28 XL 037	6F	F19	28	45,28	44,77	51	34	-	14,3	22	8
29 XL 037	6F	F19	29	46,89	46,39	51	34	-	14,3	22	8
30 XL 037	6F	F20	30	48,51	48	54	38	-	14,3	25	8
32 XL 037	6F	F21	32	51,74	51,24	57	38	-	14,3	25	8
34 XL 037	6	-	34	54,98	54,47	-	45	-	14,3	25	8
40 XL 037	6	-	40	64,68	64,17	-	45	-	14,3	25	8
48 XL 037	6W	-	48	77,62	77,11	-	45	61	14,3	25	10
60 XL 037	6W	-	60	97,02	96,51	-	45	80	14,3	25	10
72 XL 037	6W	-	72	116,42	115,92	-	45	100	14,3	25	10

XL Plot Delikli Triger Dişliler

XL Hatveli plot delikli triger dişliler flanşlı ve flanşsız olarak imal edilmektedir. Çelik malzemeden imal edilebilir. Standart üretimin yanında özel imalatta yapılabilmektedir. Detaylı bilgi için teknik kataloğumuzu inceleyebilirsiniz.

ardmak

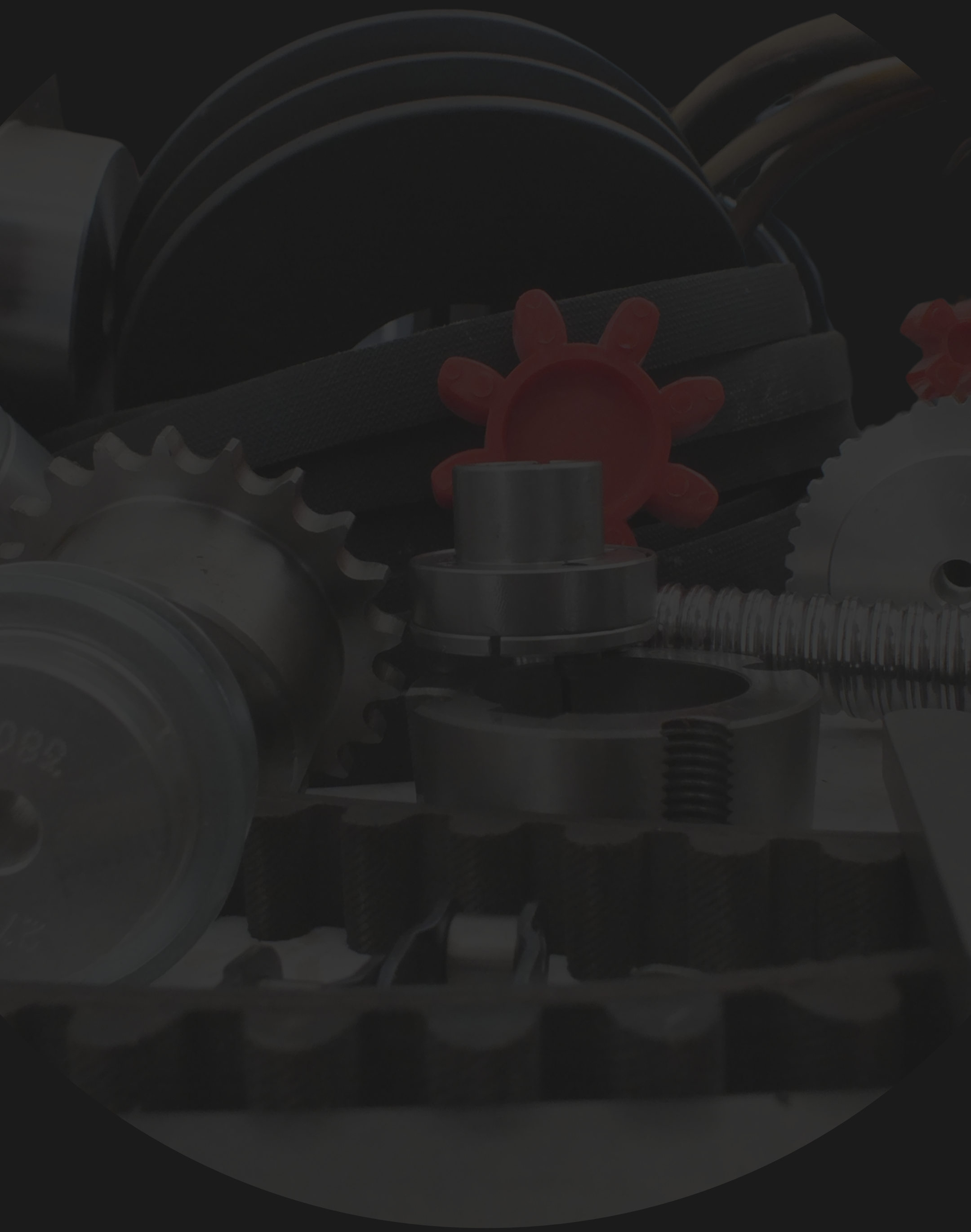

www.ardmakina.com
ard@ardmakina.com
0332 248 64 60