ardmak

T20 / AT20

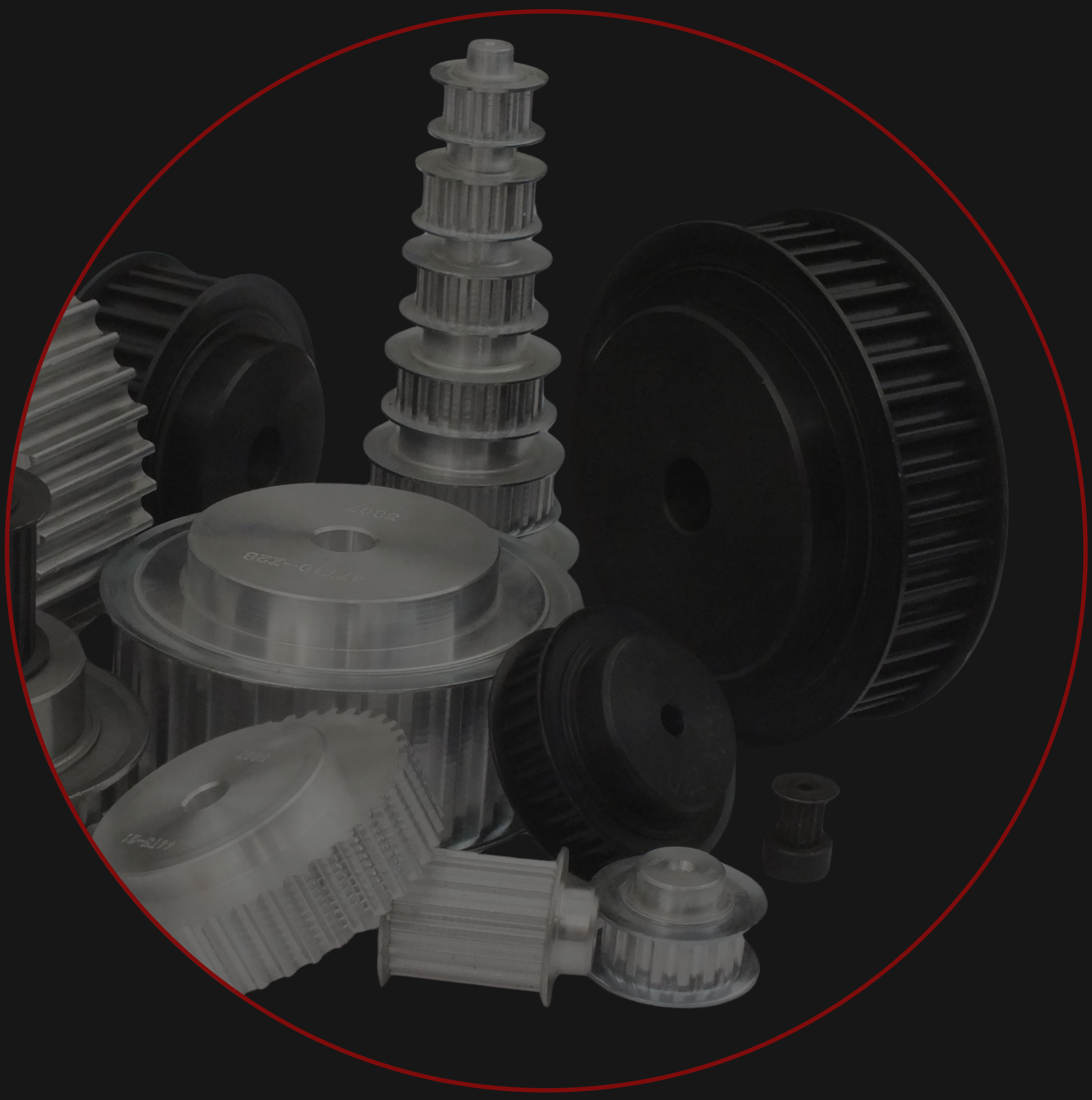

Plot Delikli Triger Dişliler

Plot Timing Belt Pulleys

www.ardmakina.com

PLOT DELİKLİ TRİGER DİŞLİLER
Timing Belt Pulleys

T20 HATVELİ TRİGER DİŞLİLER T20 Timing Belt Pulleys

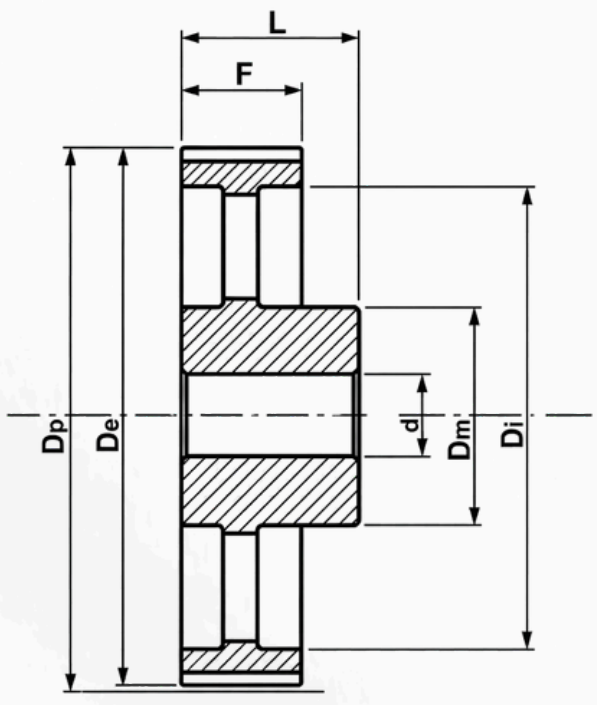

6A

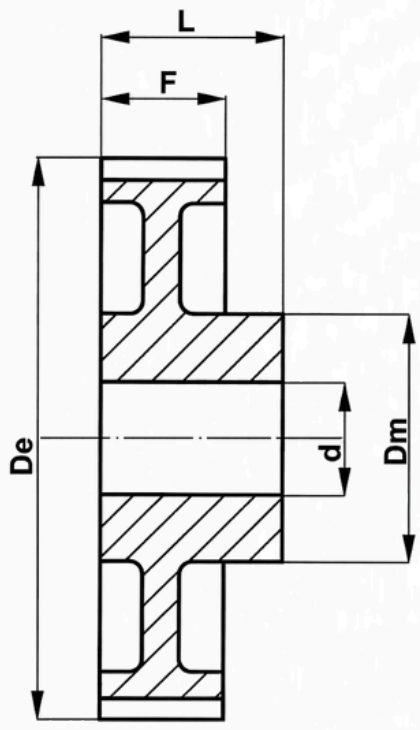

6W

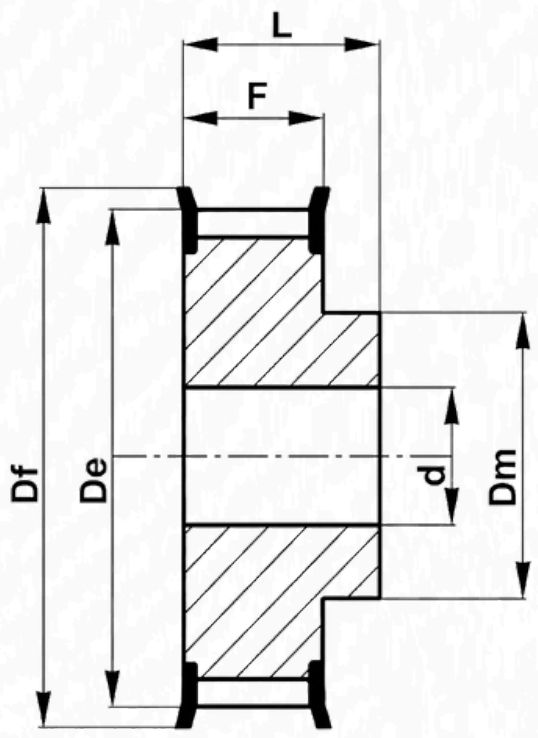

6F

GÜÇ DEVİR TABLOSU

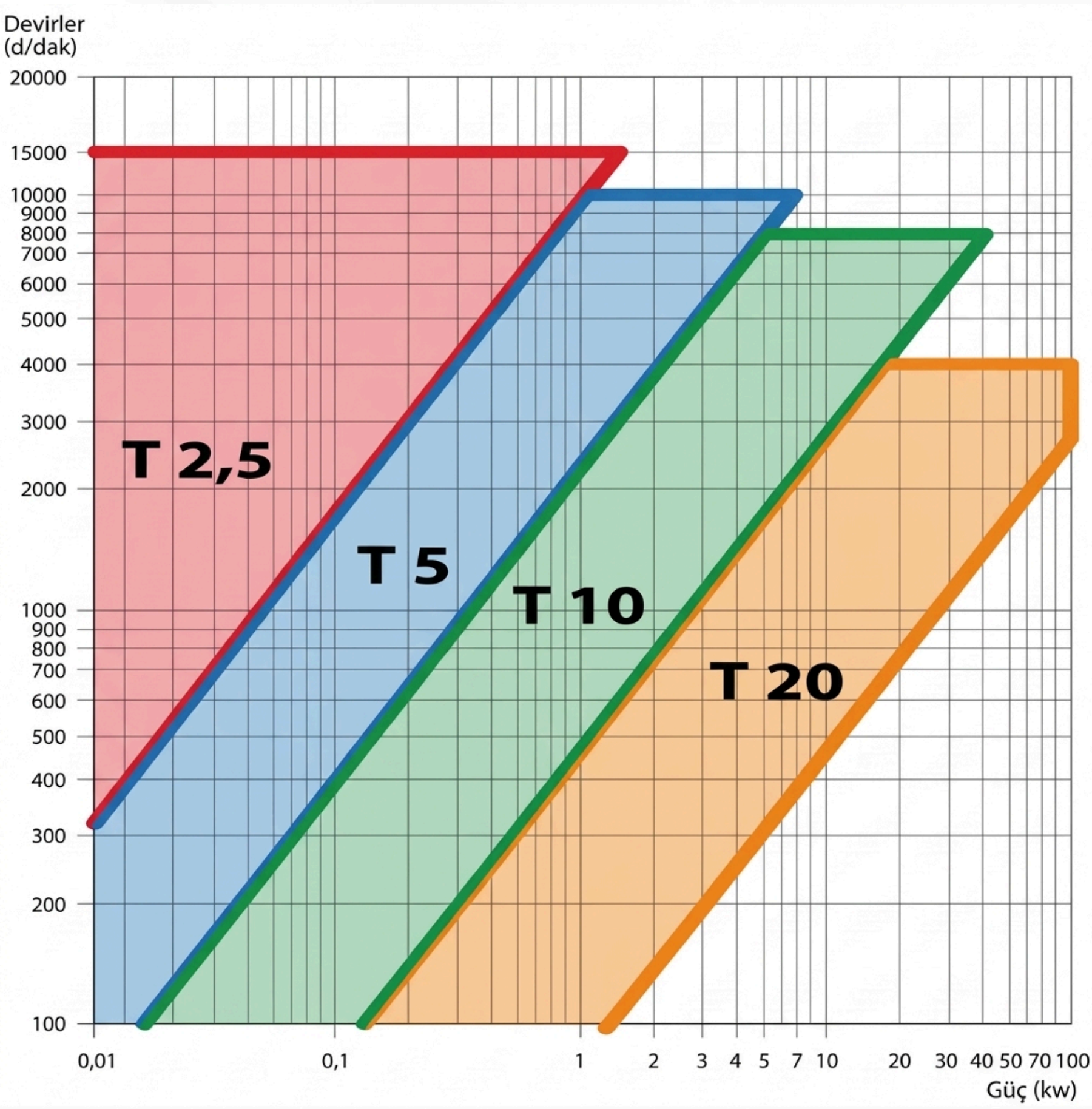

ardmak

PLOT DELİKLİ TRİGER DİŞLİLER
Timing Belt Pulleys

T20 HATVELİ TRİGER DİŞLİLER T20 Timing Belt Pulleys

T20-B32

KOD (Code)	TİP (Type)	FLANŞ (Flange)	DİŞ SAYISI (Z)	De	Df	Dm	F	L	d
18 T20 B32	6F	F38	18	111,75	120	80	38	53	15
20 T20 B32	6F	F43	20	124,5	138	90	38	53	15
22 T20 B32	6F	F46	22	137,2	146	90	38	53	15
24 T20 B32	6F	F50	24	149,95	158	95	38	53	15
25 T20 B32	6F	F52	25	156,3	168	95	38	53	15
30 T20 B32	6F	F59	30	188,15	200	110	38	53	15
32 T20 B32	6W	—	32	200,85	—	110	38	53	18
36 T20 B32	6W	—	36	226,35	—	110	38	53	18
40 T20 B32	6A	—	40	251,8	—	110	38	53	20
48 T20 B32	6A	—	48	302,7	—	130	38	53	20
60 T20 B32	6A	—	60	379,1	—	130	38	53	20
72 T20 B32	6A	—	72	455,5	—	140	38	53	20

T20-B50

KOD (Code)	TİP (Type)	FLANŞ (Flange)	DİŞ SAYISI	De	Df	Dm	F	L	d
18 T20 B50	6F	F38	18	111,75	120	80	56	71	18
20 T20 B50	6F	F43	20	124,5	138	90	56	71	18
22 T20 B50	6F	F46	22	137,2	146	90	56	71	18
24 T20 B50	6F	F50	24	149,95	158	95	56	71	18
25 T20 B50	6F	F52	25	156,3	168	95	56	71	18
30 T20 B50	6F	F59	30	188,15	200	110	56	71	18
32 T20 B50	6W	—	32	200,85	—	110	56	71	20
36 T20 B50	6W	—	36	226,35	—	110	56	71	20
40 T20 B50	6A	—	40	251,8	—	110	56	71	20
48 T20 B50	6A	—	48	302,7	—	130	56	71	24
60 T20 B50	6A	—	60	379,1	—	130	56	71	24
72 T20 B50	6A	—	72	455,5	—	140	56	71	24

PLOT DELİKLİ TRİGER DİŞLİLER
Timing Belt Pulleys

T20 HATVELİ TRİGER DİŞLİLER T20 Timing Belt Pulleys

T20-B100

KOD (Code)	TİP (Type)	FLANŞ (Flange)	DİŞ SAYISI (Z)	De	Df	Dm	F	L	d
18 T20 B100	6F	F38	18	111,75	120	80	108	123	24
20 T20 B100	6F	F43	20	124,5	138	90	108	123	24
22 T20 B100	6F	F46	22	137,2	146	90	108	123	24
24 T20 B100	6F	F50	24	149,95	158	95	108	123	24
25 T20 B100	6F	F52	25	156,3	168	95	108	123	24
30 T20 B100	6F	F59	30	188,15	200	110	108	123	24
32 T20 B100	6W	—	32	200,85	—	110	108	123	32
36 T20 B100	6W	—	36	226,35	—	110	108	123	32
40 T20 B100	6A	—	40	251,8	—	110	108	123	32
48 T20 B100	6A	—	48	302,7	—	130	108	123	32
60 T20 B100	6A	—	60	379,1	—	130	108	123	32
72 T20 B100	6A	—	72	455,5	—	140	108	123	32

T20 Plot Delikli Triger Dişliler

T20 Hatveli plot delikli triger dişliler flanşlı ve flanşsız olarak imal edilmektedir. Alüminyum ve çelik malzemeden imal edilebilir. Servo motor, step motorlarda yoğun olarak kullanılmaktadır. Standart üretimin yanında özel imalatta yapılabilmektedir.



ardmak

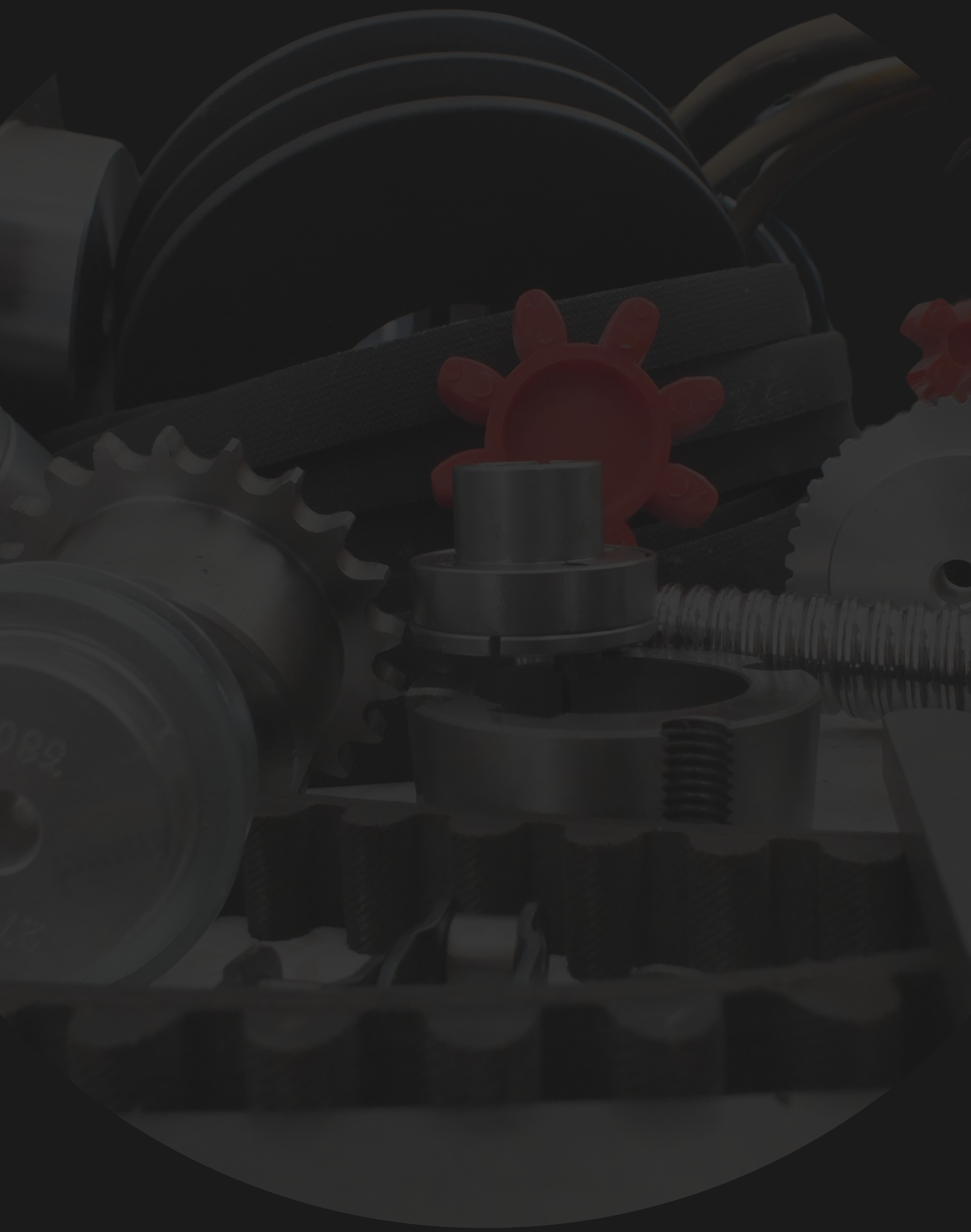

www.ardmakina.com
ard@ardmakina.com
0332 248 64 60