ardmak

T10 / AT10

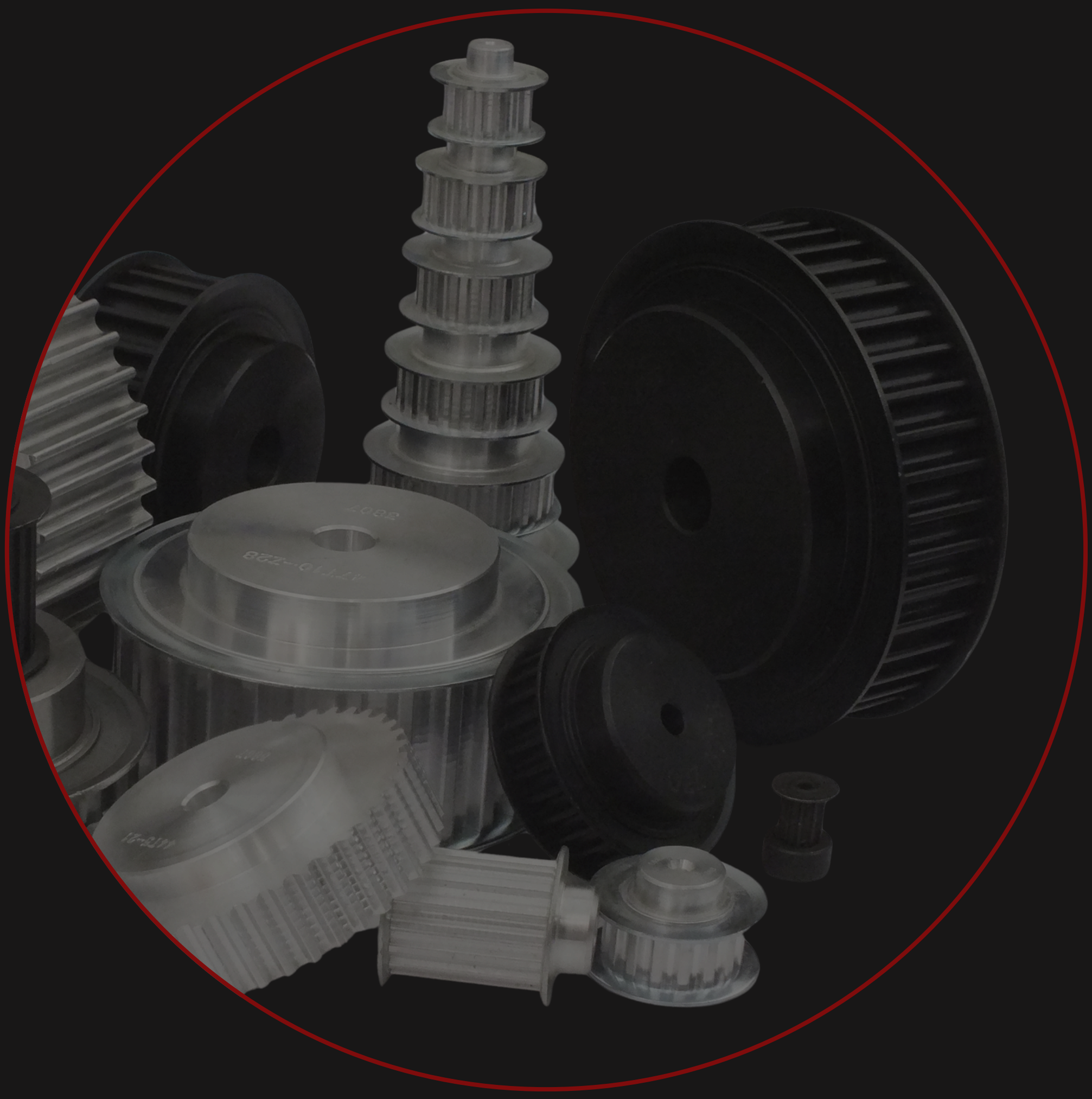

Plot Delikli Triger Dişliler

Plot Timing Belt Pulleys

www.ardmakina.com

PLOT DELİKLİ TRİGER DİŞLİLER
Timing Belt Pulleys

T10 HATVELİ TRİGER DİŞLİLER T10 Timing Belt Pulleys

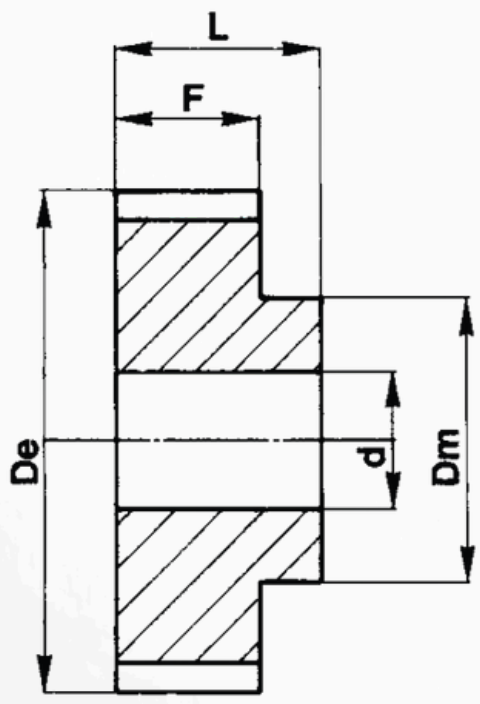

6

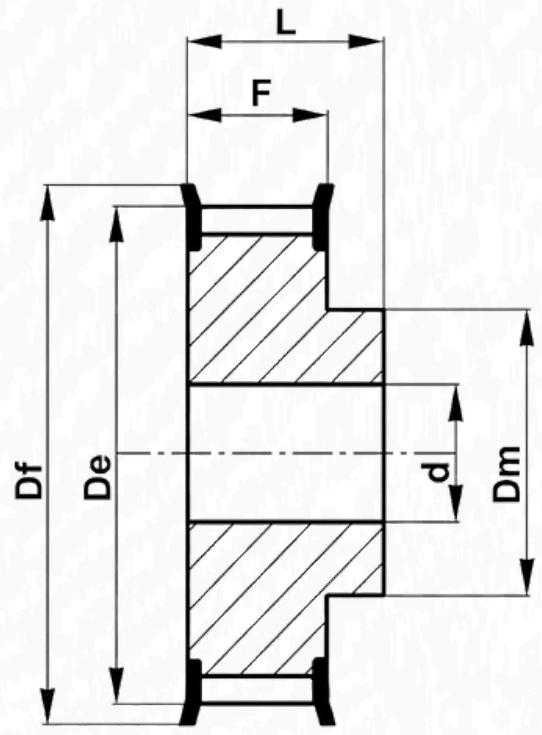

6F

GÜÇ DEVİR TABLOSU

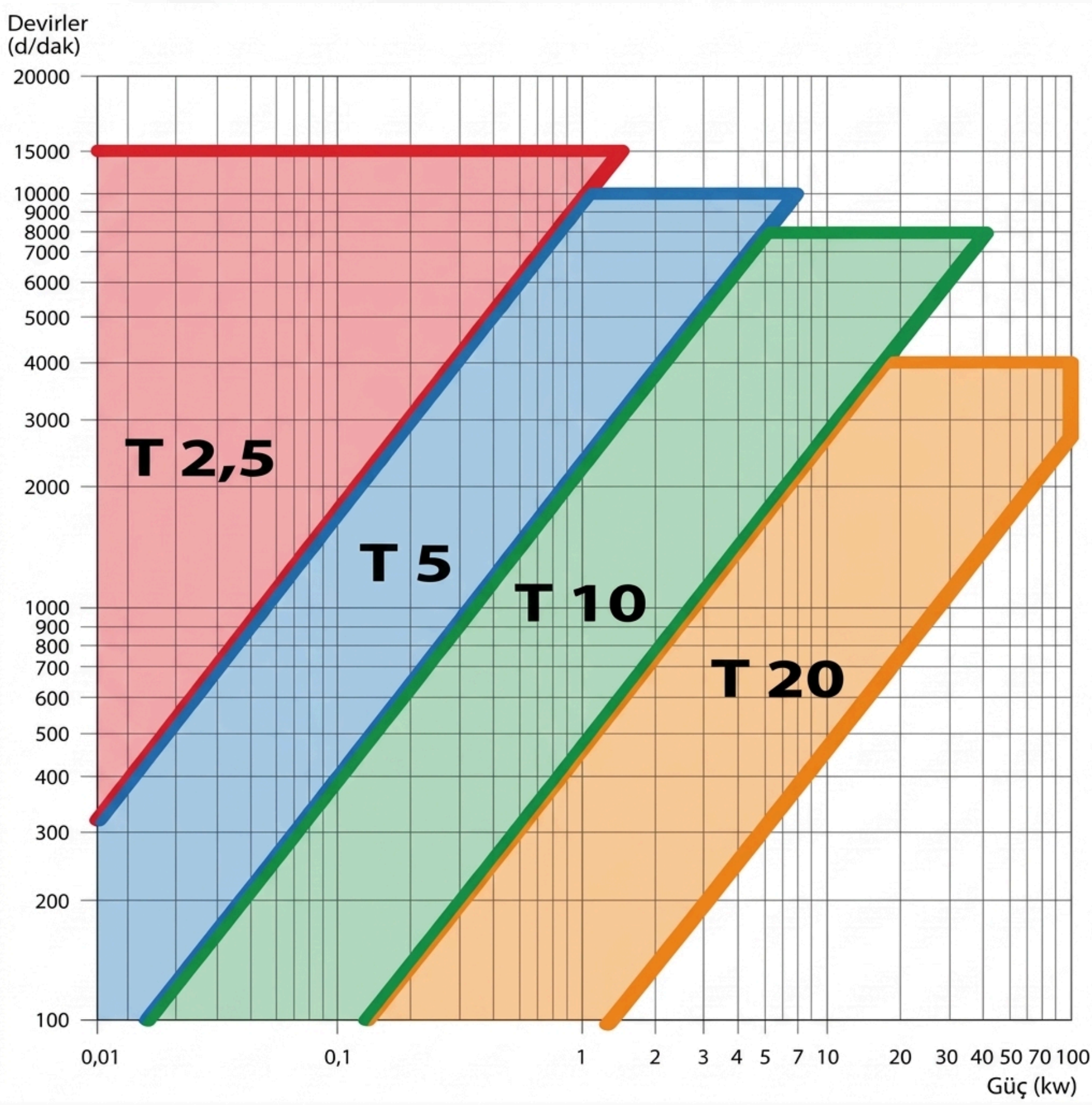

ardmak

PLOT DELİKLİ TRİGER DİŞLİLER
Timing Belt Pulleys

T10 HATVELİ TRİGER DİŞLİLER T10 Timing Belt Pulleys

T10-B16

KOD (Code)	TİP (Type)	FLANŞ (Flange)	DİŞ SAYISI (Z)	Dp	De	Df	Dm	F	L	d
T10-B16-12	6F	F15	12	38,35	36,35	42	28	21	31	6
T10-B16-14	6F	F18	14	44,7	42,7	48	32	21	31	8
T10-B16-15	6F	F19	15	47,9	45,9	51	32	21	31	8
T10-B16-16	6F	F20	16	51,1	49,1	54	35	21	31	8
T10-B16-18	6F	F22	18	57,45	55,45	60	40	21	31	8
T10-B16-19	6F	F25	19	60,65	58,65	66	44	21	31	8
T10-B16-20	6F	F25	20	63,8	61,8	66	46	21	31	8
T10-B16-22	6F	F27	22	70,2	68,2	75	52	21	31	8
T10-B16-24	6F	F29	24	76,55	74,55	83	58	21	31	8
T10-B16-25	6F	F29	25	79,75	77,7	83	60	21	31	8
T10-B16-26	6F	F30	26	82,9	80,9	87	60	21	31	8
T10-B16-27	6F	F31	27	86,1	84,1	91	60	21	31	8
T10-B16-28	6F	F32	28	89,25	87,25	93	60	21	31	8
T10-B16-30	6F	F33	30	95,65	93,65	97	60	21	31	8
T10-B16-32	6F	F35	32	102	100	106	65	21	31	10
T10-B16-36	6F	F38	36	114,8	112,8	120	70	21	31	10
T10-B16-40	6F	F41	40	127,5	125,5	131	80	21	31	10
T10-B16-44	6	—	44	140,2	138,2	—	88	21	31	10
T10-B16-48	6	—	48	153	151	—	95	21	31	16
T10-B16-60	6	—	60	191,2	189,1	—	110	21	31	16

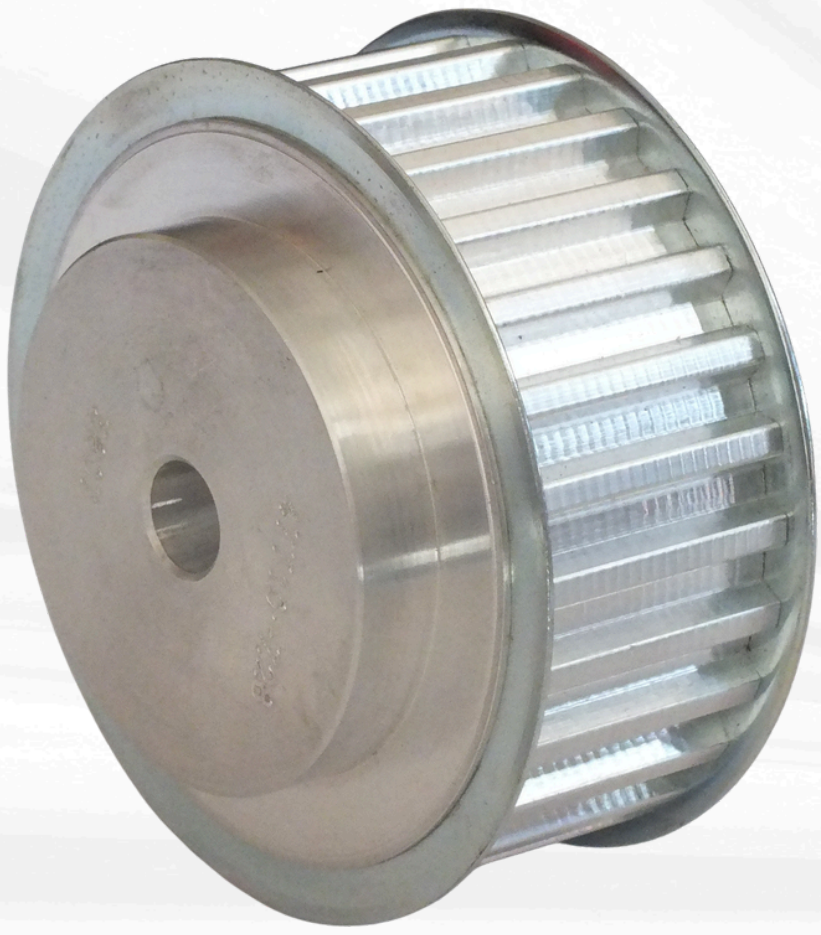

PLOT DELİKLİ TRİGER DİŞLİLER
Timing Belt Pulleys

T10 HATVELİ TRİGER DİŞLİLER — T10 Timing Belt Pulleys

T10-B25

KOD (Code)	TİP (Type)	FLANŞ (Flange)	DİŞ SAYISI (Z)	Dp	De	Df	Dm	F	L	d
T10-B25-12	6F	F15	12	38,35	36,35	42	28	30	40	6
T10-B25-14	6F	F18	14	44,7	42,7	48	32	30	40	8
T10-B25-15	6F	F19	15	47,9	45,9	51	32	30	40	8
T10-B25-16	6F	F20	16	51,1	49,1	54	35	30	40	8
T10-B25-18	6F	F22	18	57,45	55,45	60	40	30	40	8
T10-B25-19	6F	F25	19	60,65	58,65	66	44	30	40	8
T10-B25-20	6F	F25	20	63,8	61,8	66	46	30	40	8
T10-B25-22	6F	F27	22	70,2	68,2	75	52	30	40	8
T10-B25-24	6F	F29	24	76,55	74,55	83	58	30	40	8
T10-B25-25	6F	F29	25	79,75	77,7	83	60	30	40	8
T10-B25-26	6F	F30	26	82,9	80,9	87	60	30	40	8
T10-B25-27	6F	F31	27	86,1	84,1	91	60	30	40	8
T10-B25-28	6F	F32	28	89,25	87,25	93	60	30	40	8
T10-B25-30	6F	F33	30	95,65	93,65	97	60	30	40	8
T10-B25-32	6F	F35	32	102	100	106	65	30	40	10
T10-B25-36	6F	F38	36	114,8	112,8	120	70	30	40	10
T10-B25-40	6F	F41	40	127,5	125,5	131	80	30	40	10
T10-B25-44	6	—	44	140,2	138,2	—	88	30	40	10
T10-B25-48	6	—	48	153	151	—	95	30	40	16
T10-B25-60	6	—	60	191,2	189,1	—	110	30	40	16

T10 Plot Delikli Triger Dişliler

T10 Hatveli plot delikli triger dişliler flanşlı ve flanşsız olarak imal edilmektedir. Alüminyum ve çelik malzemeden imal edilebilir. Servo motor, step motorlarda yoğun olarak kullanılmaktadır. Standart üretimin yanında özel imalatta yapılabilmektedir.



ardmak

PLOT DELİKLİ TRİGER DİŞLİLER
Timing Belt Pulleys

T10 HATVELİ TRİGER DİŞLİLER — T10 Timing Belt Pulleys

T10-B32

KOD (Code)	TİP (Type)	FLANŞ (Flange	DİŞ SAYISI (Z)	Dp	De	Df	Dm	F	L	d
T10-B32-18	6F	F22	18	57,45	55,45	60	40	37	47	10
T10-B32-19	6F	F25	19	60,65	58,65	66	44	37	47	10
T10-B32-20	6F	F25	20	63,8	61,8	66	46	37	47	12
T10-B32-22	6F	F27	22	70,2	68,2	75	52	37	47	12
T10-B32-24	6F	F29	24	76,55	74,55	83	58	37	47	12
T10-B32-25	6F	F29	25	79,75	77,7	83	60	37	47	12
T10-B32-26	6F	F30	26	82,9	80,9	87	60	37	47	12
T10-B32-27	6F	F31	27	86,1	84,1	91	60	37	47	12
T10-B32-28	6F	F32	28	89,25	87,25	93	60	37	47	12
T10-B32-30	6F	F33	30	95,65	93,65	97	60	37	47	12
T10-B32-32	6F	F35	32	102	100	106	65	37	47	12
T10-B32-36	6F	F38	36	114,8	112,8	120	70	37	47	16
T10-B32-40	6F	F41	40	127,5	125,5	131	80	37	47	16
T10-B32-44	6	—	44	140,2	138,2	—	88	37	47	16
T10-B32-48	6	—	48	153	151	—	95	37	47	16
T10-B32-60	6	—	60	191,1	189,1	—	110	37	47	16

T10-B50

KOD (Code)	TİP (Type)	FLANŞ (Flange)	DİŞ SAYISI (Z)	Dp	De	Df	Dm	F	L	d
T10-B50-18	6F	F22	18	57,45	55,45	60	40	56	66	10
T10-B50-19	6F	F25	19	60,65	58,65	66	44	56	66	10
T10-B50-20	6F	F25	20	63,8	61,8	66	46	56	66	12
T10-B50-22	6F	F27	22	70,2	68,2	75	52	56	66	12
T10-B50-24	6F	F29	24	76,55	74,55	83	58	56	66	12
T10-B50-25	6F	F29	25	79,75	77,7	83	60	56	66	12
T10-B50-26	6F	F30	26	82,9	80,9	87	60	56	66	12
T10-B50-27	6F	F31	27	86,1	84,1	91	60	56	66	12
T10-B50-28	6F	F32	28	89,25	87,25	93	60	56	66	12
T10-B50-30	6F	F33	30	95,65	93,65	97	60	56	66	12
T10-B50-32	6F	F35	32	102	100	106	65	56	66	12
T10-B50-36	6F	F38	36	114,8	112,8	120	70	56	66	16
T10-B50-40	6F	F41	40	127,5	125,5	131	80	56	66	16
T10-B50-44	6	—	44	140,2	138,2	—	88	56	66	16
T10-B50-48	6	—	48	153	151	—	95	56	66	16
T10-B50-60	6	—	60	191,1	189,1	—	110	56	66	16

ardmak

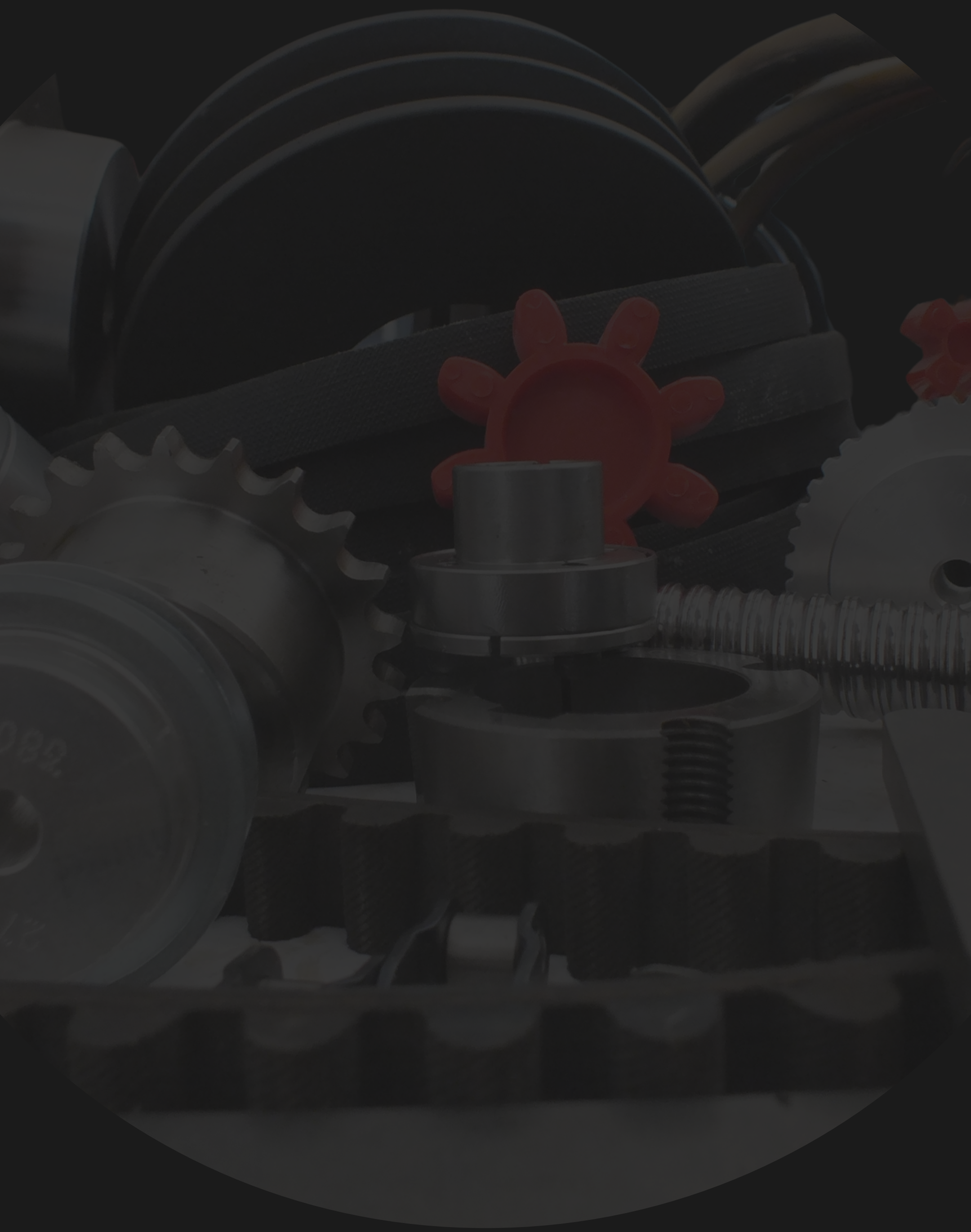

www.ardmakina.com
ard@ardmakina.com
0332 248 64 60