ardmak

T5 / AT5

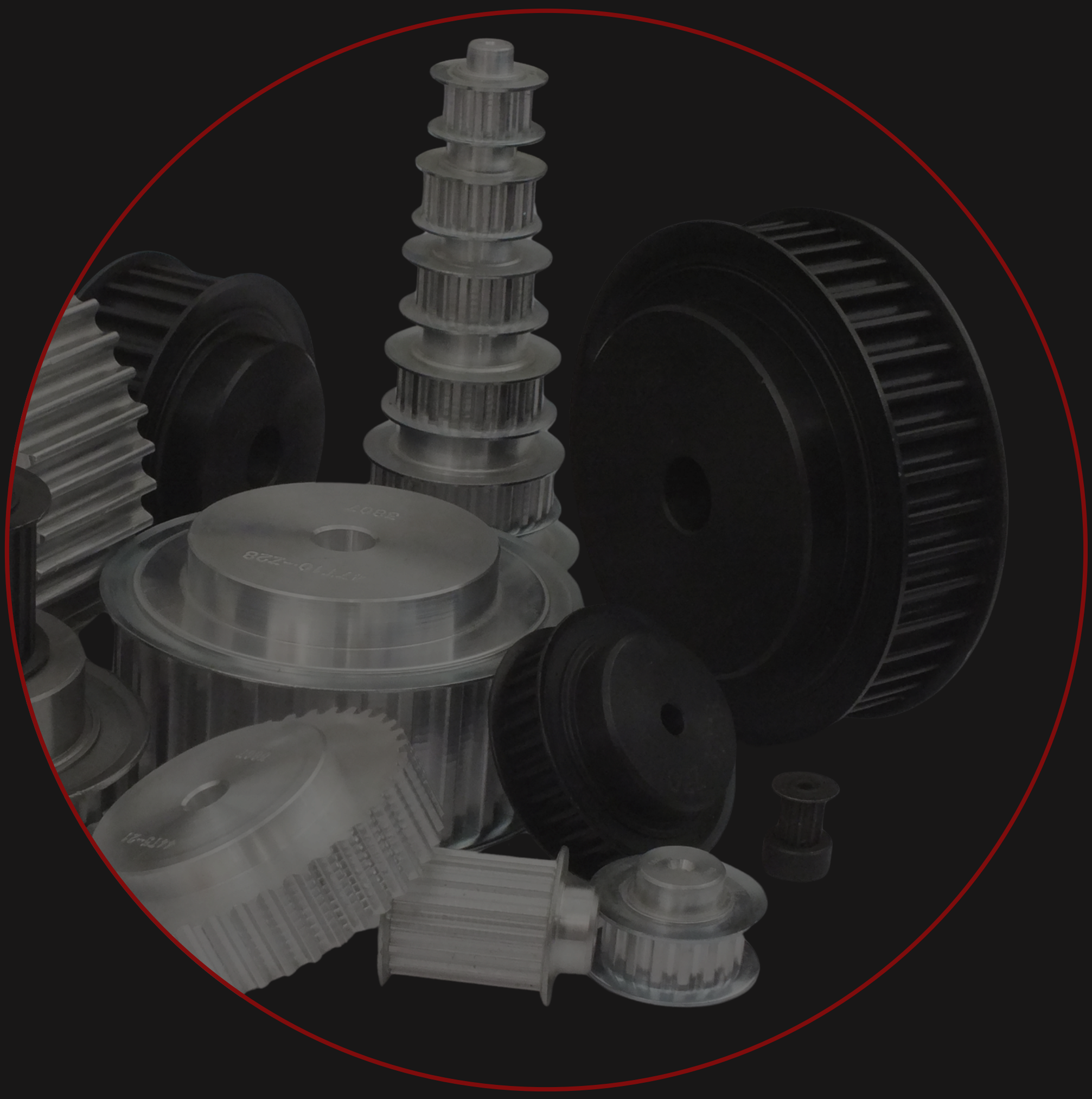

Plot Delikli Triger Dişliler

Plot Timing Belt Pulleys

www.ardmakina.com

PLOT DELİKLİ TRİGER DİŞLİLER
Timing Belt Pulleys

T5 HATVELİ TRİGER DİŞLİLER — T5 Timing Belt Pulleys

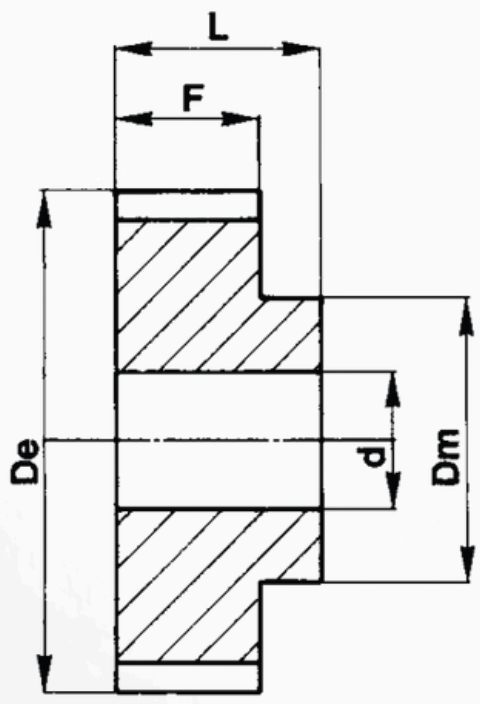

6

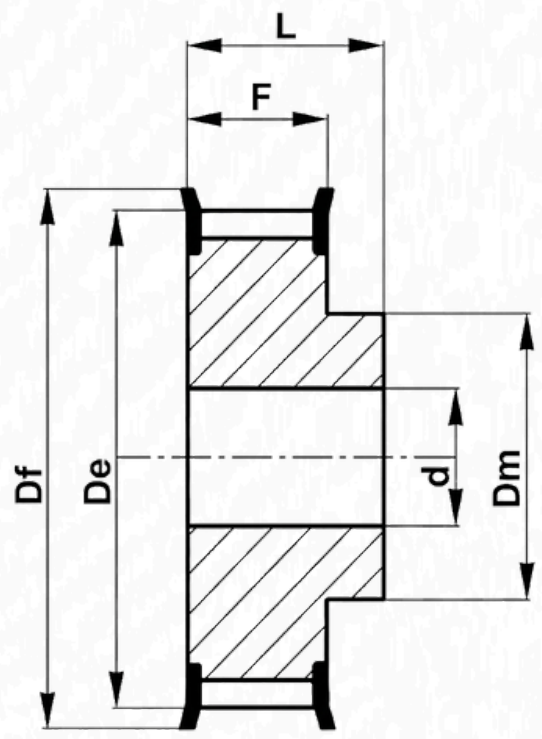

6F

GÜÇ DEVİR TABLOSU

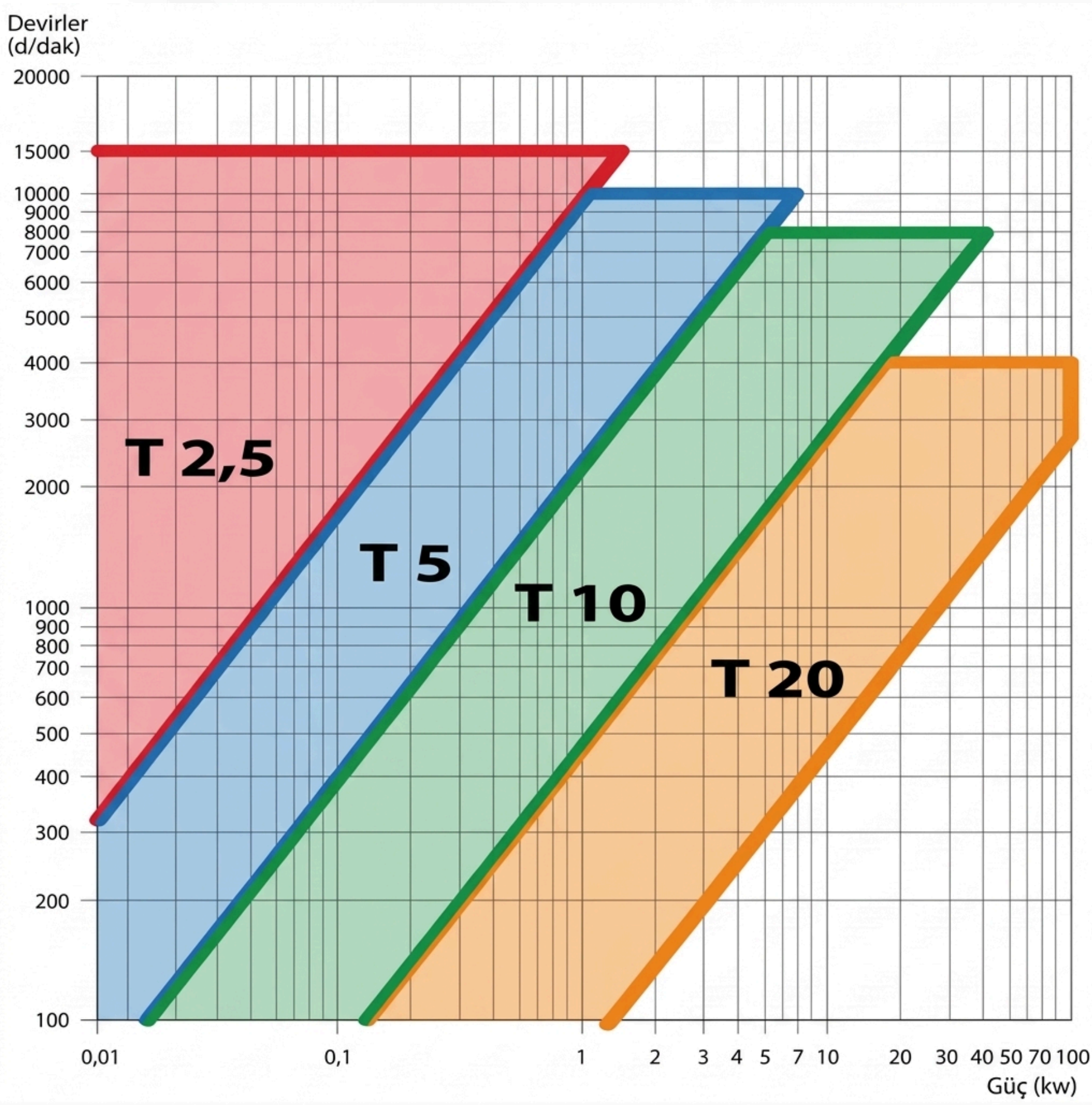

PLOT DELİKLİ TRİGER DİŞLİLER
Timing Belt Pulleys

T5 HATVELİ TRİGER DİŞLİLER — T5 Timing Belt Pulleys

T5-B10

KOD (Code)	TİP (Type)	FLANŞ (Flange	DİŞ SAYISI (Z)	Dp	De	Df	Dm	F	L	d
T5-B10-10	6F	F06	10	16,05	15,05	20	8	15	21	4
T5-B10-12	6F	F07	12	19,25	18,25	23	11	15	21	4
T5-B10-14	6F	F08	14	22,45	21,45	25	13	15	21	4
T5-B10-15	6F	F09	15	24,05	23,05	28	16	15	21	6
T5-B10-16	6F	F10	16	25,06	24,6	32	18	15	21	6
T5-B10-18	6F	F10	18	28,8	27,8	32	20	15	21	6
T5-B10-19	6F	F12	19	30,4	29,4	36	22	15	21	6
T5-B10-20	6F	F12	20	32	31	36	23	15	21	6
T5-B10-22	6F	F14	22	35,15	34,15	38	24	15	21	6
T5-B10-24	6F	F15	24	38,4	37,4	42	26	15	21	6
T5-B10-25	6F	F17	25	39,95	38,95	44	26	15	21	6
T5-B10-26	6F	F17	26	41,6	40,6	44	26	15	21	6
T5-B10-27	6F	F18	27	43,2	42,2	48	30	15	21	8
T5-B10-28	6F	F18	28	44,75	43,75	48	32	15	21	8
T5-B10-30	6F	F19	30	47,95	46,95	51	34	15	21	8
T5-B10-32	6F	F20	32	51,1	50,1	54	38	15	21	8
T5-B10-36	6F	F24	36	57,45	56,45	64	38	15	21	8
T5-B10-40	6F	F25	40	63,85	62,85	66	40	15	21	8
T5-B10-42	6F	F26	42	67	66	70	40	15	21	8
T5-B10-44	6	—	44	70,2	69,2	—	45	15	21	8
T5-B10-48	6	—	48	76,55	75,55	—	50	15	21	8
T5-B10-60	6	—	60	95,65	94,65	—	65	15	21	8

T5 Plot Delikli Triger Dişliler

T5 Hatveli plot delikli triger dişliler flanşlı ve flanşsız olarak imal edilmektedir. Alüminyum malzemeden imal edilebilir. Küçük çaplarda imal edilebildiği için servo motor, step motorlarda yoğun olarak kullanılmaktadır. Standart üretimin yanında özel imalatta yapılabilmektedir.

PLOT DELİKLİ TRİGER DİŞLİLER
Timing Belt Pulleys

T5 HATVELİ TRİGER DİŞLİLER — T5 Timing Belt Pulleys

T5-B16

KOD (Code)	TİP (Type)	FLANŞ (Flange)	DİŞ SAYISI (Z)	Dp	De	Df	Dm	F	L	d
T5-B16-10	6F	F06	10	16,05	15,05	20	8	21	27	4
T5-B16-12	6F	F07	12	19,25	18,25	23	11	21	27	4
T5-B16-14	6F	F08	14	22,45	21,45	25	13	21	27	4
T5-B16-15	6F	F09	15	24,05	23,05	28	16	21	27	6
T5-B16-16	6F	F10	16	25,06	24,6	32	18	21	27	6
T5-B16-18	6F	F10	18	28,8	27,8	32	20	21	27	6
T5-B16-19	6F	F12	19	30,4	29,4	36	22	21	27	6
T5-B16-20	6F	F12	20	32	31	36	23	21	27	6
T5-B16-22	6F	F14	22	35,15	34,15	38	24	21	27	6
T5-B16-24	6F	F15	24	38,4	37,4	42	26	21	27	6
T5-B16-25	6F	F17	25	39,95	38,95	44	26	21	27	6
T5-B16-26	6F	F17	26	41,6	40,6	44	26	21	27	6
T5-B16-27	6F	F18	27	43,2	42,2	48	30	21	27	8
T5-B16-28	6F	F18	28	44,75	43,75	48	32	21	27	8
T5-B16-30	6F	F19	30	47,95	46,95	51	34	21	27	8
T5-B16-32	6F	F20	32	51,1	50,1	54	38	21	27	8
T5-B16-36	6F	F24	36	57,45	56,45	64	38	21	27	8
T5-B16-40	6F	F25	40	63,85	62,85	66	40	21	27	8
T5-B16-42	6F	F26	42	67	66	70	40	21	27	8
T5-B16-44	6	—	44	70,2	69,2	—	45	21	27	8
T5-B16-48	6	—	48	76,55	75,55	—	50	21	27	8
T5-B16-60	6	—	60	95,65	94,65	—	65	21	27	8

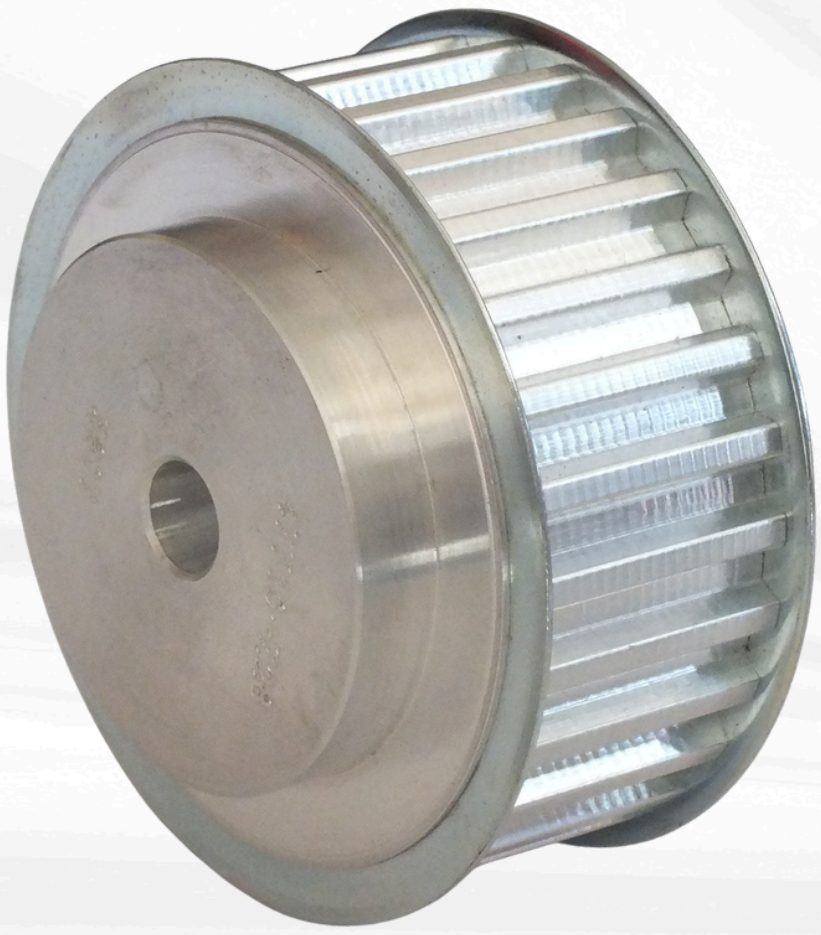

T5-B25

KOD (Code)	TİP (Type)	FLANŞ (Flange)	DİŞ SAYISI (Z)	Dp	De	Df	Dm	F	L	d
T5-B25-10	6F	F06	10	16,1	15,1	20	8	30	36	4
T5-B25-12	6F	F07	12	19,3	18,3	23	11	30	36	4
T5-B25-14	6F	F08	14	22,5	21,5	25	13	30	36	4
T5-B25-15	6F	F09	15	24,1	23,1	28	16	30	36	6
T5-B25-16	6F	F10	16	25,1	24,6	32	18	30	36	6
T5-B25-18	6F	F10	18	28,8	27,8	32	20	30	36	6
T5-B25-19	6F	F12	19	30,4	29,4	36	22	30	36	6
T5-B25-20	6F	F12	20	32	31	36	23	30	36	6
T5-B25-22	6F	F14	22	35,2	34,2	38	24	30	36	6
T5-B25-24	6F	F15	24	38,4	37,4	42	26	30	36	8
T5-B25-25	6F	F17	25	40	39	44	26	30	36	8
T5-B25-26	6F	F17	26	41,6	40,6	44	26	30	36	8
T5-B25-27	6F	F18	27	43,2	42,2	48	30	30	36	8
T5-B25-28	6F	F18	28	44,8	43,8	48	32	30	36	8
T5-B25-30	6F	F19	30	48	47	51	34	30	36	8
T5-B25-32	6F	F20	32	51,1	50,1	54	38	30	36	8
T5-B25-36	6F	F24	36	57,5	56,5	64	38	30	36	8
T5-B25-40	6F	F25	40	63,9	62,9	66	40	30	36	8
T5-B25-42	6F	F26	42	67	66	70	40	30	36	8
T5-B25-44	6	—	44	70,2	69,2	—	45	30	36	8
T5-B25-48	6	—	48	76,6	75,6	—	50	30	36	8
T5-B25-60	6	—	60	95,7	94,7	—	65	30	36	8



ardmak

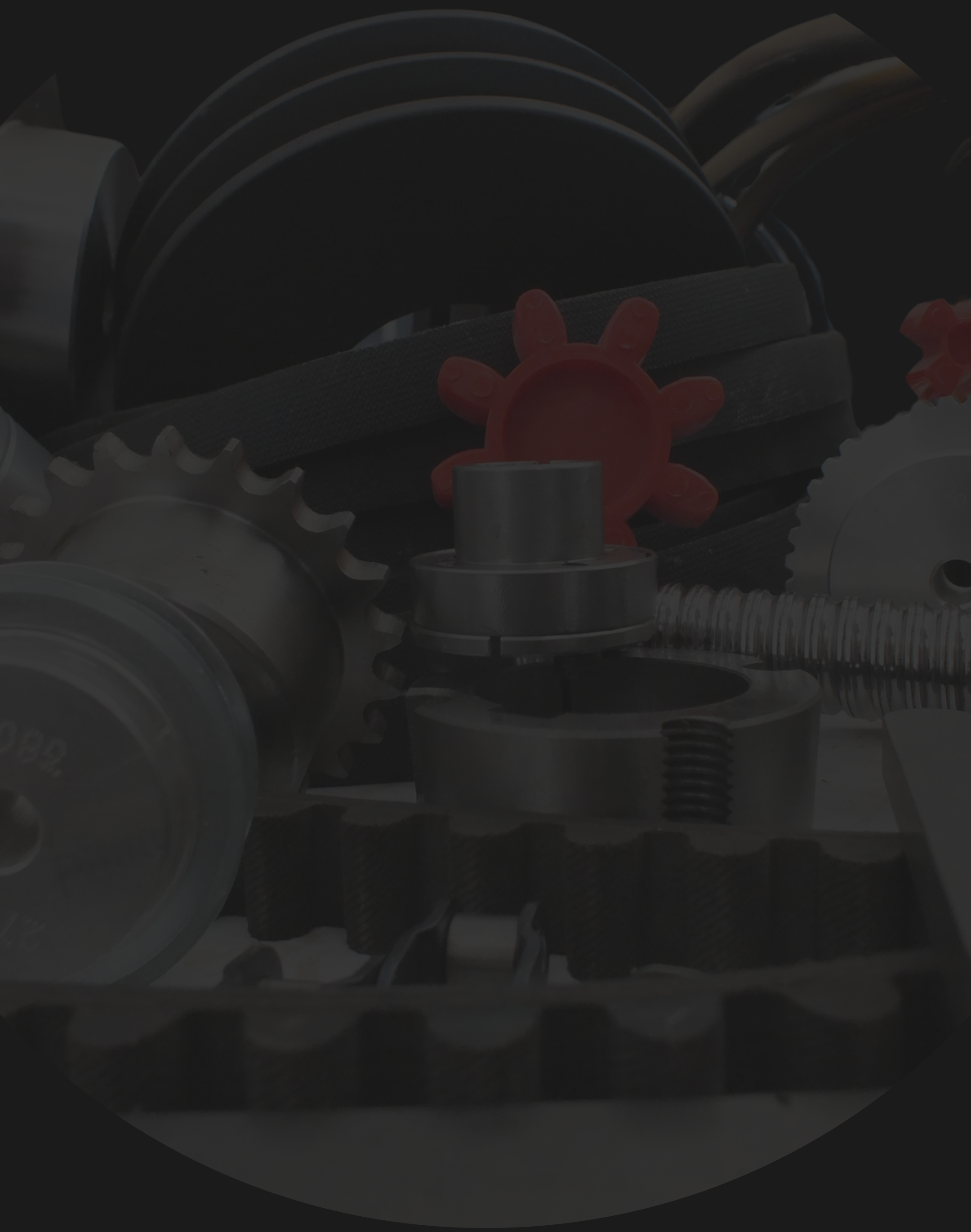

www.ardmakina.com
ard@ardmakina.com
0332 248 64 60