ardmak

T2,5

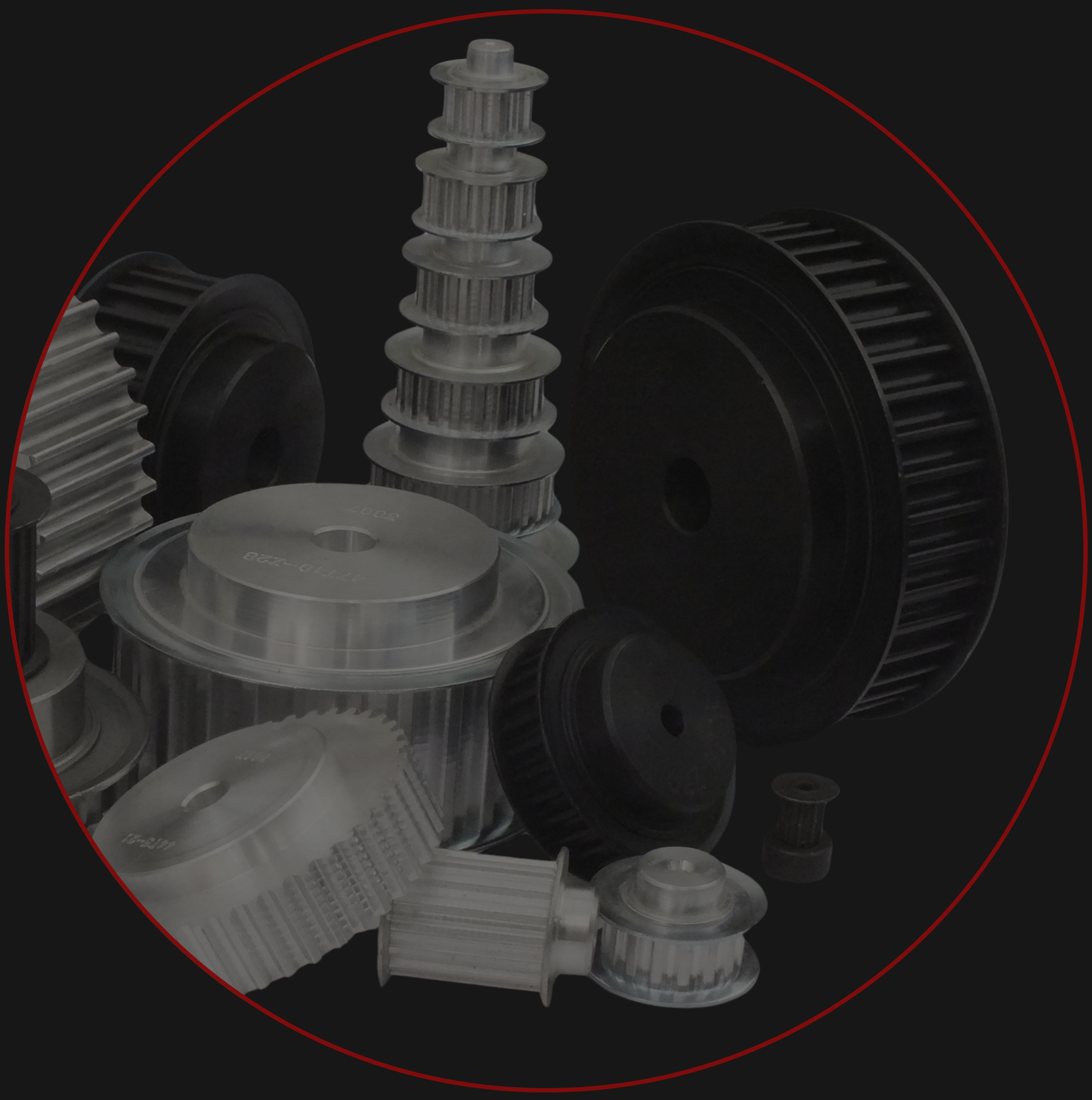

Plot Delikli Triger Dişliler

Plot Timing Belt Pulleys

www.ardmakina.com

PLOT DELİKLİ TRİGER DİŞLİLER
Timing Belt Pulleys

T2,5 HATVELİ TRİGER DİŞLİLER — T2,5 Timing Belt Pulleys

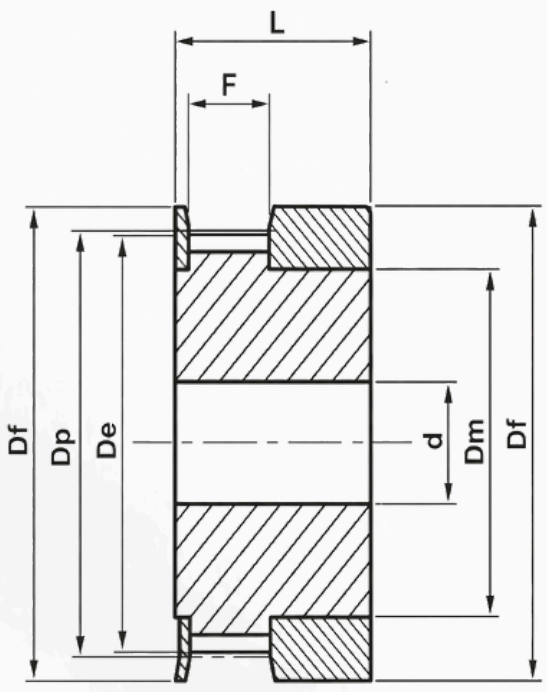

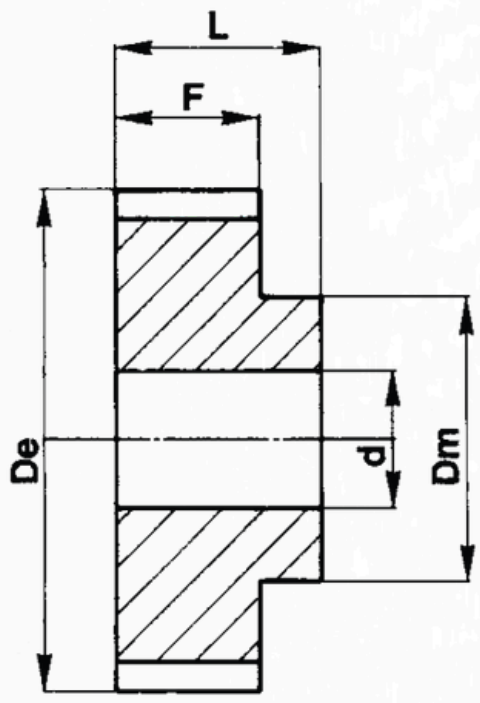

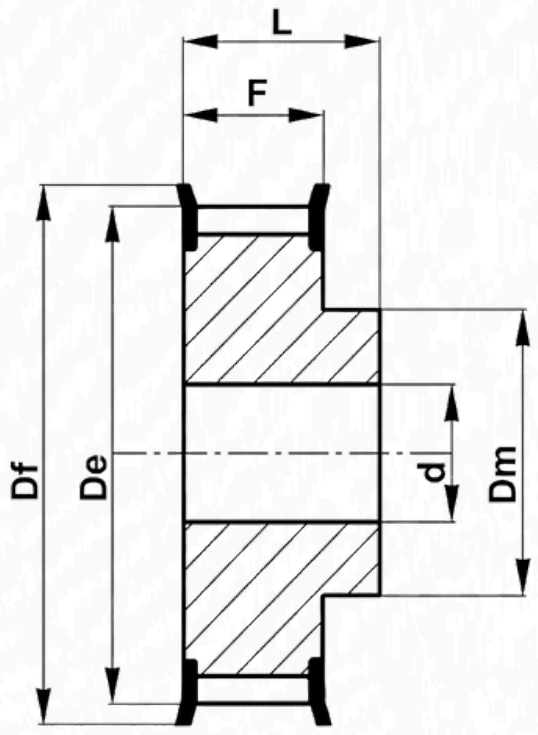

1F — 6 — 6F

GÜÇ DEVİR TABLOSU

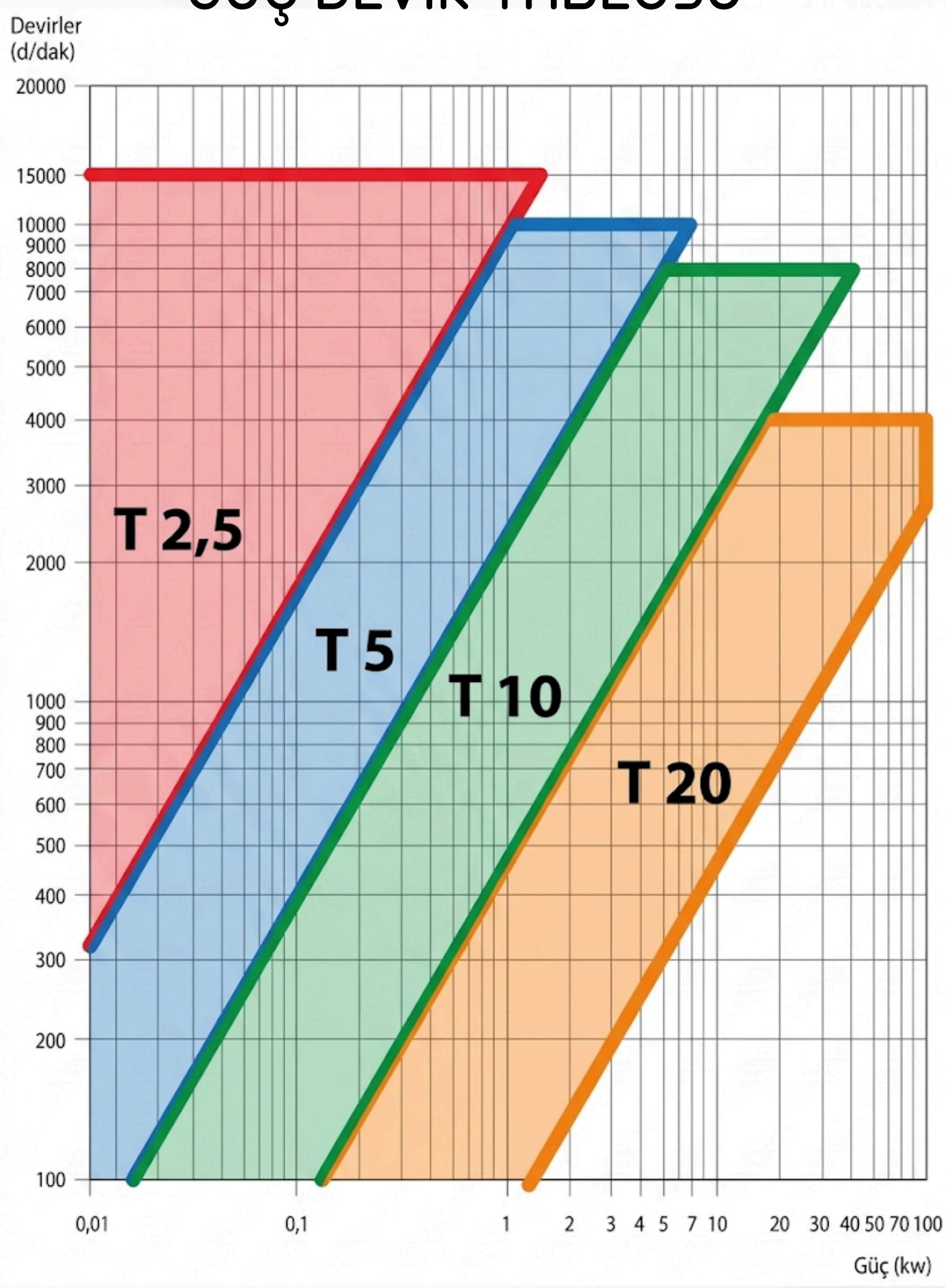

PLOT DELİKLİ TRİGER DİŞLİLER
Timing Belt Pulleys

T2,5 HATVELİ TRİGER DİŞLİLER — T2,5 Timing Belt Pulleys

T2,5-B16

KOD (Code)	TİP (Type)	FLANŞ (Flange)	DİŞ SAYISI	Dp	De	Df	Dm	F	L	d
12-T2,5-B16	1F	F01	12	9,6	9	13	6	9	16	4
14-T2,5-B16	1F	F02	14	11,2	10,6	15	8	9	16	4
15-T2,5-B16	1F	F02	15	12	11,4	15	8	9	16	4
16-T2,5-B16	1F	F03	16	12,8	12,2	16	9,5	9	16	4
18-T2,5-B16	6F	F04	18	14,4	13,8	17,5	10	10	16	4
19-T2,5-B16	6F	F05	19	15,2	14,6	18	10	10	16	4
20-T2,5-B16	6F	F06	20	16	15,4	20	11	10	16	4
22-T2,5-B16	6F	F07	22	17,6	17	23	11	10	16	4
24-T2,5-B16	6F	F07	24	19,15	18,55	23	12	10	16	4
25-T2,5-B16	6F	F07	25	19,95	19,35	23	13	10	16	4
26-T2,5-B16	6F	F09	26	20,75	20,15	25	14	10	16	4
28-T2,5-B16	6F	F09	28	22,35	21,75	25	14	10	16	4
30-T2,5-B16	6F	F09	30	23,95	23,35	28	16	10	16	6
32-T2,5-B16	6F	F10	32	25,95	24,95	32	16	10	16	6
36-T2,5-B16	6F	F12	36	28,75	28,1	36	20	10	16	6
40-T2,5-B16	6F	F14	40	31,9	31,3	38	22	10	16	6
44-T2,5-B16	6F	F15	44	35,1	34,5	42	24	10	16	6
48-T2,5-B16	6	—	48	38,3	37,7	—	26	10	16	6
60-T2,5-B16	6	—	60	47,85	47,25	—	34	10	16	8

T2,5 Plot Delikli Triger Dişliler

T2,5 Hatveli plot delikli triger dişliler flanşlı ve flanşsız olarak imal edilmektedir. Alüminyum ve çelik malzemeden imal edilebilir. Servo motor, step motorlarda yoğun olarak kullanılmaktadır. Standart üretimin yanında özel imalatta yapılabilmektedir. Detaylı bilgi için teknik kataloğumuzu inceleyebilirsiniz.



ardmak

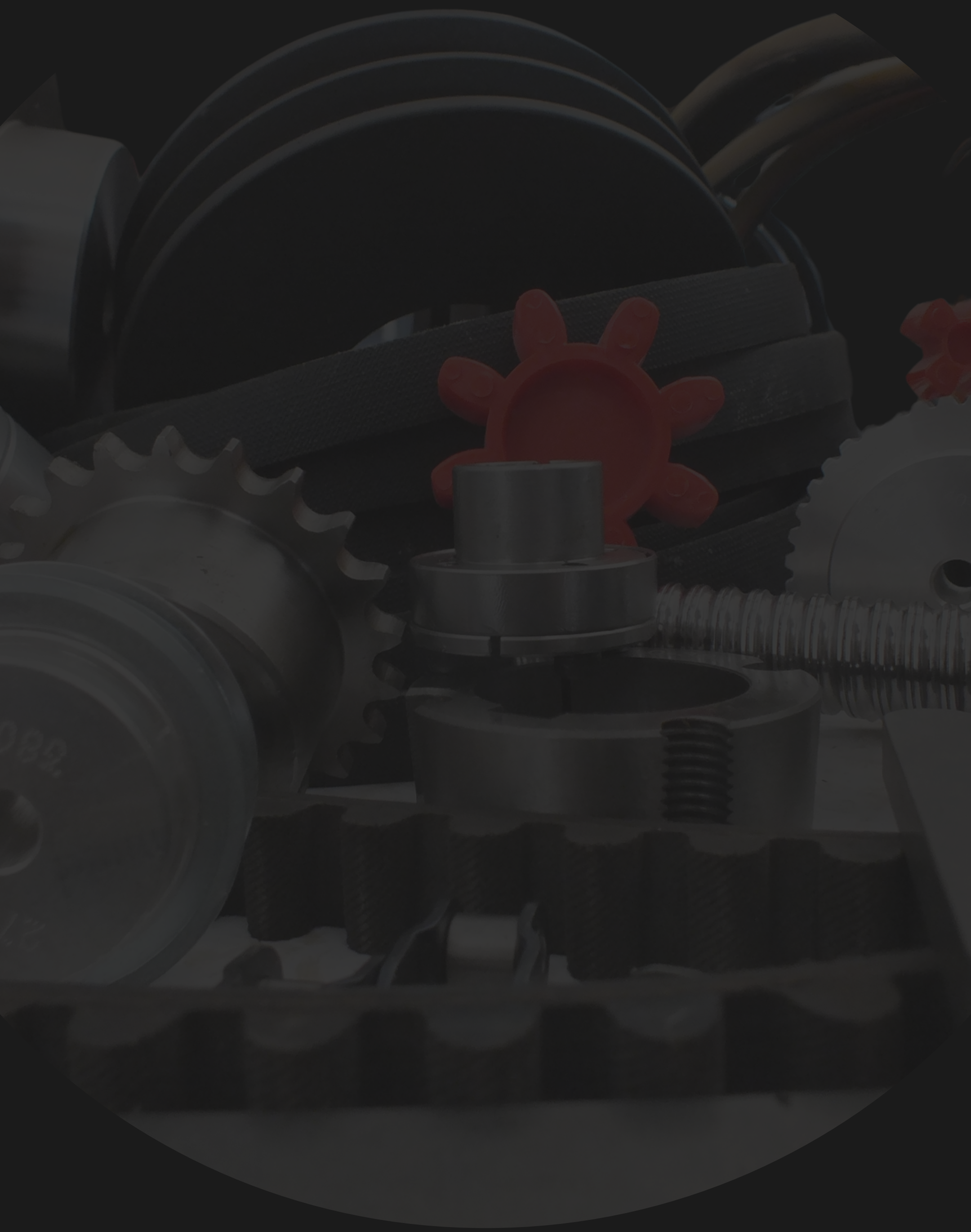

www.ardmakina.com
ard@ardmakina.com
0332 248 64 60