ardmak

HTD 20M

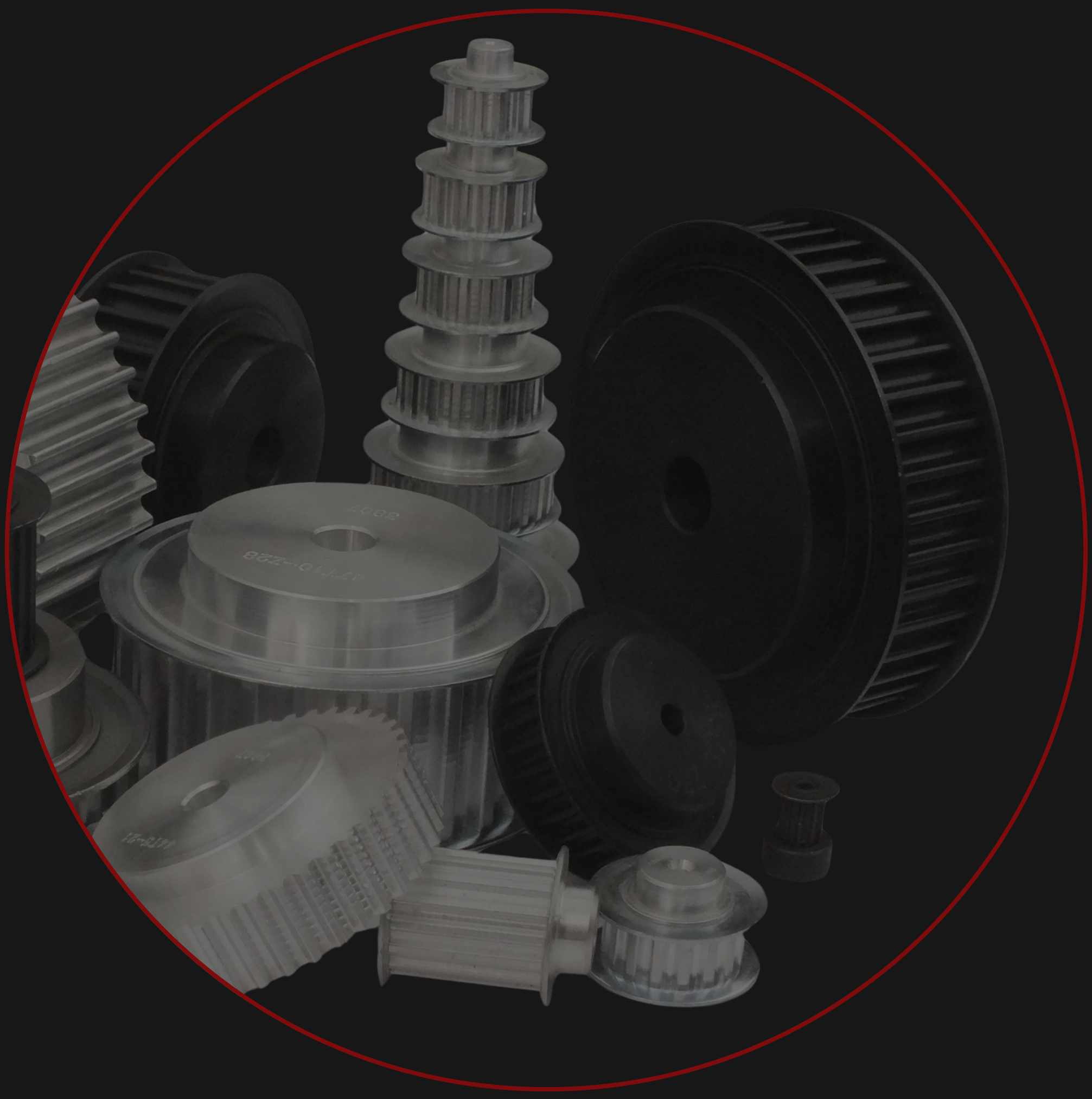

Plot Delikli Triger Dişliler

Plot Timing Belt Pulleys

www.ardmakina.com

PLOT DELİKLİ TRİGER DİŞLİLER
Timing Belt Pulleys

HTD 20M HATVELİ TRİGER DİŞLİLER HTD 20M Timing Belt Pulleys

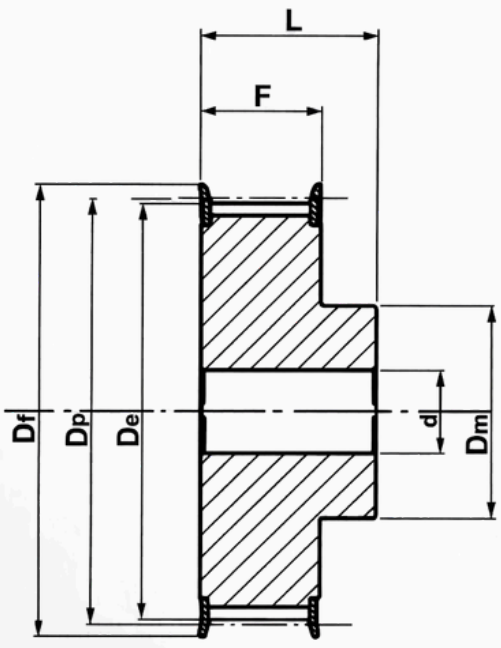

6F

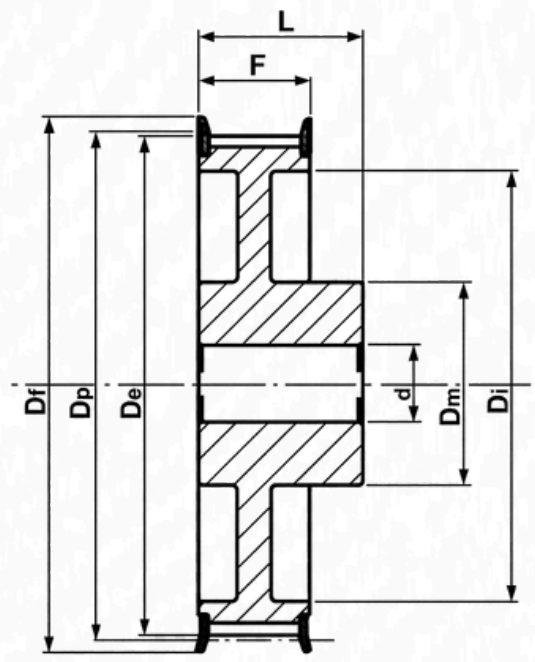

6WF

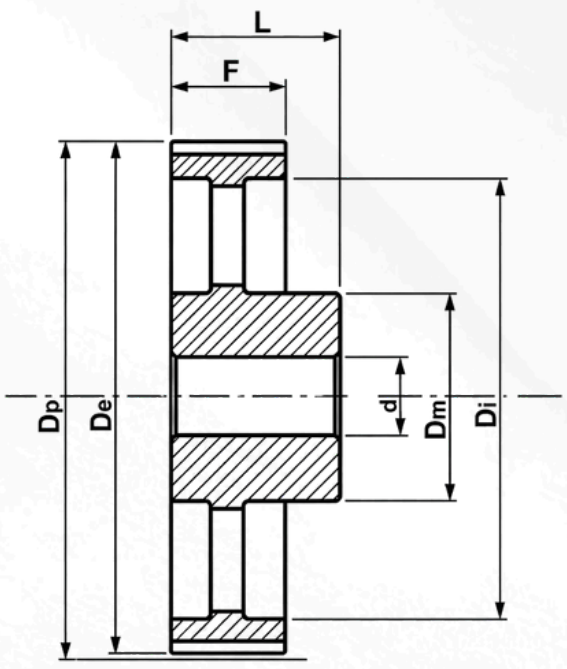

6A

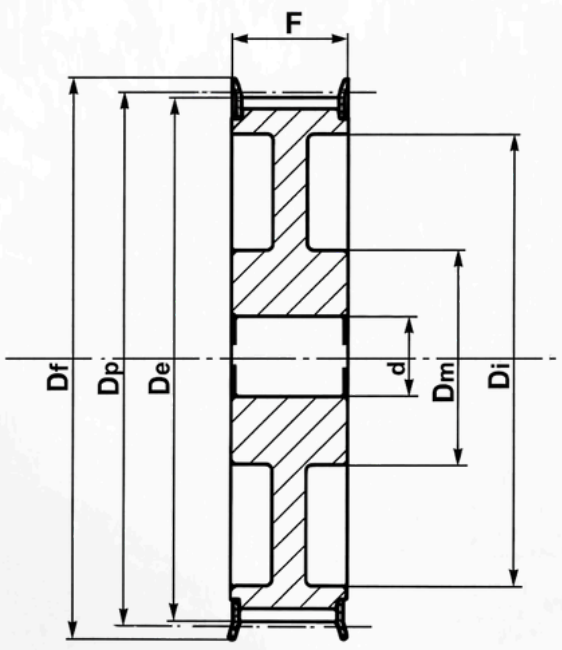

10WF

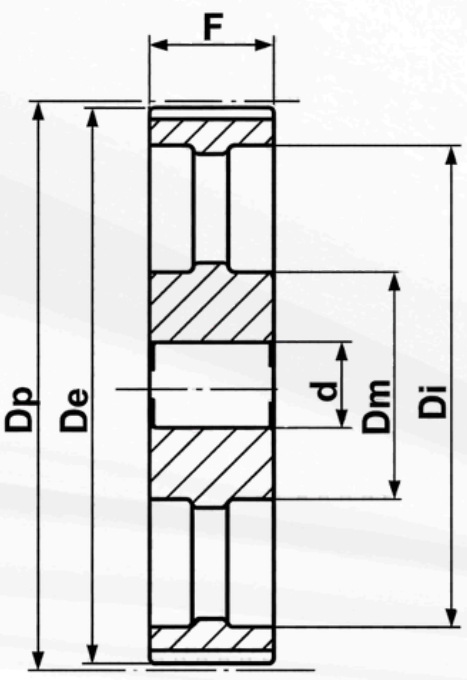

10A

GÜÇ DEVİR TABLOSU

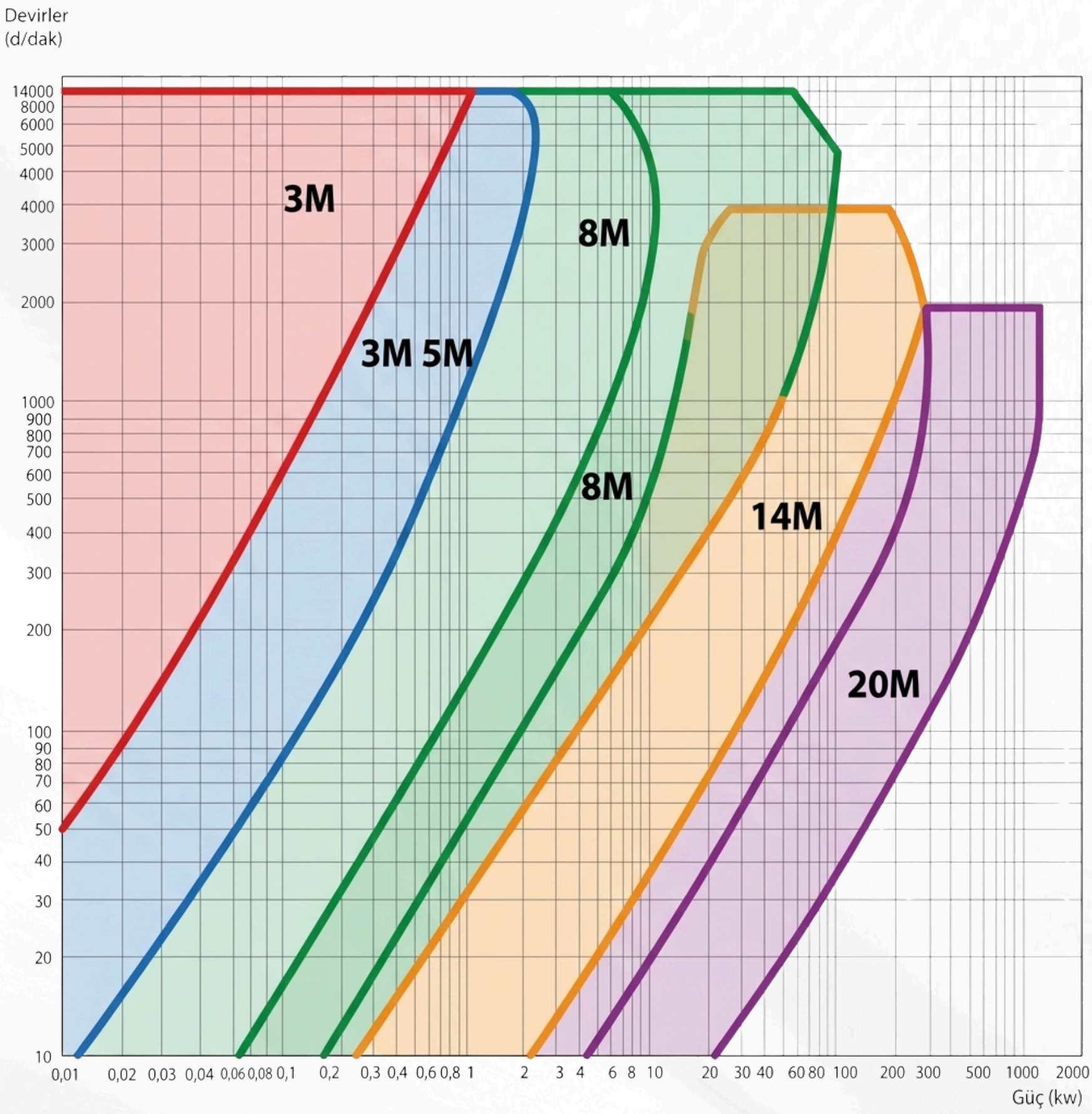

20M Plot Delikli Triger Dişliler

20M Hatveli plot delikli triger dişliler flanşlı ve flanşsız olarak imal edilmektedir. Alüminyum ve çelik malzemeden imal edilebilir. Büyük güç aktarımlarının olduğu yerlerde yoğun olarak kullanılmaktadır. Standart üretimin yanında özel imalatta yapılabilmektedir.



PLOT DELİKLİ TRİGER DİŞLİLER
Timing Belt Pulleys

HTD 20M HATVELİ TRİGER DİŞLİLER HTD 20M Timing Belt Pulleys

20M-115

KOD (Code)	TİP (Type)	FLANŞ (Flange)	DİŞ SAYISI	Dp	De	Df	Dm	Di	F	L	d
34-20M-115	6F	F64	34	216,45	212,13	240	165	—	136,5	168,5	32
36-20M-115	6F	F65	36	229,18	224,87	250	178	—	136,5	168,5	32
38-20M-115	6F	F67	38	241,92	237,6	265	181	—	136,5	168,5	32
40-20M-115	6F	F68	40	254,65	250,33	275	203	—	136,5	168,5	32
44-20M-115	6F	F71	44	280,11	275,79	300	210	—	136,5	168,5	32
48-20M-115	6F	F72	48	305,58	301,26	325	228	—	136,5	168,5	32
52-20M-115	6F	F73	52	331,04	326,72	350	228	—	136,5	168,5	32
56-20M-115	6F	F74	56	356,51	352,19	375	228	—	136,5	168,5	32
60-20M-115	6WF	F75	60	381,97	377,65	405	228	318	136,5	168,5	38
64-20M-115	6WF	F76	64	407,44	403,12	430	228	343	136,5	168,5	38
68-20M-115	6WF	F77	68	432,9	428,58	455	228	366	136,5	168,5	38
72-20M-115	6AF	F78	72	458,37	454,05	480	228	435	136,5	168,5	38
80-20M-115	6AF	F79	80	509,3	504,98	530	280	445	136,5	168,5	38
90-20M-115	6AF	F80	90	572,96	568,64	595	280	508	136,5	168,5	38
112-20M-115	6A	—	112	713,01	708,7	—	280	648	136,5	168,5	38
144-20M-115	6A	—	144	916,73	912,41	—	300	852	136,5	168,5	44
168-20M-115	6A	—	168	1069,52	1065,21	—	300	1005	136,5	168,5	44
192-20M-115	6A	—	192	1222,31	1218	—	300	1158	136,5	168,5	48
216-20M-115	6A	—	216	1375,1	1370,78	—	300	1300	136,5	168,5	48

20M-170

KOD (Code)	TİP (Type)	FLANŞ (Flange)	DİŞ SAYISI	Dp	De	Df	Dm	Di	F	L	d
34-20M-170	6F	F64	34	216,45	212,13	240	165	—	190,5	222,5	32
36-20M-170	6F	F65	36	229,18	224,87	250	178	—	190,5	222,5	32
38-20M-170	6F	F67	38	241,92	237,6	265	181	—	190,5	222,5	32
40-20M-170	6F	F68	40	254,65	250,33	275	203	—	190,5	222,5	32
44-20M-170	6F	F71	44	280,11	275,79	300	210	—	190,5	222,5	32
48-20M-170	6F	F72	48	305,58	301,26	325	240	—	190,5	222,5	32
52-20M-170	6F	F73	52	331,04	326,72	350	280	—	190,5	222,5	32
56-20M-170	6F	F74	56	356,51	352,19	375	280	—	190,5	222,5	32
60-20M-170	6F	F75	60	381,97	377,65	405	280	—	190,5	222,5	38
64-20M-170	6F	F76	64	407,44	403,12	430	280	—	190,5	222,5	38
68-20M-170	6F	F77	68	432,9	428,58	455	280	—	190,5	222,5	38
72-20M-170	10AF	F78	72	458,37	454,05	480	280	394	190,5	190,5	38
80-20M-170	10AF	F79	80	509,3	504,98	530	280	445	190,5	190,5	38
90-20M-170	10AF	F80	90	572,96	568,64	595	280	508	190,5	190,5	38
112-20M-170	10A	—	112	713,01	708,7	—	300	648	190,5	190,5	38
144-20M-170	10A	—	144	916,73	912,41	—	300	852	190,5	190,5	44
168-20M-170	10A	—	168	1069,52	1065,21	—	350	1005	190,5	190,5	44
192-20M-170	10A	—	192	1222,31	1218	—	350	1158	190,5	190,5	48
216-20M-170	10A	—	216	1375,1	1370,78	—	350	1300	190,5	190,5	48

ardmak

PLOT DELİKLİ TRİGER DİŞLİLER
Timing Belt Pulleys

HTD 20M HATVELİ TRİGER DİŞLİLER HTD 20M Timing Belt Pulleys

20M-230

KOD (Code)	TİP (Type)	FLANŞ (Flange)	DİŞ SAYISI (Z)	Dp	De	Df	Dm	Di	F	L	d
38-20M-230	6F	F67	38	241,92	237,6	265	181	—	250,8	282,8	38
40-20M-230	6F	F68	40	254,65	250,33	275	203	—	250,8	282,8	38
44-20M-230	6F	F71	44	280,11	275,79	300	210	—	250,8	282,8	38
48-20M-230	6F	F72	48	305,58	301,26	325	228	—	250,8	282,8	38
52-20M-230	6F	F73	52	331,04	326,72	350	280	—	250,8	282,8	38
56-20M-230	6F	F74	56	356,51	352,19	375	280	—	250,8	282,8	32
60-20M-230	6F	F75	60	381,97	377,65	405	280	—	250,8	282,8	38
64-20M-230	6F	F76	64	407,44	403,12	430	300	—	250,8	282,8	38
68-20M-230	6F	F77	68	432,9	428,58	455	300	—	250,8	282,8	38
72-20M-230	6F	F78	72	458,37	454,05	480	300	—	250,8	282,8	38
80-20M-230	10WF	F79	80	509,3	504,98	530	300	445	250,8	250,8	38
90-20M-230	10AF	F80	90	572,96	568,64	595	300	508	250,8	250,8	38
112-20M-230	10A	—	112	713,01	708,7	—	300	648	250,8	250,8	38
144-20M-230	10A	—	144	916,73	912,41	—	350	852	250,8	250,8	44
168-20M-230	10A	—	168	1069,52	1065,21	—	350	1005	250,8	250,8	44
192-20M-230	10A	—	192	1222,31	1218	—	400	1158	250,8	250,8	48
216-20M-230	10A	—	216	1375,1	1370,78	—	400	1300	250,8	250,8	48

20M-340

KOD (Code)	TİP (Type)	FLANŞ (Flange)	DİŞ SAYISI (Z)	Dp	De	Df	Dm	Di	F	L	d
52-20M-340	6F	F73	52	331,04	326,72	350	280	—	362	394	38
56-20M-340	6F	F74	56	356,51	352,19	375	280	—	362	394	38
60-20M-340	6F	F75	60	381,97	377,65	405	300	—	362	394	38
64-20M-340	6F	F76	64	407,44	403,12	430	300	—	362	394	44
68-20M-340	6F	F77	68	432,9	428,58	455	300	—	362	394	44
72-20M-340	6F	F78	72	458,37	454,05	480	300	—	362	394	44
80-20M-340	6F	F79	80	509,3	504,98	530	300	—	362	394	44
90-20M-340	10WF	F80	90	572,96	568,64	595	300	508	362	394	48
112-20M-340	10A	—	112	713,01	708,7	—	350	648	362	362	48
144-20M-340	10A	—	144	916,73	912,41	—	350	852	362	362	48
168-20M-340	10A	—	168	1069,52	1065,21	—	400	1005	362	362	48
192-20M-340	10A	—	192	1222,31	1218	—	400	1158	362	362	48
216-20M-340	10A	—	216	1375,1	1370,78	—	400	1300	362	362	48

ardmak

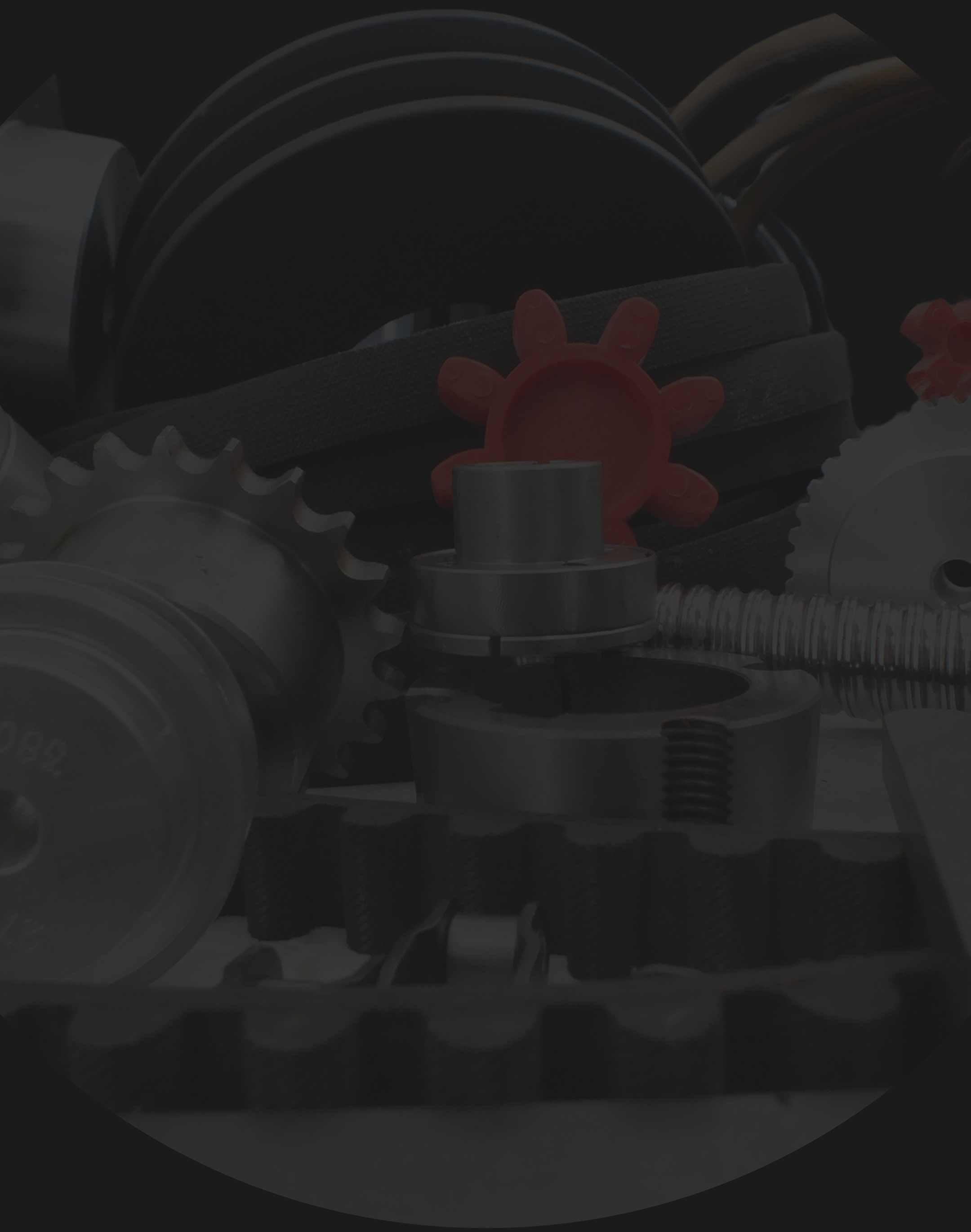

www.ardmakina.com
ard@ardmakina.com
0332 248 64 60