ardmak

HTD 3M

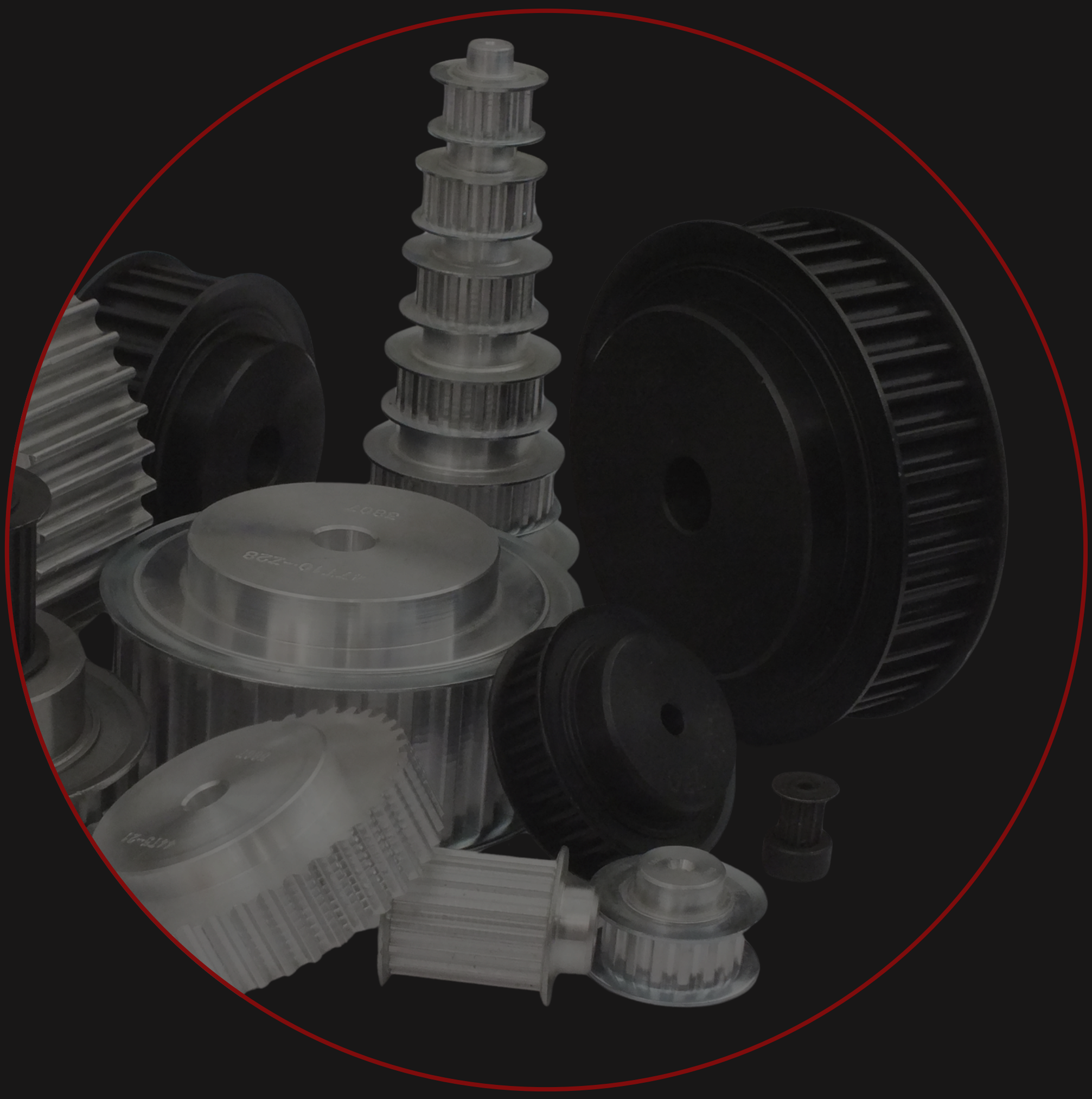

Plot Delikli Triger Dişliler

Plot Timing Belt Pulleys

www.ardmakina.com

PLOT DELİKLİ TRİGER DİŞLİLER
Timing Belt Pulleys

HTD 3M HATVELİ TRİGER DİŞLİLER HTD 3M Timing Belt Pulleys



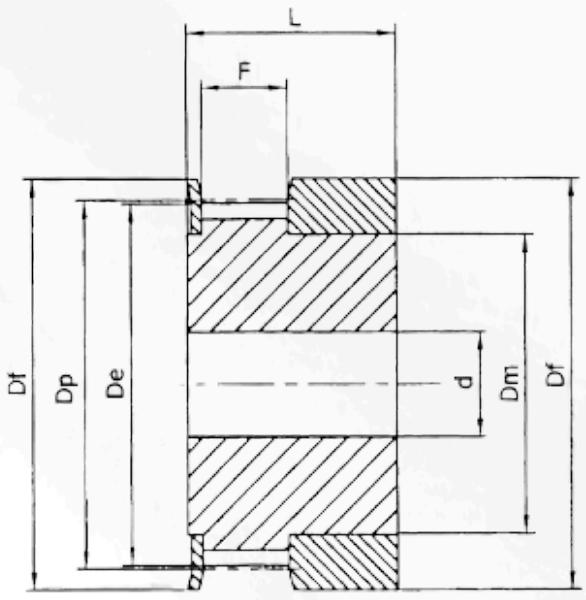

1F

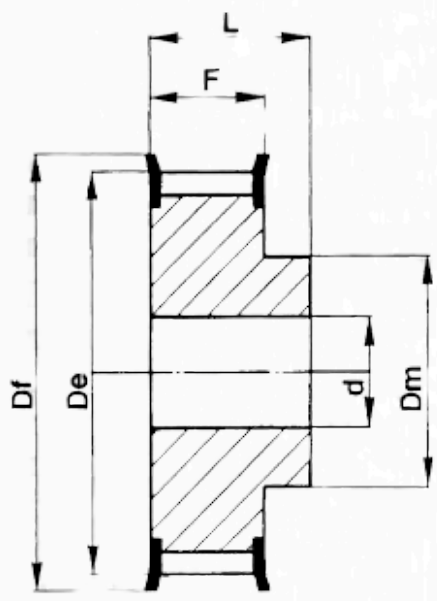

6F

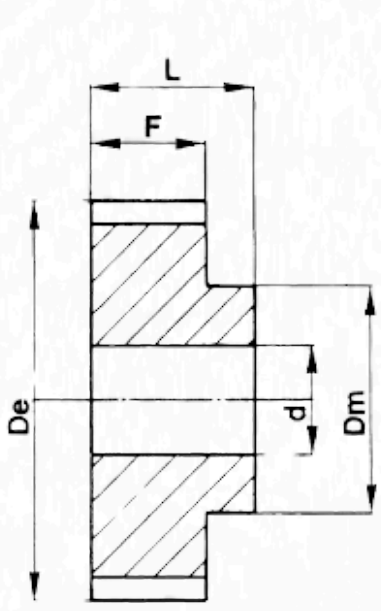

6

3M-06

KOD	TİP	FLANŞ	DİŞ	Dp	De	Df	Dm	F	L	d
10-3M-06	1F	F01	10	9,55	8,79	13	6	7,2	14,5	4
12-3M-06	1F	F02	12	11,46	10,7	15	8	7,2	14,5	4
14-3M-06	1F	F03	14	13,37	12,61	16	9,5	7,2	14,5	4
15-3M-06	1F	F04	15	14,32	13,56	17,5	11,6	7,2	14,5	4
16-3M-06	6F	F05	16	15,28	14,52	18	10	9,8	17,5	4
18-3M-06	6F	F06	18	17,19	16,43	20	11	9,8	17,5	6
20-3M-06	6F	F07	20	19,1	18,34	23	13	9,8	17,5	6
21-3M-06	6F	F08	21	20,05	19,29	25	13	9,8	17,5	6
22-3M-06	6F	F08	22	21,01	20,25	25	13	9,8	17,5	6
24-3M-06	6F	F08	24	22,92	22,16	25	13	9,8	17,5	6
26-3M-06	6F	F09	26	24,83	24,07	28	16	9,8	17,5	6
28-3M-06	6F	F10	28	26,74	25,98	32	18	9,8	17,5	6
30-3M-06	6F	F10	30	28,65	27,89	32	20	9,8	17,5	6
32-3M-06	6F	F12	32	30,56	29,8	36	22	9,8	17,5	6
36-3M-06	6F	F14	36	34,38	33,62	38	26	10,3	18	6
40-3M-06	6F	F15	40	38,2	37,44	42	28	10,3	18	6
44-3M-06	6F	F18	44	42,02	41,26	48	33	10,3	18	6
48-3M-06	6	—	48	45,84	45,08	—	33	10,3	18,6	8
60-3M-06	6	—	60	57,3	56,54	—	33	10,3	18,6	8
72-3M-06	6	—	72	68,75	67,99	—	33	10,3	18,6	8

ardmak

PLOT DELİKLİ TRİGER DİŞLİLER
Timing Belt Pulleys

HTD 3M HATVELİ TRİGER DİŞLİLER HTD 3M Timing Belt Pulleys

3M-09

KOD (Code)	TİP (Type)	FLANŞ (Flange)	DİŞ SAYISI (Z)	Dp	De	Df	Dm	F	L	d
10-3M-09	1F	F01	10	9,55	8,79	13	6	10,2	17,5	4
12-3M-09	1F	F02	12	11,46	10,7	15	8	10,2	17,5	4
14-3M-09	1F	F03	14	13,37	12,61	16	9,5	10,2	17,5	4
15-3M-09	1F	F04	15	14,32	13,56	17,5	11,6	10,2	17,5	4
16-3M-09	6F	F05	16	15,28	14,52	18	10	12,8	20,6	4
18-3M-09	6F	F06	18	17,19	16,43	20	11	12,8	20,6	6
20-3M-09	6F	F07	20	19,1	18,34	23	13	12,8	20,6	6
21-3M-09	6F	F08	21	20,05	19,29	25	13	12,8	20,6	6
22-3M-09	6F	F08	22	21,01	20,25	25	13	12,8	20,6	6
24-3M-09	6F	F08	24	22,92	22,16	25	13	12,8	20,6	6
26-3M-09	6F	F09	26	24,83	24,07	28	16	12,8	20,6	6
28-3M-09	6F	F10	28	26,74	25,96	32	18	12,8	20,6	6
30-3M-09	6F	F10	30	28,65	27,89	32	20	12,8	20,6	6
32-3M-09	6F	F12	32	30,56	29,8	36	22	12,8	20,6	6
36-3M-09	6F	F14	36	34,38	33,62	38	26	13,4	22,2	6
40-3M-09	6F	F15	40	38,2	37,44	42	28	13,4	22,2	6
44-3M-09	6F	F18	44	42,02	41,26	48	33	13,4	22,2	6
48-3M-09	6	—	48	45,84	45,08	—	33	13,4	22,2	8
60-3M-09	6	—	60	57,3	56,54	—	33	13,4	22,2	8
72-3M-09	6	—	72	68,75	67,99	—	33	13,4	22,2	8

3M-15

KOD (Code)	TİP (Type)	FLANŞ (Flange)	DİŞ SAYISI (Z)	Dp	De	Df	Dm	F	L	d
10-3M-15	1F	F01	10	9,55	8,79	13	6	17	26	4
12-3M-15	1F	F02	12	11,46	10,7	15	8	17	26	4
14-3M-15	1F	F03	14	13,37	12,61	16	9,5	17	26	4
15-3M-15	1F	F04	15	14,32	13,56	17,5	11,6	17	26	4
16-3M-15	6F	F05	16	15,28	14,52	18	10	19,5	26	4
18-3M-15	6F	F06	18	17,19	16,43	20	11	19,5	26	6
20-3M-15	6F	F07	20	19,1	18,34	23	12	19,5	26	6
21-3M-15	6F	F08	21	20,05	19,29	25	13	19,5	26	6
22-3M-15	6F	F08	22	21,01	20,25	25	13	19,5	26	6
24-3M-15	6F	F08	24	22,92	22,16	25	13	19,5	26	6
26-3M-15	6F	F09	26	24,83	24,07	28	16	19,5	26	6
28-3M-15	6F	F10	28	26,74	25,98	32	18	19,5	26	6
30-3M-15	6F	F10	30	28,65	27,89	32	20	19,5	26	6
32-3M-15	6F	F12	32	30,56	29,8	36	22	19,5	26	6
36-3M-15	6F	F14	36	34,38	33,62	38	26	20	30	6
40-3M-15	6F	F15	40	38,2	37,44	42	28	20	30	6
44-3M-15	6F	F18	44	42,02	41,26	48	33	20	30	6
48-3M-15	6	—	48	45,84	45,08	—	33	20	30	8
60-3M-15	6	—	60	57,3	56,54	—	33	20	30	8
72-3M-15	6	—	72	68,75	67,99	—	33	20	30	8

HTD 3M HATVELİ TRİGER DİŞLİLER HTD 3M Timing Belt Pulleys

GÜÇ DEVİR TABLOSU

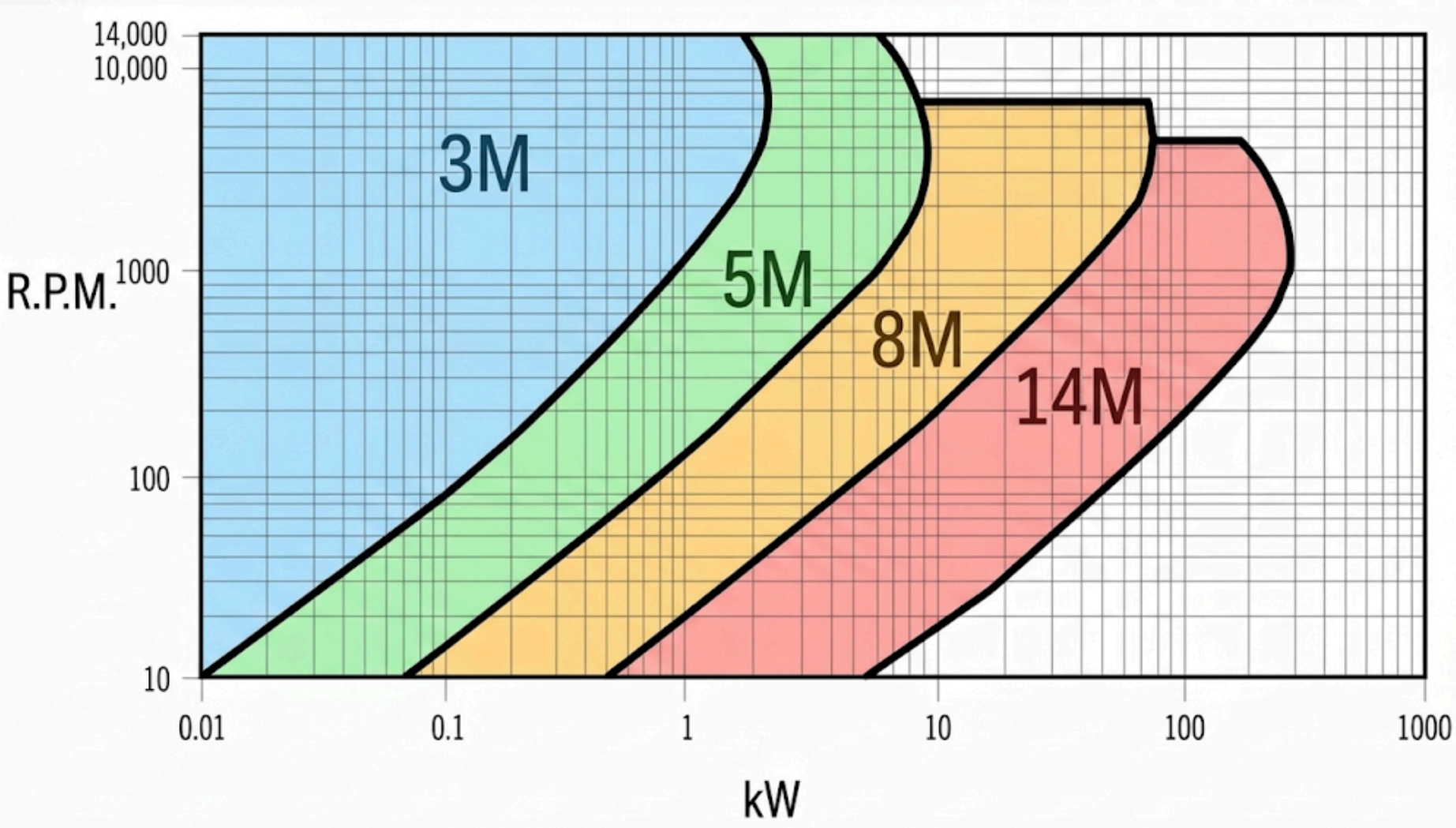

3M Plot Delikli Triger Dişliler

3M Hatveli plot delikli triger dişliler flanşlı ve flanşsız olarak imal edilmektedir. Alüminyum ve çelik malzemeden imal edilebilir. çok küçük çaplarda imal edilebildiği için servo motor, step motorlarda yoğun olarak kullanılmaktadır. Standart üretimin yanında özel imalatta yapılabilmektedir.



ardmak

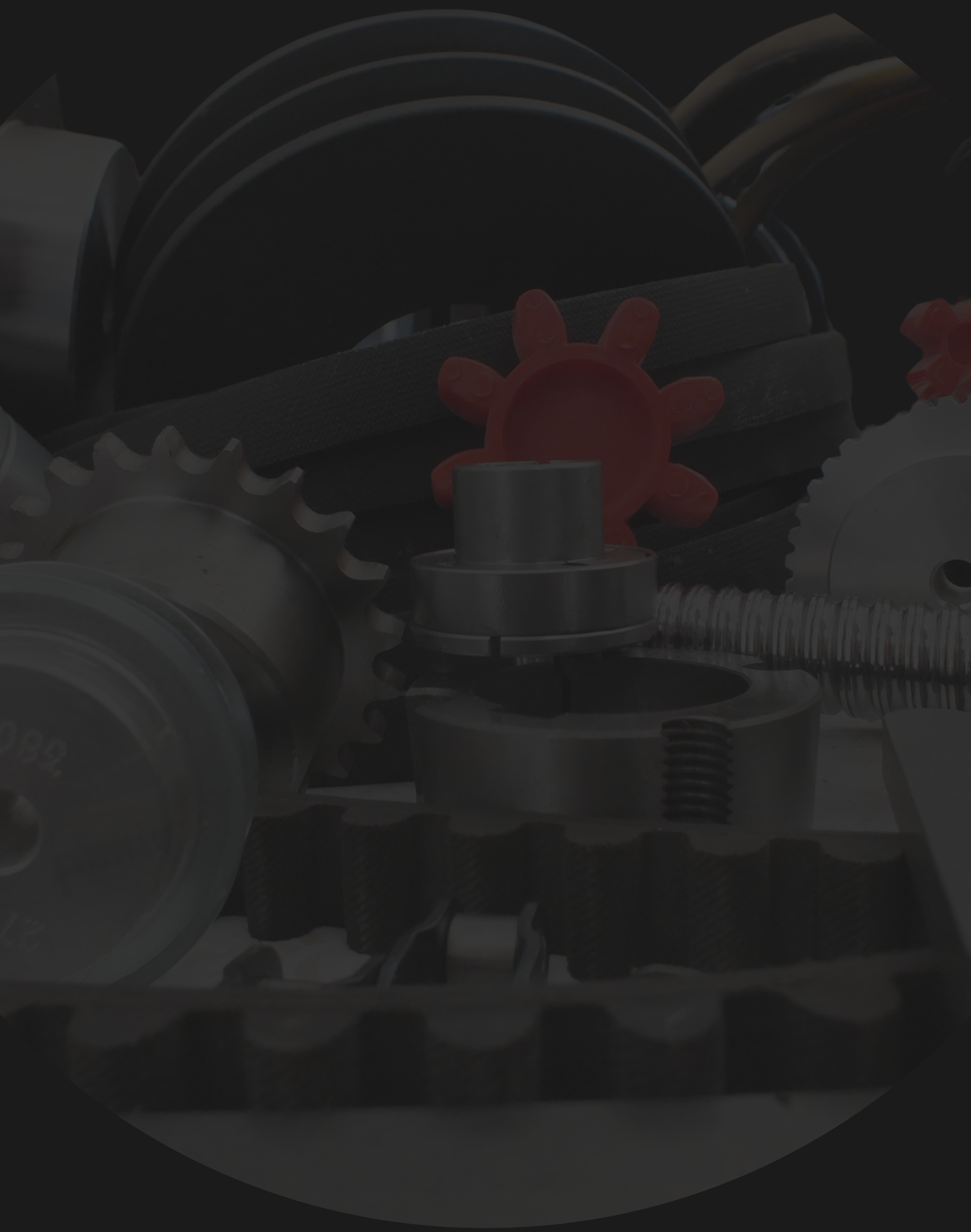

www.ardmakina.com
ard@ardmakina.com
0332 248 64 60