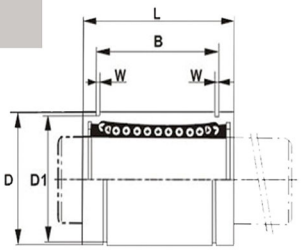

LME LİNEER RULMAN TEKNİK DETAYLAR

KOD (Code)	BİLYA SIRASI (Slot)	dr	TOLERANS (Tolerance)	D	TOLERANS (Tolerance)	L	TOLERANS (Tolerance)	B	TOLERANS (Tolerance)	D1	W	C (kgf)	Ca (kgf)
LME3-UU	4	3		7		10	0 -0,12	-	-	-	-	7	11
LME4-UU	4	4		8	0 -0,008	12		-		-	-	9	13
LME5-UU	4	5	0 -0,008	12		22		14,5		11,5	1,1	21	27
LME8-UU	4	8		16		25		16,5		15,2	1,1	27	41
LME10-UU	4	10		19		29	0 -0,20	22	0 -0,20	18	1,3	38	47
LME12-UU	4	12		22	0 -0,009	32		22,9		21	1,3	52	79
LME16-UU	5	16	+0,009 -0,001	26		36		24,9		24,9	1,3	59	91
LME20-UU	5	20		32		45		31,5		30,3	1,6	88	140
LME25-UU	6	25	+0,011 -0,001	40	0 -0,011	58		44,1		37,5	1,85	100	160
LME30-UU	6	30		47		68		52,1	0 -0,30	44,5	1,85	160	280
LME40-UU	6	40		62	0 -0,013	80	0 -0,30	60,6		59	2,15	220	400
LME50-UU	6	50	+0,013 -0,002	75		100		77,6		72	2,65	390	810
LME60-UU	6	60		90	0 -0,015	125		101,7	0 -0,40	86,5	3,15	480	1020

LMEF-LMEK LİNEER RULMAN TEKNİK DETAYLAR

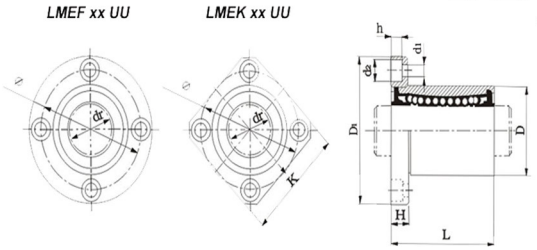

KOD (Code)	BİLYA SIRASI (Slot)	dr	TOLERANS (Tolerance)	D	TOLERANS (Tolerance)	L	TOLERANS (Tolerance)	D1	K	H	Ø	d1	d2	h	C (kgf)	Co (kgf)
LMEF5-UU	4	5		12		22		28	22	5	20	3,5	6	3,1	21	27
LMEK5-UU	4	5		12	0 -0,008	22		28	22	5	20	3,5	6	3,1	21	27
LMEF8-UU	4	8		16		25		32	25	5	24	3,5	6	3,1	27	41
LMEK8-UU	4	8	0 +0,008	16		25		32	25	5	24	3,5	6	3,1	27	41
LMEF10-UU	4	10		19		29		40	30	6	29	4,5	7,5	4,1	38	56
LMEK10-UU	4	10		19		29	-0 -0,20	40	30	6	29	4,5	7,5	4,1	38	56
LMEF12-UU	4	12		22	0 -0,009	32		42	32	6	32	4,5	7,5	4,1	52	80
LMEK12-UU	4	12		22		32		42	32	6	32	4,5	7,5	4,1	52	80
LMEF16-UU	5	16		26		36		46	35	6	36	4,5	7,5	4,1	59	91
LMEK16-UU	5	16	+0,009 -0,001	26		36		46	35	6	36	4,5	7,5	4,1	59	91
LMEF20-UU	5	20		32		45		54	42	8	43	5,5	9	5,1	88	140
LMEK20-UU	5	20		32		45		54	42	8	43	5,5	9	5,1	88	140
LMEF25-UU	6	25		40	0 -0,011	58		62	50	8	51	5,5	9	5,1	100	160
LMEK25-UU	6	25	+0,011 -0,001	40		58		62	50	8	51	5,5	9	5,1	100	160
LMEF30-UU	6	30		47		68		76	60	10	62	6,6	11	6,1	160	280
LMEK30-UU	6	30		47		68	0 -0,30	76	60	10	62	6,6	11	6,1	160	280
LMEF40-UU	6	40		62		80		98	75	13	80	9	14	8,1	220	410
LMEK40-UU	6	40		62	0 -0,013	80		98	75	13	80	9	14	8,1	220	410
LMEF50-UU	6	50	+0,013 -0,002	75		100		112	88	13	94	9	14	8,1	390	810
LMEK50-UU	6	50		75		100		112	88	13	94	9	14	8,1	390	810
LMEF60-UU	6	60		90	0 -0,015	125	0 -0,40	134	106	18	112	11	17,5	10,8	480	1000
LMEK60-UU	6	60		90		125		134	106	18	112	11	17,5	10,8	480	1000

LME LUU LİNEER RULMAN
TEKNİK DETAYLAR

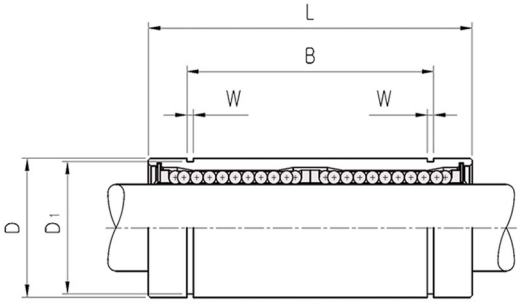

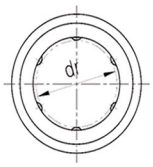

KOD (Code)	dr	TOLERANS (Tolerance)	D	TOLERANS (Tolerance)	L	TOLERANS (Tolerance)	B	TOLERANS (Tolerance)	D1	W	DİNAMİK (Dynamic) C	STATİK (Static) Co	AĞIRLIK (Weight) (df)
LME8-LUU	8	+0,009 -0,001	16	0 -0,009	45	0 -0,3	33	0 -0,3	15	1,1	430	780	31
LME12-LUU	12		22	0 -0,011	57		45,8		21	1,3	650	1200	80
LME16-LUU	16	+0,011 -0,001	26		70		49,8		25	1,3	1230	2350	145
LME20-LUU	20		32	0 -0,013	80		61		30	1,6	1400	2750	180
LME25-LUU	25	+0,013 -0,002	40		112	0 -0,4	82	0 -0,4	38	1,9	1560	3140	440
LME30-LUU	30		47		123		104		45	1,9	2490	5490	580
LME40-LUU	40	+0,016 -0,004	62	0 -0,015	154		121		59	2,2	3430	8040	1170
LME50-LUU	50		75		192		155		72	2,7	6080	15900	3100
LME60-LUU	60		90	0 -0,020	211		170		87	3,2	7650	20000	3500

LMEK LUU LİNEER RULMAN
TEKNİK DETAYLAR

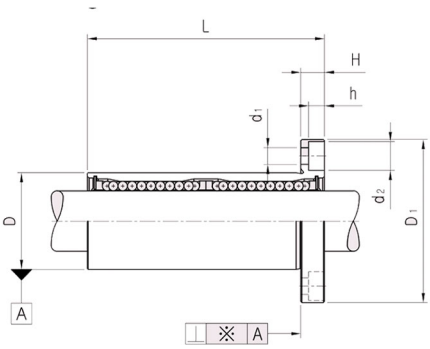

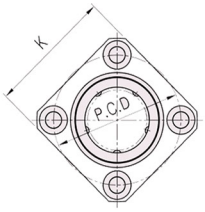

KOD (Code)	dr	TOLERANS (Tolerance)	D	TOLERANS (Tolerance)	L	TOLERANS (Tolerance)	D1	TOLERANS (Tolerance)	H	PCD	K	d1	d2	h	DİNAMİK (Dynamic) C	STATİK (Static) Co	AĞIRLIK (Weight) (gf)
LMEK8-LUU	8	+0,009 -0,001	16	0 -0,009	45	0 -0,3	32	0 -0,2	5,00	24,00	25,00	3,40	6,50	3,30	430	780	53
LMEK12-LUU	12		22	0 -0,011	57		42		6,00	32,00	32,00	4,50	8,00	4,40	650	1200	100
LMEK16-LUU	16	+0,011 -0,001	26		70		46		6,00	36,00	35,00	4,50	8,00	4,40	1230	2350	187
LMEK20-LUU	20		32	0 -0,013	80		54		8,00	43,00	42,00	5,50	9,50	5,40	1400	2750	260
LMEK25-LUU	25	+0,013 -0,002	40		112	0 -0,4	62		8,00	51,00	50,00	5,50	9,50	5,40	1560	3140	515
LMEK30-LUU	30		47		123		76		10,00	62,00	60,00	6,60	11,00	6,50	2490	5490	655
LMEK40-LUU	40	+0,016 -0,004	62	0 -0,015	154		98	0 -0,3	13,00	80,00	75,00	9,00	14,00	8,60	3430	8040	1560
LMEK50-LUU	50		75		192		112		13,00	94,00	88,00	9,00	14,00	8,60	6080	15900	3500
LMEK60-LUU	60		90	0 -0,020	211		134		18,00	112,00	106,00	11,00	17,50	10,80	7650	20000	4500

LMEF LUU LİNEER RULMAN
TEKNİK DETAYLAR

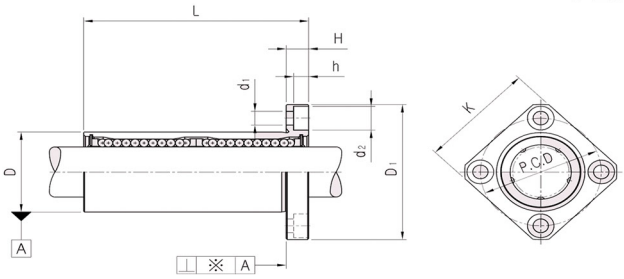

KOD (Code)	dr	TOLERANS (Tolerance)	D	TOLERANS (Tolerance)	L	TOLERANS (Tolerance)	D1	TOLERANS (Tolerance)	H	PCD	d1	d2	h	DİNAMİK (Dynamic) C	STATİK (Static) Co	AĞIRLIK (Weight) (gf)
LMEF8-LUU	8	+0,009 -0,001	16	0 -0,009	45	0 -0,3	32	0 -0,2	5,00	24,00	3,40	6,50	3,30	430	780	53
LMEF12-LUU	12		22	0 -0,011	57		42		6,00	32,00	4,50	8,00	4,40	650	1200	100
LMEF16-LUU	16	+0,011 -0,001	26		70		46		6,00	36,00	4,50	8,00	4,40	1230	2350	187
LMEF20-LUU	20		32	0 -0,013	80		54		8,00	43,00	5,50	9,50	5,40	1400	2750	260
LMEF25-LUU	25	+0,013 -0,002	40		112	0 -0,4	62		8,00	51,00	5,50	9,50	5,40	1560	3140	515
LMEF30-LUU	30		47		123		76		10,00	62,00	6,60	11,00	6,50	2490	5490	655
LMEF40-LUU	40	+0,016 -0,004	62	0 -0,015	154		98	0 -0,3	13,00	80,00	9,00	14,00	8,60	3430	8040	1560
LMEF50-LUU	50		75		192		112		13,00	94,00	9,00	14,00	8,60	6080	15900	3500
LMEF60-LUU	60		90	0 -0,020	211		134		18,00	112,00	11,00	17,50	10,80	7650	20000	4500

SCE UU LİNEER RULMAN TEKNİK DETAYLAR

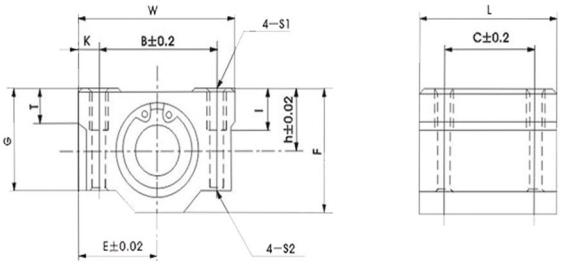

KOD (Code)	MİL ÇAPI (Shaft Diameter)	H	E	W	L	F	G	T	B	C	K	S1	S2	I	AĞIRLIK (Weight) (kg)
SCE8-UU	8,00	11,00	17,00	34,00	30,00	22,00	18,00	6,00	24,00	18,00	5,00	M4	3,4	8	0,05
SCE10-UU	10,00	13,00	20,00	40,00	35,00	26,00	21,00	8,00	28,00	21,00	6,00	M5	4,3	12	0,09
SCE12-UU	12,00	15,00	22,00	44,00	39,00	30,00	24,50	8,00	33,00	26,00	5,50	M5	4,3	12	0,12
SCE16-UU	16,00	19,00	25,00	50,00	44,00	38,50	32,50	9,00	36,00	34,00	7,00	M5	4,3	12	0,20
SCE20-UU	20,00	21,00	27,00	54,00	53,00	41,00	35,00	11,00	40,00	40,00	7,00	M6	5,2	12	0,27
SCE25-UU	25,00	26,00	38,00	76,00	67,00	51,50	42,00	12,00	54,00	50,00	11,00	M8	7	18	0,60
SCE30-UU	30,00	30,00	39,00	78,00	76,00	59,50	49,00	15,00	58,00	58,00	10,00	M8	7	18	0,78
SCE40-UU	40,00	40,00	51,00	102,00	90,00	78,00	62,00	20,00	80,00	60,00	11,00	M10	8,7	25	0,16
SCE50-UU	50,00	52,00	61,00	122,00	110,00	102,00	80,00	25,00	100,00	80,00	11,00	M10	8,7	25	3,34
SCE60-UU	60,00	58,00	66,00	132,00	137,00	114,00	94,00	30,00	108,00	90,00	12,00	M12	10,7	25	4,80

SCE WUU LİNEER RULMAN TEKNİK DETAYLAR

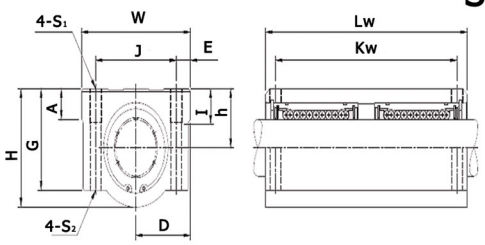

KOD (Code)	h	D	W	H	G	A	J	E	CİVATA (S1)	Kw	Lw	TEMEL YÜK (Basic Load) (N)*4 DİNAMİK (Dynamic) (C)	TEMEL YÜK (Basic Load) (N)*4 STATİK (Static) (Co)	AĞIRLIK (Weight) (gf)
SCE8-WUU	11,00	17,00	34,00	22,00	18,00	6,00	24,00	5,00	M4-8	42	58	410,00	800,00	98
SCE12-WUU	15,00	22,00	44,00	30,00	24,50	8,00	33,00	5,50	M5-10	64	77	650,00	1.180,00	232
SCE16-WUU	19,00	25,00	50,00	38,50	32,50	9,00	36,00	7,00	M5-12	79	89	1.230,00	2.340,00	360
SCE20-WUU	21,00	27,00	54,00	41,00	35,00	11,00	40,00	7,00	M6-12	90	106	1.370,00	2.740,00	490
SCE25-WUU	26,00	38,00	76,00	51,50	41,00	12,00	54,00	11,00	M8-18	119	136	1.560,00	3.120,00	1100
SCE30-WUU	30,00	39,00	78,00	59,50	49,00	15,00	58,00	10,00	M8-18	132	154	2.490,00	5.480,00	1525
SCE40-WUU	40,00	51,00	102,00	78,00	62,00	20,00	80,00	11,00	M10-25	150	180	3.440,00	8.020,00	3400
SCE50-WUU	52,00	61,00	122,00	102,00	80,00	24,00	100,00	11,00	M10-25	200	230	6.110,00	15.860,00	5920

SCE VUU LİNEER RULMAN TEKNİK DETAYLAR

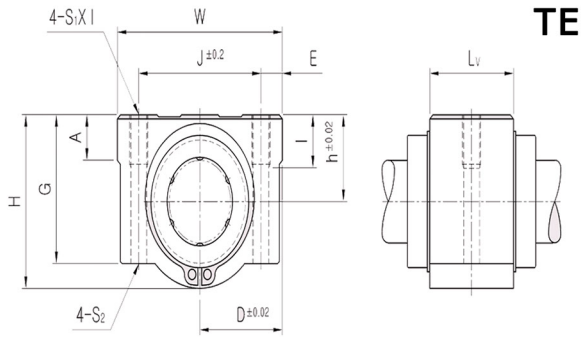

KOD (Code)	h	D	W	H	G	A	J	E	CİVATA (S1)	Lv	TEMEL YÜK (Basic Load) (N)*4 DİNAMİK (Dynamic) (C)	TEMEL YÜK (Basic Load) (N)*4 STATİK (Static) (Co)	AĞIRLIK (Weight) (gf)
SCE8-VUU	11,00	17,00	34,00	22,00	18,00	6,00	24,00	5,00	M4-8	14	260	400	40
SCE12-VUU	15,00	22,00	44,00	30,00	24,50	8,00	33,00	5,50	M5-10	20	410	590	82
SCE16-VUU	19,00	25,00	50,00	38,50	32,50	9,00	36,00	7,00	M5-12	22	770	1.170	122
SCE20-VUU	21,00	27,00	54,00	41,00	35,00	11,00	40,00	7,00	M6-12	28	860	1.370	176
SCE25-VUU	26,00	38,00	76,00	51,50	41,00	12,00	54,00	11,00	M8-18	40	980	1.560	400
SCE30-VUU	30,00	39,00	78,00	59,50	49,00	15,00	58,00	10,00	M8-18	48	1.560	2.740	570
SCE40-VUU	40,00	51,00	102,00	78,00	62,00	20,00	80,00	11,00	M10-25	56	2.150	4.010	1320
SCE50-VUU	52,00	61,00	122,00	102,00	80,00	24,00	100,00	11,00	M10-25	72	3.820	7.930	1900

SBR UU LİNEER RULMAN TEKNİK DETAYLAR

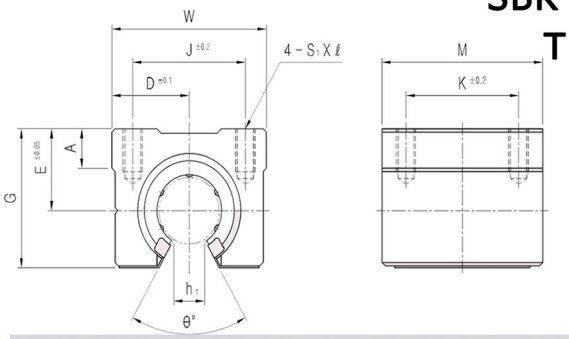

KOD (Code)	D	W	G	8	A	M	S1	h1	E	J	K	TEMEL YÜK (Basic Load) (N)*4 DİNAMİK (Dynamic) (C)	TEMEL YÜK (Basic Load) (N)*4 STATİK (Static) (Co)	AĞIRLIK (Weight) (gf)
SBR16-UU	22,50	45,00	33,00	80°	9,00	45,00	M5-12	11,00	20,00	32,00	30,00	770	1170	150
SBR20-UU	24,00	48,00	39,00	60°	11,00	50,00	M6-12	11,00	23,00	35,00	35,00	860	1370	200
SBR25-UU	30,00	60,00	47,00	50°	14,00	65,00	M6-12	12,00	27,00	40,00	40,00	980	1560	450
SBR30-UU	35,00	70,00	56,00	50°	15,00	70,00	M8-18	15,00	33,00	50,00	50,00	1560	2740	630
SBR35-UU	40,00	80,00	63,00	50°	18,00	80,00	M8-18	17,00	37,00	55,00	55,00	1660	3130	920
SBR40-UU	45,00	90,00	72,00	50°	20,00	90,00	M10-20	20,00	42,00	65,00	65,00	2150	4010	1330
SBR50-UU	60,00	120,00	91,00	50°	25,00	110,00	M10-20	25,00	53,00	94,00	80,00	3820	7930	3000